2025396
2025397

EMY

FRENCH STYLE WOODEN HIDDEN OTTOMAN BED - DOUBLE/KING

Assembly Instructions

Montageanleitungen | Instructions de montage | Instrucciones de montaje | Istruzioni di montaggio | Montage instructies | Monteringsanvisningar | Instrukcje sktadania

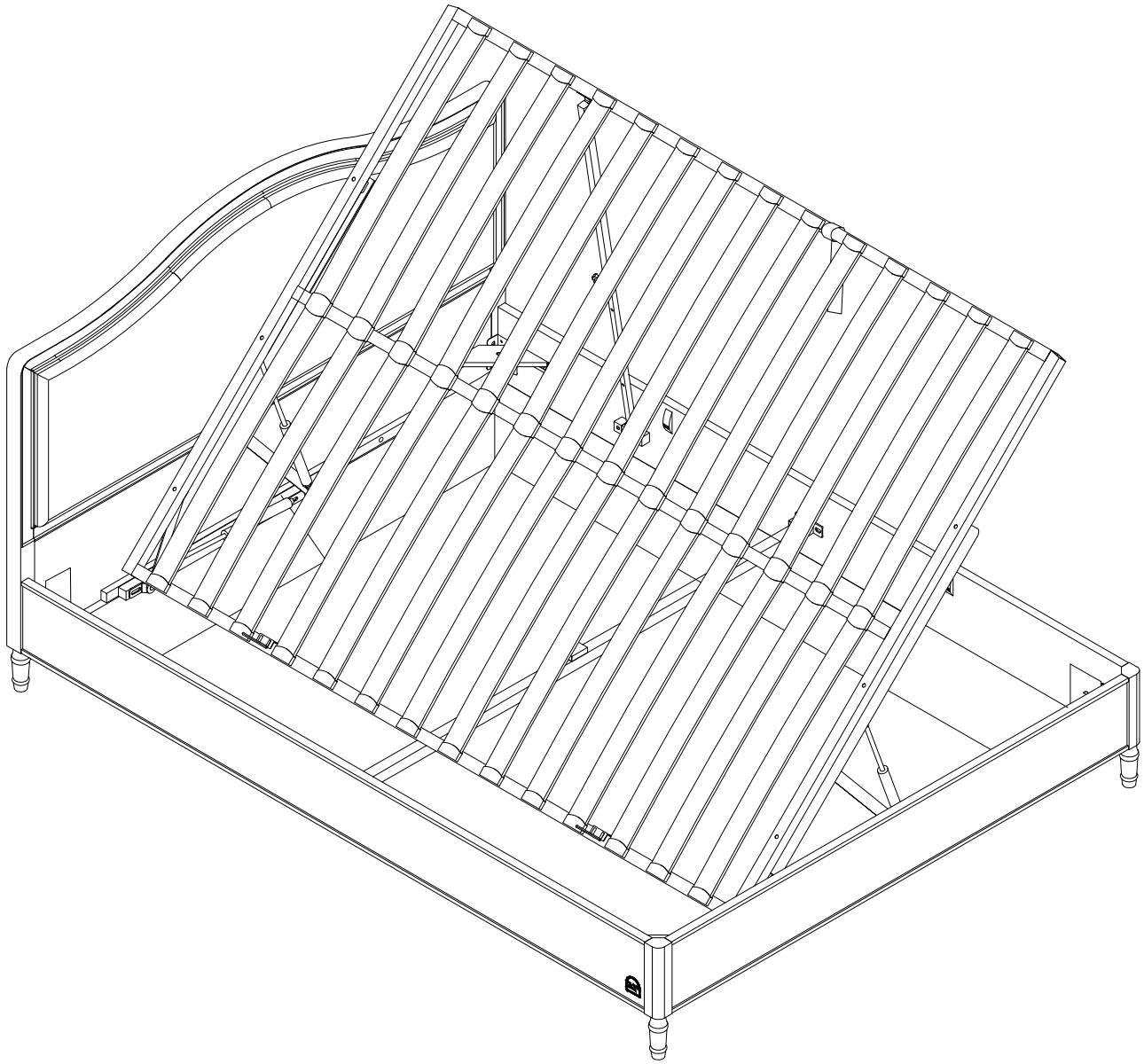

WWW.XRLIVING.CO.UK

WARNING

IMPORTANT – READ CAREFULLY – RETAIN FOR FUTURE REFERENCE

- Check you have all the components and tools listed on the following pages. Remove all fittings from the plastic bags and separate them into their groups.
- Keep children and animals away from the work area. Small parts may cause a choking hazard.
- Dispose of all packaging carefully and responsibly.
- Place the product on flat and steady surface during use.
- Assemble on a soft level surface to avoid damaging the unit or your floor.
- Keep these instructions for further use.
- Suitable children aged 13+
- CAUTION. This bed uses a pressurised mechanism.
- Use caution when operating - always use two hands at arm's length, and only where illustrated on the product.
- You must ensure the mattress is on the bed frame before lifting the mechanism - failure to do so may result in injury.
- Please ensure children and pets are kept away from the bed when operating the bed mechanism.
- If removing the mattress, make sure that the frame is secured as it could flip open.
- Only use the storage compartment when when the frame is fully raised in the 'up' position.
- No children or animals are left unattended when the frame is in the 'up' position.
- Do not remain on the bed whilst the lifting mechanism is in use.
- Beware of entrapment - keep both hands clear of mechanism when operating the mechanism.
- When lifting the bed remove all bedding - except the fitted sheet.
- Never allow anyone to sit on the foot end of the bed.
- Keep children well away from moving parts. If you have young children in the home, always disconnect the power at the wall socket for extra safety.
- Never touch moving parts or any part of the equipment whilst in use - if something needs to be checked, disconnect the power first. The socket providing the power must be accessible at all times in case you need to switch off the power quickly.
- Do not expose the bed to an undue level of heat - keep away from radiators.



ENSURE MATTRESS IS ON BEFORE LIFTING



DO NOT LIFT WITHOUT MATTRESS

CARE AND MAINTENANCE

- Only clean using a damp cloth and mild detergent, do no use bleach or abrasive cleaners.
- From time to time check that there are no loose screws on this unit.
- This product should not be discarded with household waste. Take to your local authority waste disposal centre

HANDY TIPS

- Assemble all parts and bolts loosely during assembly, only once the product is complete should you fully tighten the bolts.
- Regularly check and ensure that all bolts and fittings are tightened properly.

SUPPORT

If there are any parts missing or you need further assistance, please visit:
www.xrliving.co.uk/pages/contact-us

IMPORTANT: YOU MUST KEEP YOUR ORIGINAL RETAIL RECEIPT AS PROOF OF PURCHASE.

WARNUNG

WICHTIG – SORGFÄLTIG LESEN – ZUR SPÄTEREN VERWENDUNG AUFBEWAHREN

- Prüfen Sie, ob Sie alle auf den folgenden Seiten aufgeführten Komponenten und Werkzeuge haben. Entfernen Sie alle Beschläge aus den Plastiktüten und sortieren Sie sie in Gruppen.
- Halten Sie Kinder und Tiere vom Arbeitsbereich fern. Kleine Teile können eine Erstickungsgefahr darstellen.
- Entsorgen Sie alle Verpackungsmaterialien sorgfältig und umweltgerecht.
- Stellen Sie das Produkt während der Benutzung auf eine flache und stabile Oberfläche.
- Montieren Sie das Produkt auf einem weichen, ebenen Untergrund, um Schäden am Gerät oder Boden zu vermeiden.
- Bewahren Sie diese Anleitung zur späteren Verwendung auf.
- Geeignet für Kinder ab 13+ Jahren
- ACHTUNG. Dieses Bett verwendet einen unter Druck stehenden Mechanismus.
- Seien Sie vorsichtig bei der Bedienung – verwenden Sie stets beide Hände mit ausgestreckten Armen und nur an den am Produkt gekennzeichneten Stellen.
- Sie müssen sicherstellen, dass die Matratze auf dem Bettrahmen liegt, bevor Sie den Mechanismus anheben – andernfalls kann es zu Verletzungen kommen.
- Bitte stellen Sie sicher, dass Kinder und Haustiere vom Bett ferngehalten werden, während der Mechanismus betätigt wird.
- Wenn Sie die Matratze entfernen, stellen Sie sicher, dass der Rahmen gesichert ist, da er sonst aufspringen könnte.
- Benutzen Sie das Staufach nur, wenn der Rahmen vollständig in der „oben"-Position ist.
- Lassen Sie keine Kinder oder Tiere unbeaufsichtigt, wenn der Rahmen in der „oben"-Position ist.
- Bleiben Sie nicht auf dem Bett liegen, während der Hebemechanismus in Gebrauch ist.
- Achten Sie auf Einklemmen – halten Sie beide Hände vom Mechanismus fern, während er betätigt wird.
- Entfernen Sie beim Anheben des Bettes alle Bettwaren – außer dem Spannbettlaken.
- Lassen Sie niemals jemanden am Fußende des Bettes sitzen.
- Halten Sie Kinder von beweglichen Teilen fern. Bei Kleinkindern im Haus ziehen Sie zur Sicherheit immer den Netzstecker aus der Wandsteckdose.
- Berühren Sie während des Betriebs keine beweglichen Teile oder andere Teile des Geräts – falls etwas überprüft werden muss, trennen Sie zuerst die Stromversorgung. Die Steckdose muss jederzeit zugänglich sein, um das Gerät bei Bedarf schnell ausschalten zu können.
- Alle zugelassenen, netzbetriebenen Verlängerungskabel dürfen nicht an Stellen verlegt werden, an denen man darauf treten kann – dies ist gefährlich und kann zu Unfällen führen.
- Überprüfen Sie regelmäßig alle Kabel auf Anzeichen von Beschädigungen.



STELLEN SIE SICHER, DASS DIE MATRATZE AUFGELEGT IST, BEVOR SIE ANHEBEN.

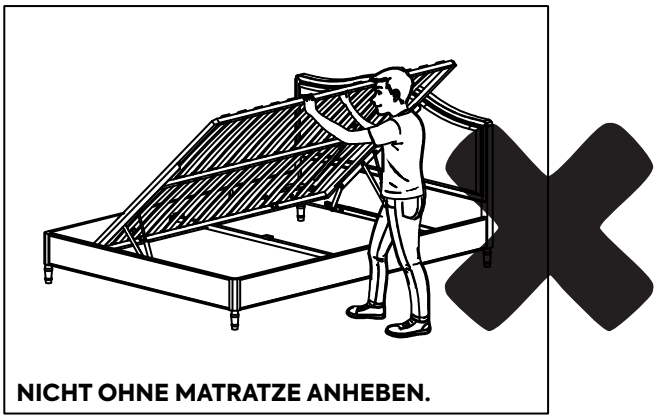

NICHT OHNE MATRATZE ANHEBEN.

PFLEGE UND WARTUNG

- Reinigen Sie nur mit einem feuchten Tuch und mildem Reinigungsmittel. Verwenden Sie keine Bleichmittel oder scheuernden Reinigungsmittel.
- Überprüfen Sie regelmäßig, ob Schrauben locker sind.
- Dieses Produkt darf nicht mit dem Hausmüll entsorgt werden. Bringen Sie es zu einer örtlichen Entsorgungsstelle.

PRAKTISCHE TIPPS

- Alle Teile und Schrauben während der Montage nur locker zusammenfügen; ziehen Sie die Schrauben erst fest an, wenn das Produkt vollständig montiert ist.
- Überprüfen Sie regelmäßig, ob alle Schrauben und Befestigungen fest angezogen sind.

SUPPORT

Wenn Teile fehlen oder Sie Hilfe benötigen, besuchen Sie:
www.xrliving.co.uk/pages/contact-us

WICHTIG: BEWAHREN SIE IHREN ORIGINAL-KAUFBELEG ALS NACHWEIS AUF.

AVERTISSEMENT

IMPORTANT – LISEZ ATTENTIVEMENT – CONSERVEZ POUR CONSULTATION FUTURE

- Vérifiez que vous avez tous les composants et outils listés dans les pages suivantes. Retirez tous les accessoires des sacs en plastique et regroupez-les par catégories.
- Tenez les enfants et les animaux à l'écart de la zone de travail. Les petites pièces peuvent présenter un risque d'étouffement.
- Éliminez tous les emballages avec soin et responsabilité.
- Placez le produit sur une surface plane et stable pendant l'utilisation.
- Assemblez sur une surface douce et plane pour éviter d'endommager l'unité ou le sol.
- Conservez ces instructions pour usage futur.
- Convient aux enfants de 13+ ans
- ATTENTION. Ce lit utilise un mécanisme sous pression.
- Faites preuve de prudence lors de l'utilisation – utilisez toujours vos deux mains, bras tendus, et uniquement là où cela est indiqué sur le produit.
- Vous devez vous assurer que le matelas est sur le cadre du lit avant de soulever le mécanisme – ne pas le faire pourrait entraîner des blessures.
- Veuillez vous assurer que les enfants et les animaux de compagnie sont tenus à l'écart du lit lors de l'utilisation du mécanisme.
- Si vous retirez le matelas, assurez-vous que le cadre est sécurisé, car il pourrait s'ouvrir brusquement.
- N'utilisez le compartiment de rangement que lorsque le cadre est complètement relevé en position « haute ».
- Aucun enfant ni animal ne doit être laissé sans surveillance lorsque le cadre est en position « haute ».
- Ne restez pas sur le lit pendant que le mécanisme de levage est en fonctionnement.
- Attention au risque de coincement – gardez les deux mains éloignées du mécanisme pendant son utilisation.
- Lors du levage du lit, retirez toute la literie – sauf le drap-housse.
- Ne permettez jamais à quelqu'un de s'asseoir au pied du lit.
- Tenez les enfants loin des pièces mobiles. Si vous avez de jeunes enfants à la maison, débranchez toujours l'alimentation à la prise murale pour plus de sécurité.
- Ne touchez jamais aux pièces mobiles ni à aucune partie de l'équipement pendant l'utilisation – si vous devez vérifier quelque chose, débranchez d'abord l'alimentation. La prise doit toujours rester accessible pour un arrêt rapide.
- Tous les rallonges électriques doivent être placées de manière à ne pas être piétinées – ceci est dangereux et pourrait entraîner des accidents.
- Inspectez régulièrement tous les câbles pour détecter des signes de dommages.

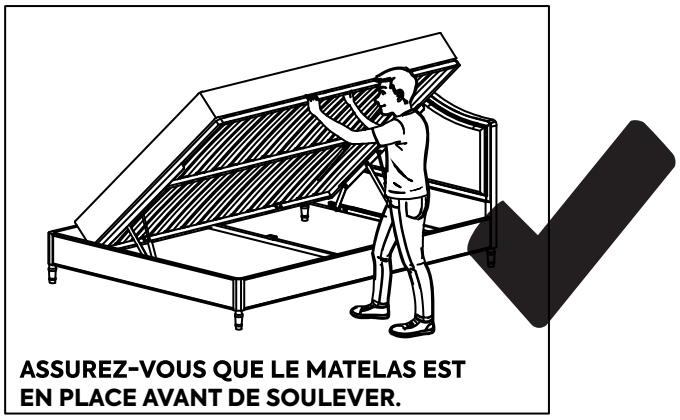

ASSUREZ-VOUS QUE LE MATELAS EST EN PLACE AVANT DE SOULEVER.

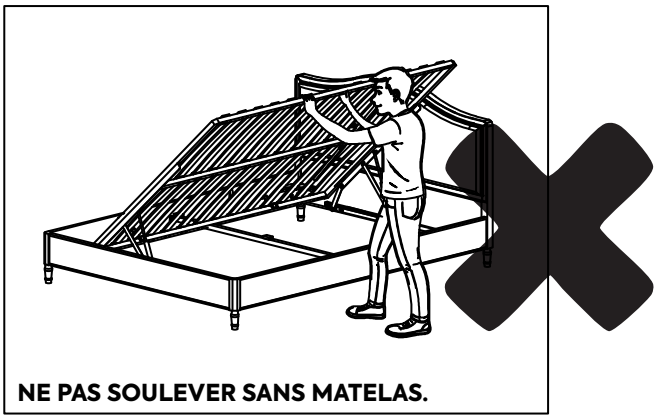

NE PAS SOULEVER SANS MATELAS.

ENTRETIEN ET MAINTENANCE

- Nettoyez uniquement avec un chiffon humide et un détergent doux. N'utilisez pas d'eau de Javel ni de nettoyants abrasifs.
- Vérifiez régulièrement que les vis ne sont pas desserrées.
- Ce produit ne doit pas être jeté avec les ordures ménagères. Apportez-le à votre centre local de traitement des déchets.

ASTUCES PRATIQUES

- Assemblez toutes les pièces et vis de manière lâche pendant le montage ; ne serrez complètement les vis qu'une fois le produit entièrement assemblé.
- Vérifiez régulièrement que toutes les vis et fixations sont bien serrées.

SUPPORT

Si des pièces manquent ou si vous avez besoin d'aide, visitez :
www.xrliving.co.uk/pages/contact-us

IMPORTANT : CONSERVEZ VOTRE REÇU COMME PREUVE D'ACHAT.

ADVERTENCIA

IMPORTANTE – LEA CUIDADOSAMENTE – CONSÉRVELO PARA REFERENCIA FUTURA

- Verifique que tenga todos los componentes y herramientas que se indican en las siguientes páginas. Retire todos los herrajes de las bolsas de plástico y sepárelos por grupos.
- Mantenga a los niños y animales alejados del área de trabajo. Las piezas pequeñas pueden representar un riesgo de asfixia.
- Deseche todos los embalajes de forma cuidadosa y responsable.
- Coloque el producto sobre una superficie plana y estable durante su uso.
- Ensámblelo sobre una superficie blanda y nivelada para evitar daños en la unidad o el suelo.
- Guarde estas instrucciones para futuros usos.
- Apto para niños a partir de 13+ años
- PRECAUCIÓN. Esta cama utiliza un mecanismo presurizado.
- Tenga cuidado al operar: utilice siempre ambas manos con los brazos extendidos y solo en las áreas indicadas en el producto.
- Debe asegurarse de que el colchón esté sobre el armazón antes de levantar el mecanismo; de lo contrario, podría producirse una lesión.
- Asegúrese de mantener a los niños y mascotas alejados de la cama mientras se acciona el mecanismo.
- Si retira el colchón, asegúrese de que el armazón esté asegurado, ya que podría abrirse de golpe.
- Use el compartimento de almacenamiento solo cuando el armazón esté completamente elevado en la posición «arriba».
- No deje niños ni animales sin supervisión cuando el armazón esté en la posición «arriba».
- No permanezca sobre la cama mientras el mecanismo de elevación está en uso.
- Cuidado con el riesgo de atrapamiento: mantenga ambas manos alejadas del mecanismo mientras lo opera.
- Al elevar la cama, retire toda la ropa de cama, excepto la sábana ajustable.
- No permita que nadie se siente en el extremo de los pies de la cama.
- Mantenga a los niños bien alejados de las partes móviles. Si tiene niños pequeños en casa, desconecte siempre la corriente del enchufe de pared por seguridad.
- No toque piezas móviles ni ninguna parte del equipo mientras esté en funcionamiento – si necesita revisar algo, desconecte primero la corriente. El enchufe debe ser accesible en todo momento.
- No coloque cables de extensión en zonas donde puedan pisarse – esto es peligroso y podría causar accidentes.
- Inspeccione regularmente todos los cables en busca de signos de daño.



ASEGÚRESE DE QUE EL COLCHÓN ESTÉ COLOCADO ANTES DE LEVANTAR.



NO LEVANTE SIN EL COLCHÓN.

CUIDADO Y MANTENIMIENTO

- Limpie solo con un paño húmedo y detergente suave. No utilice lejía ni limpiadores abrasivos.
- Revise de vez en cuando que no haya tornillos sueltos.
- Este producto no debe desecharse con los residuos domésticos. Llévelo a su centro local de tratamiento de residuos.

CONSEJOS ÚTILES

- Ensamble todas las piezas y tornillos sin apretarlos completamente; apriételos del todo solo cuando el producto esté completamente montado.
- Revise regularmente que todos los tornillos y fijaciones estén bien apretados.

SOPORTE

Si falta alguna pieza o necesita ayuda, visite:
www.xrliving.co.uk/pages/contact-us

IMPORTANTE: GUARDE SU RECIBO COMO COMPROBANTE DE COMPRA.

AVVERTENZA

IMPORTANTE – LEGGERE ATTENTAMENTE – CONSERVARE PER FUTURE CONSULTAZIONI

- Verifica di avere tutti i componenti e gli strumenti elencati nelle pagine seguenti. Rimuovi tutti gli accessori dai sacchetti di plastica e suddividili in gruppi.
- Tieni bambini e animali lontani dall'area di lavoro. Le piccole parti possono causare rischio di soffocamento.
- Smaltisci con cura e responsabilità tutti gli imballaggi.
- Posiziona il prodotto su una superficie piana e stabile durante l'uso.
- Assembla su una superficie morbida e uniforme per evitare danni all'unità o al pavimento.
- Conserva queste istruzioni per usi futuri.
- Adatto ai bambini di 13+ anni
- ATTENZIONE. Questo letto utilizza un meccanismo pressurizzato.
- Usare cautela durante il funzionamento – utilizzare sempre entrambe le mani con le braccia tese e solo dove indicato sul prodotto.
- È necessario assicurarsi che il materasso sia sul telaio del letto prima di sollevare il meccanismo – in caso contrario si potrebbero causare lesioni.
- Assicurarsi che bambini e animali domestici siano tenuti lontani dal letto durante l'uso del meccanismo.
- Se si rimuove il materasso, assicurarsi che il telaio sia bloccato, poiché potrebbe aprirsi improvvisamente.
- Usare il vano contenitore solo quando il telaio è completamente sollevato in posizione «su».
- Non lasciare bambini o animali incustoditi quando il telaio è in posizione «su».
- Non rimanere sul letto mentre il meccanismo di sollevamento è in funzione.
- Attenzione al rischio di schiacciamento – tenere entrambe le mani lontane dal meccanismo durante il funzionamento.
- Quando si solleva il letto, rimuovere tutta la biancheria – tranne il lenzuolo con angoli.
- Non permettere mai a nessuno di sedersi alla base del letto.
- Tieni i bambini lontani dalle parti mobili. Se hai bambini piccoli in casa, scollega sempre l'alimentazione dalla presa per maggiore sicurezza.
- Non toccare mai parti mobili o componenti dell'apparecchiatura durante l'uso – se qualcosa deve essere controllato, scollega prima la corrente. La presa deve essere sempre accessibile per eventuali emergenze.
- Tutte le prolunghe approvate non devono essere posizionate in luoghi dove possono essere calpestate – è pericoloso e potrebbe causare incidenti.
- Ispezionare regolarmente tutti i cavi per segni di danni.



ASSICURARSI CHE IL MATERASSO SIA POSIZIONATO PRIMA DI SOLLEVARE.



NON SOLLEVARE SENZA MATERASSO.

CURA E MANUTENZIONE

- Pulisci solo con un panno umido e detergente delicato. Non usare candeggina o prodotti abrasivi.
- Controlla periodicamente che non ci siano viti allentate.
- Questo prodotto non deve essere smaltito con i rifiuti domestici. Portarlo presso un centro di raccolta rifiuti autorizzato.

SUGGERIMENTI UTILI

- Assemblare tutte le parti e i bulloni senza stringerli completamente; stringere i bulloni solo quando il prodotto è completamente assemblato.
- Controllare regolarmente che tutti i bulloni e i fissaggi siano ben serrati.

SUPPORTO

Se mancano pezzi o hai bisogno di assistenza, visita:
www.xrliving.co.uk/pages/contact-us

IMPORTANTE: CONSERVA LO SCONTRINO ORIGINALE COME PROVA D'ACQUISTO.

WAARSCHUWING

BELANGRIJK – LEES ZORGVULDIG – BEWAAR VOOR TOEKOMSTIG GEBRUIK

- Controleer of je alle componenten en gereedschappen hebt zoals vermeld op de volgende pagina's. Haal alle onderdelen uit de plastic zakjes en groepeer ze.
- Houd kinderen en dieren uit de buurt van het werkgebied. Kleine onderdelen kunnen verstikkingsgevaar opleveren.
- Gooi alle verpakkingen zorgvuldig en verantwoordelijk weg.
- Plaats het product tijdens gebruik op een vlakke en stabiele ondergrond.
- Monteer op een zachte en vlakke ondergrond om schade aan het apparaat of je vloer te voorkomen.
- Bewaar deze instructies voor later gebruik.
- Geschikt voor kinderen vanaf 13+ jaar
- LET OP. Dit bed gebruikt een mechanisme onder druk.
- Wees voorzichtig bij het bedienen – gebruik altijd beide handen op armlengte en alleen op de aangegeven plaatsen op het product.
- Zorg ervoor dat de matras op het bedframe ligt voordat u het mechanisme optilt – het niet doen kan tot letsel leiden.
- Zorg ervoor dat kinderen en huisdieren uit de buurt blijven tijdens het bedienen van het mechanisme.
- Als u de matras verwijdert, zorg er dan voor dat het frame is vastgezet, aangezien het anders plotseling kan openslaan.
- Gebruik het opbergvak alleen wanneer het frame volledig omhoog staat in de 'boven'-stand.
- Laat geen kinderen of dieren onbeheerd achter wanneer het frame in de 'boven'-stand staat.
- Blijf niet op het bed liggen terwijl het hefmechanisme in gebruik is.
- Let op beknelling – houd beide handen uit de buurt van het mechanisme tijdens de bediening.
- Verwijder bij het optillen van het bed al het beddengoed – behalve het hoeslaken.
- Laat niemand op het voeteneinde van het bed zitten.
- Houd kinderen ver weg van bewegende onderdelen. Als je jonge kinderen in huis hebt, schakel dan altijd de stroom uit via het stopcontact voor extra veiligheid.
- Raak geen bewegende delen of onderdelen van het apparaat aan tijdens gebruik – als iets gecontroleerd moet worden, schakel eerst de stroom uit. Het stopcontact moet altijd bereikbaar zijn.
- Goedgekeurde verlengsnoeren mogen niet op plekken liggen waar je eroverheen kunt lopen – dit is gevaarlijk en kan ongelukken veroorzaken.
- Inspecteer regelmatig alle kabels op tekenen van schade.

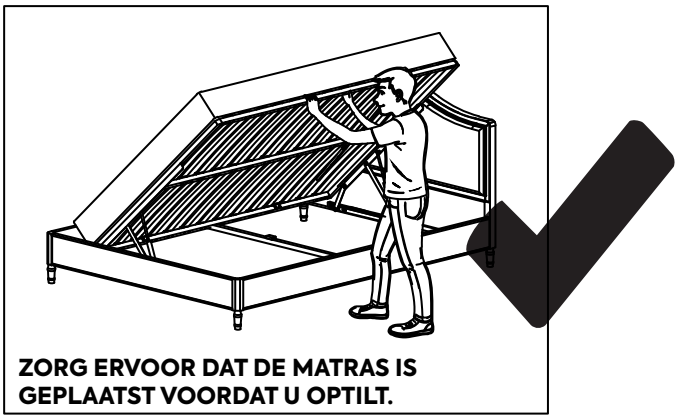

ZORG ERVOOR DAT DE MATRAS IS GEPLAATST VOORDAT U OPTILT.



NIET OPTILLEN ZONDER MATRAS.

ONDERHOUD EN VERZORGING

- Reinig alleen met een vochtige doek en mild schoonmaakmiddel. Gebruik geen bleekmiddel of schurende reinigers.
- Controleer regelmatig of er geen losse schroeven zijn.
- Dit product mag niet met het huisvuil worden weggegooid. Breng het naar een plaatselijk afvalverzamelpunt.

HANDIGE TIPS

- Monteer alle onderdelen en bouten losjes tijdens de assemblage; draai de bouten pas volledig vast als het product volledig is gemonteerd.
- Controleer regelmatig of alle bouten en bevestigingen goed vastzitten.

ONDERSTEUNING

Als er onderdelen ontbreken of je hebt hulp nodig, bezoek dan:
www.xrliving.co.uk/pages/contact-us

BELANGRIJK: BEWAAR JE ORIGINELE AANKOOPBEWIJS.

VARNING

VIKTIGT – LÄS NOGA – SPARA FÖR FRAMTIDA REFERENS

- Kontrollera att du har alla komponenter och verktyg som listas på följande sidor. Ta bort alla beslag ur plastpåsarna och sortera dem i grupper.
- Håll barn och djur borta från arbetsområdet. Små delar kan orsaka kvävningsrisk.
- Kassera all förpackning noggrant och ansvarsfullt.
- Placera produkten på en plan och stabil yta vid användning.
- Montera på ett mjukt och jämnt underlag för att undvika skador på enheten eller golvet.
- Spara dessa instruktioner för framtida bruk.
- Lämplig för barn från 13+ år
- VARNING. Denna säng använder en trycksatt mekanism.
- Var försiktig vid användning – använd alltid båda händerna med utsträckta armar och endast där det är markerat på produkten.
- Du måste säkerställa att madrassen ligger på sängramen innan du lyfter mekanismen – annars kan skador uppstå.
- Se till att barn och husdjur hålls borta från sängen när mekanismen används.
- Om du tar bort madrassen, se till att ramen är säkrad eftersom den annars kan slå upp.
- Använd förvaringsutrymmet endast när ramen är helt uppfälld i det övre läget.
- Lämna inga barn eller djur utan uppsikt när ramen är i det övre läget.
- Ligg inte kvar i sängen medan lyftmekanismen används.
- Akta dig för klämrisk – håll båda händerna borta från mekanismen vid användning.
- När du lyfter sängen, ta bort all sängkläder – förutom det dra-på-lakanet.
- Låt aldrig någon sitta vid fotänden av sängen.
- Håll barn på avstånd från rörliga delar. Om du har små barn hemma, koppla alltid ur strömmen från vägguttaget för extra säkerhet.
- Rör aldrig vid rörliga delar under användning – om något måste kontrolleras, koppla först bort strömmen. Uttaget måste alltid vara tillgängligt.
- Använd aldrig förlängningskablar på platser där man kan gå på dem – detta kan orsaka olyckor.
- Inspektera regelbundet alla kablar för tecken på skador.

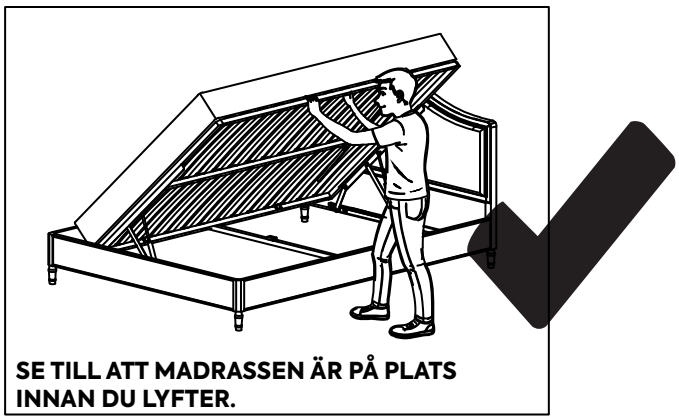

SE TILL ATT MADRASSEN ÄR PÅ PLATS INNAN DU LYFTER.

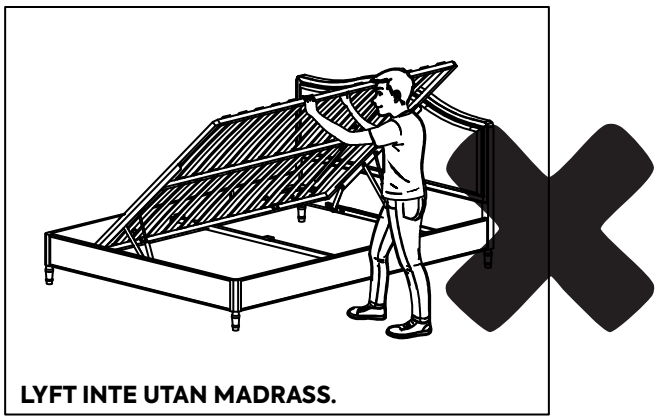

LYFT INTE UTAN MADRASS.

SKÖTSEL OCH UNDERHÅLL

- Rengör endast med en fuktig trasa och milt rengöringsmedel. Använd inte blekmedel eller slipmedel.
- Kontrollera regelbundet att inga skruvar är lösa.
- Denna produkt får inte kastas med hushållsavfallet. Lämna den till en lokal återvinningscentral.

TIPS

- Montera alla delar och skruvar löst under monteringen; dra åt skruvarna helt först när produkten är helt monterad.
- Kontrollera regelbundet att alla skruvar och beslag är ordentligt åtdragna.

SUPPORT

Om du saknar delar eller behöver hjälp, besök:
www.xrliving.co.uk/pages/contact-us

VIKTIGT: SPARA KVITTOT SOM BEVIS PÅ KÖPET.

OSTRZEŻENIE

WAŻNE – PRZECZYTAJ UWAŻNIE – ZACHOWAJ NA PRZYSZŁOŚĆ

- Sprawdź, czy masz wszystkie elementy i narzędzia wymienione na kolejnych stronach. Usuń wszystkie elementy z plastikowych torebek i pogrupuj je.
- Trzymaj dzieci i zwierzęta z dala od miejsca pracy. Małe elementy mogą stanowić zagrożenie zadławieniem.
- Usuń opakowanie ostrożnie i odpowiedzialnie.
- Umieść produkt na płaskiej i stabilnej powierzchni.
- Montaż przeprowadzaj na miękkim i równym podłożu, aby uniknąć uszkodzenia urządzenia lub podłogi.
- Zachowaj tę instrukcję na przyszłość.
- Odpowiednie dla dzieci w wieku od 13+ lat
- UWAGA. To łóżko korzysta z mechanizmu pod ciśnieniem.
- Zachowaj ostrożność podczas obsługi – zawsze używaj obu rąk na wyciągnięcie ramion i tylko w miejscach wskazanych na produkcie.
- Należy upewnić się, że materac znajduje się na ramie łóżka przed podniesieniem mechanizmu – w przeciwnym razie może dojść do obrażeń.
- Upewnij się, że dzieci i zwierzęta są trzymane z dala od łóżka podczas pracy mechanizmu.
- Jeśli zdejmujesz materac, upewnij się, że rama jest zabezpieczona, ponieważ może się nagle otworzyć.
- Korzystaj ze schowka tylko wtedy, gdy rama jest całkowicie uniesiona w pozycji „góra".
- Nie pozostawiaj dzieci ani zwierząt bez opieki, gdy rama znajduje się w pozycji „góra".
- Nie pozostawaj na łóżku, gdy mechanizm podnoszący jest w użyciu.
- Uważaj na ryzyko przycięcia – trzymaj obie ręce z dala od mechanizmu podczas jego obsługi.
- Podczas podnoszenia łóżka usuń całą pościel – z wyjątkiem prześcieradła z gumką.
- Nie pozwalaj nikomu siadać na dolnej części łóżka.
- Trzymaj dzieci z dala od ruchomych części. W przypadku małych dzieci zawsze odłącz zasilanie z gniazdka ściennego dla większego bezpieczeństwa.
- Nie dotykaj ruchomych części ani żadnego elementu urządzenia podczas pracy – jeśli coś wymaga sprawdzenia, najpierw odłącz zasilanie. Gniazdko musi być zawsze dostępne.
- Nie umieszczaj przedłużaczy w miejscach, po których się chodzi – to niebezpieczne i może prowadzić do wypadków.
- Regularnie sprawdzaj wszystkie kable pod kątem uszkodzeń.



UPEWNIJ SIĘ, ŻE MATERAC JEST NA MIEJSCU PRZED PODNIESIENIEM.



NIE PODNOŚ BEZ MATERACA.

PIELĘGNACJA I KONSERWACJA

- Czyść tylko wilgotną szmatką i łagodnym detergentem. Nie używaj wybielaczy ani środków ściernych.
- Co jakiś czas sprawdź, czy śruby nie są poluzowane.
- Tego produktu nie należy wyrzucać razem z odpadami domowymi. Należy go oddać do lokalnego punktu utylizacji odpadów.

PRAKTYCZNE WSKAZÓWKI

- Wszystkie części i śruby należy wstępnie złożyć luźno; dokręć śruby dopiero po całkowitym złożeniu produktu.
- Regularnie sprawdzaj, czy wszystkie śruby i elementy mocujące są dobrze dokręcone.

WSPARCIE

Brakuje części lub potrzebujesz pomocy? Odwiedź:
www.xrliving.co.uk/pages/contact-us

WAŻNE: ZACHOWAJ ORYGINALNY PARAGON JAKO DOWÓD ZAKUPU.

FITTINGS

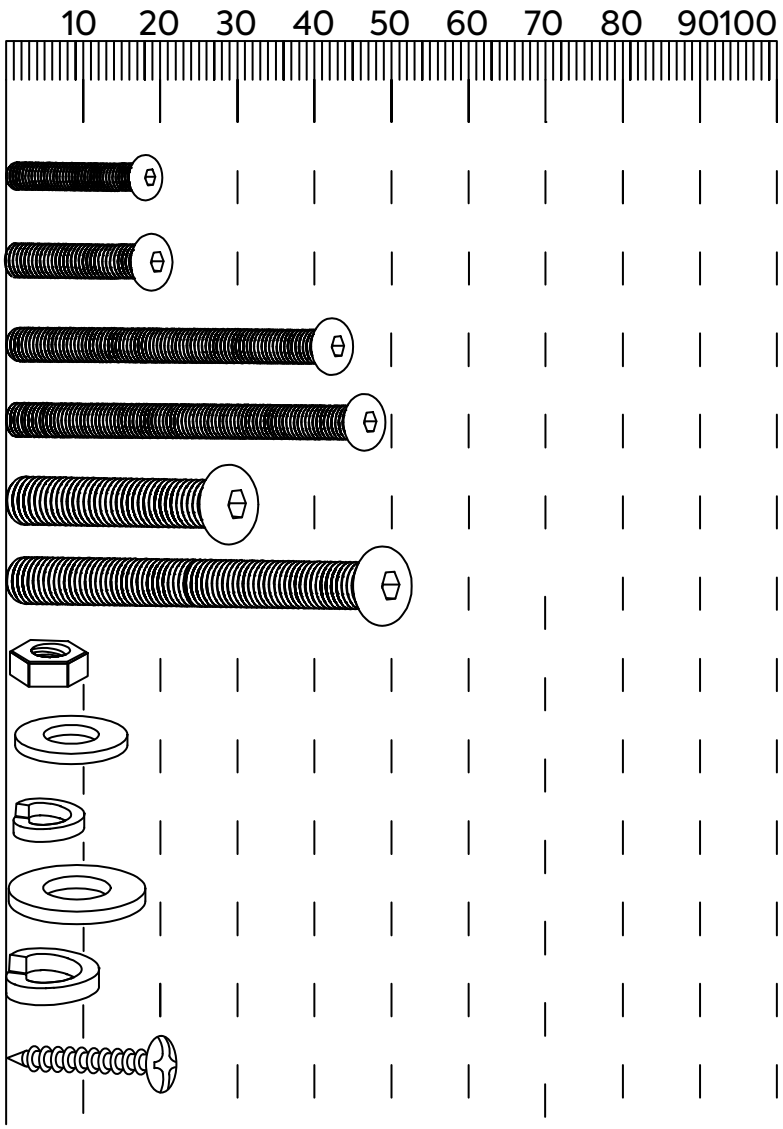

A: Bolt M4*16mm x 20

B: Bolt M6*16mm x 23

C: Bolt M6*40mm x 2

D: Bolt M6*45mm x 8

E: Bolt M8*20mm x 24

F: Bolt M8*50mm x 6

G: Nut M8 x 6

H: Washer M6 x 33

I: Spring Washer M6 x 33

J : Washer M8 x 36

K: Spring Washer M8 x 36

L: Wood Screw M4*19mm x 8



M: 2mm Allen Key x 1



N: 4mm Allen Key x 1

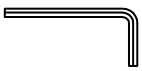

O: 5mm Allen Key x 1



P: Spanner x 1



Q: Block x 4



R: End Slat Cap Double x 26/King x 28

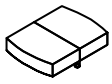

S: Centre Slat Cap Double x 13/King 14

PARTS

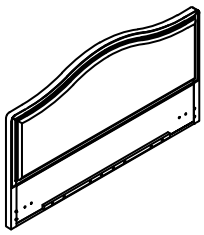

1: Headboard x 1

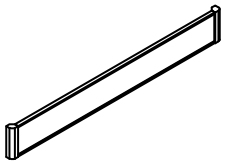

2: Footboard x 1

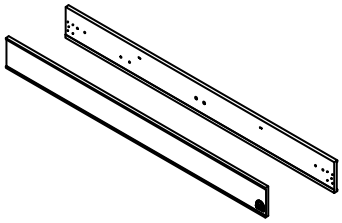

3: Side Rail Left & Right x 1 Set



4: Wooden Legs x 4

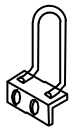

5: Mattress Support x 2

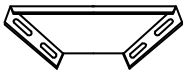

6: Triangle Plate x 4

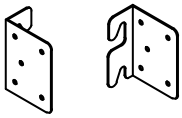

7: Hook Left & Right x 2 Set

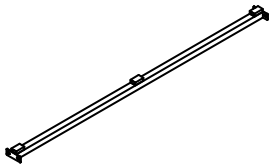

8: Crossbar x 1

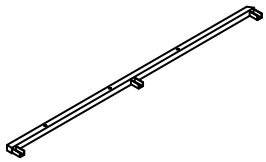

9: Left Rail x 1

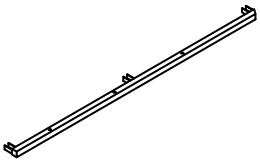

10: Right Rail x 1

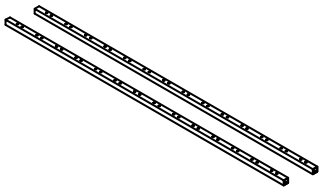

11: Front & Back Rail x 2

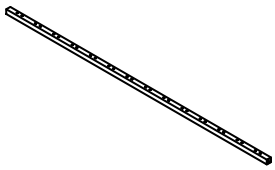

12: Centre Rail x 1

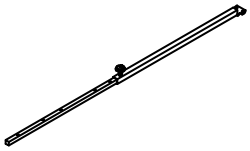

13: Safety Rod x 1

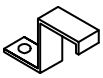

14: Hook x 1

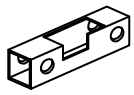

15: Safety Holder x 1

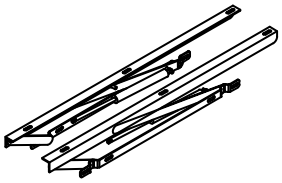

16: Gas Life Hinge x 1 Set

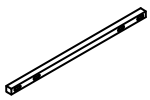

17: Iron pipe x 2



18: Pulling Straps x 1

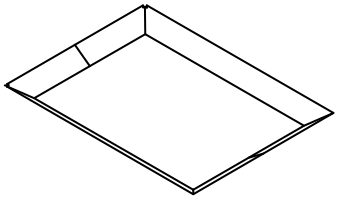

19: Backing Cloth x 1

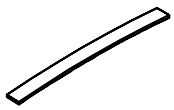

20: Wooden Slat Double x 26 / King x 28

1.

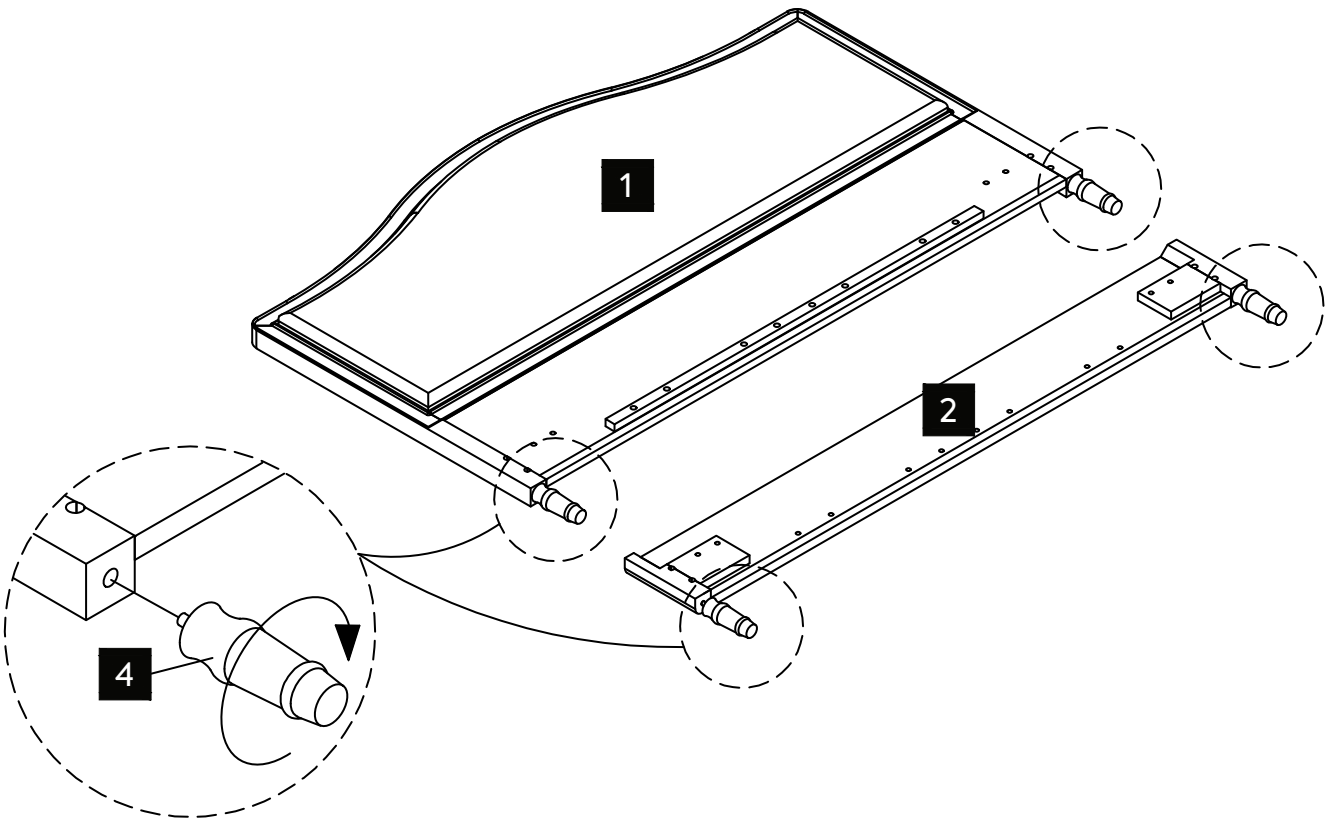

2.

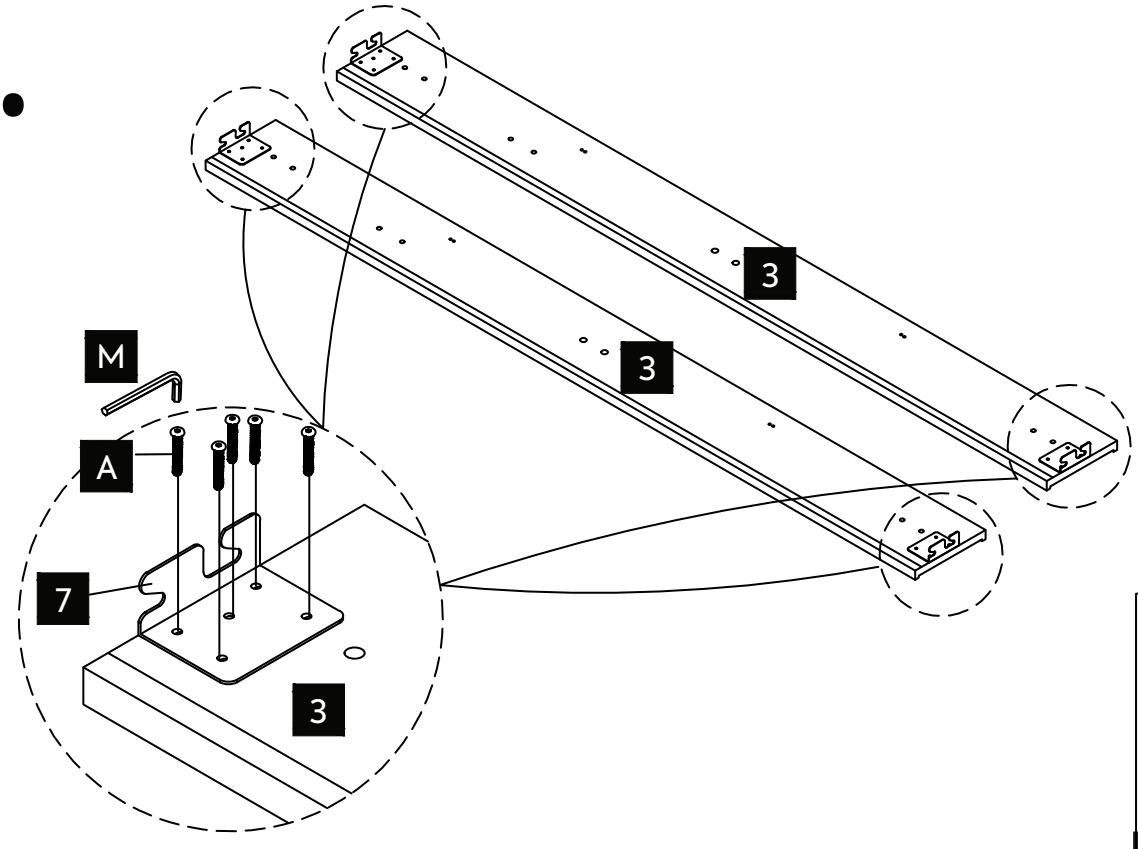

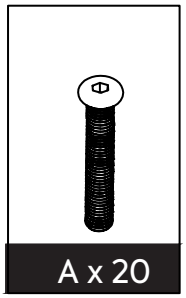

3.

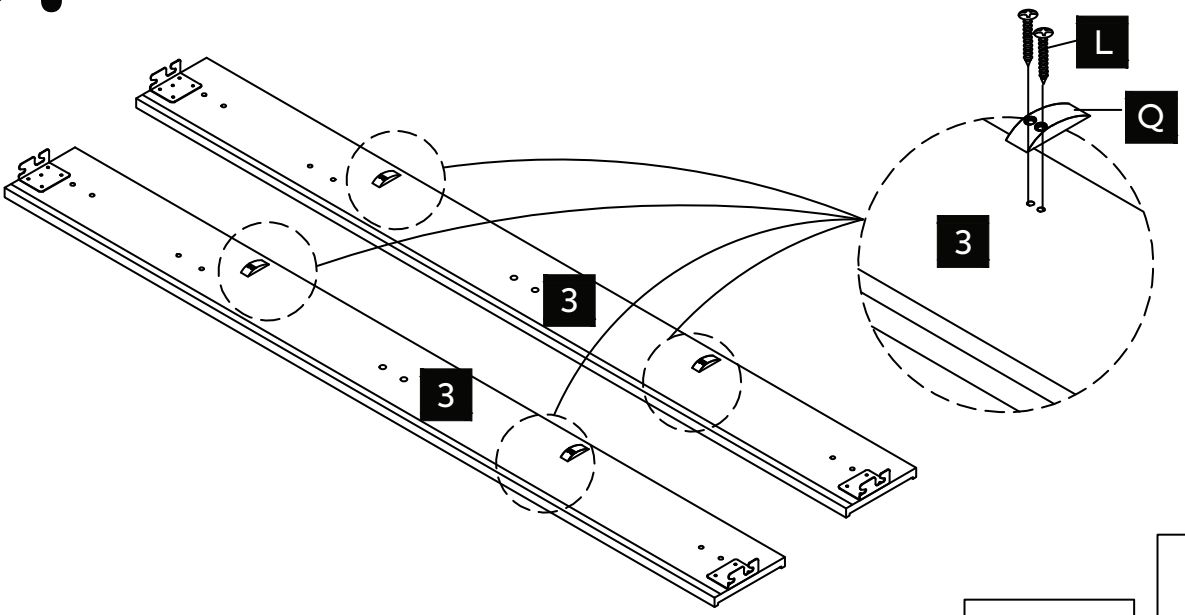

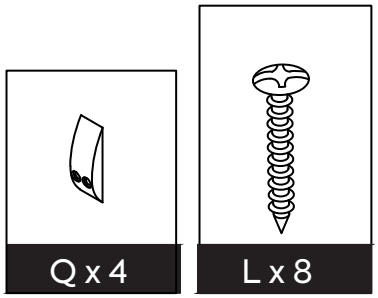

4.

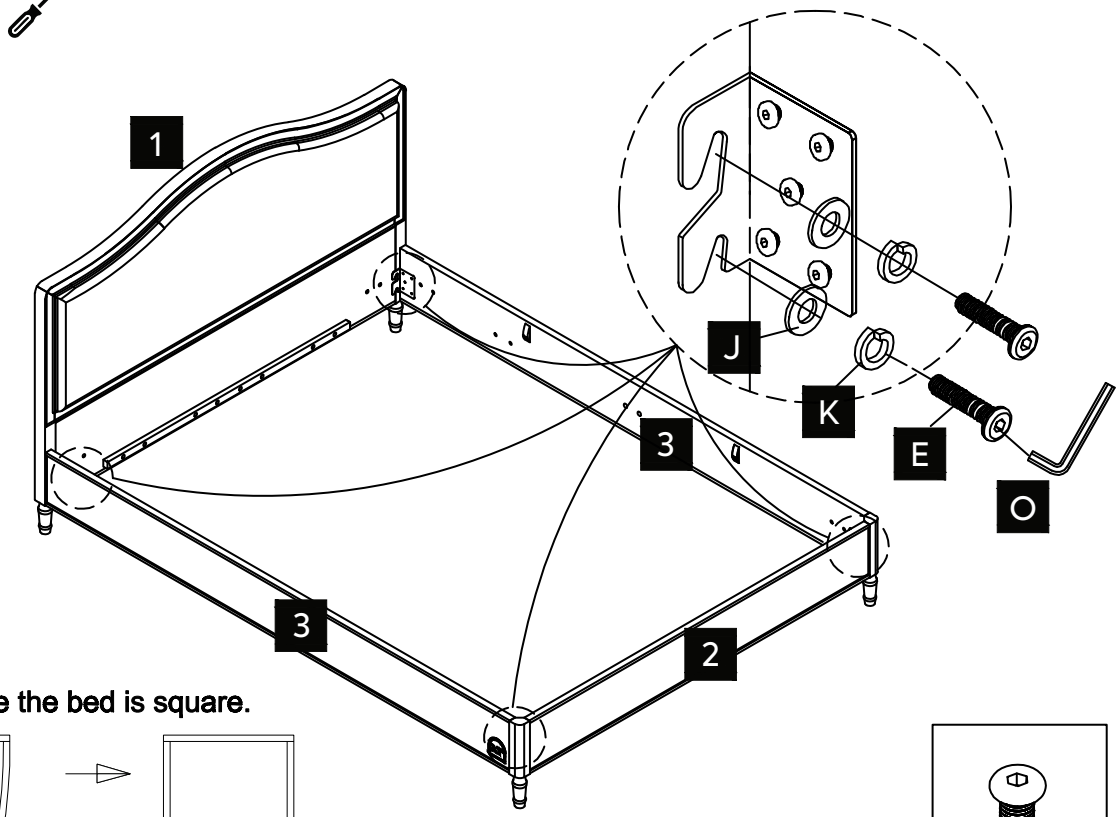

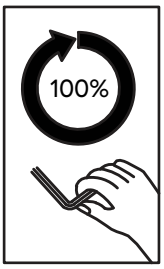

Make sure the bed is square.

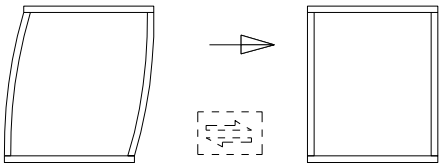

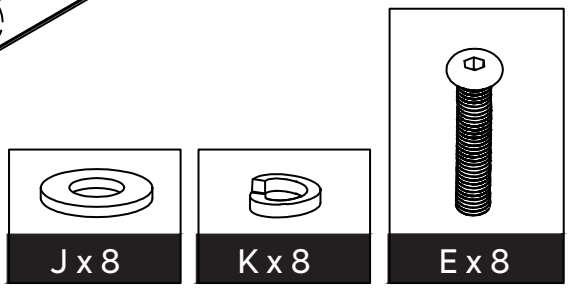

5.

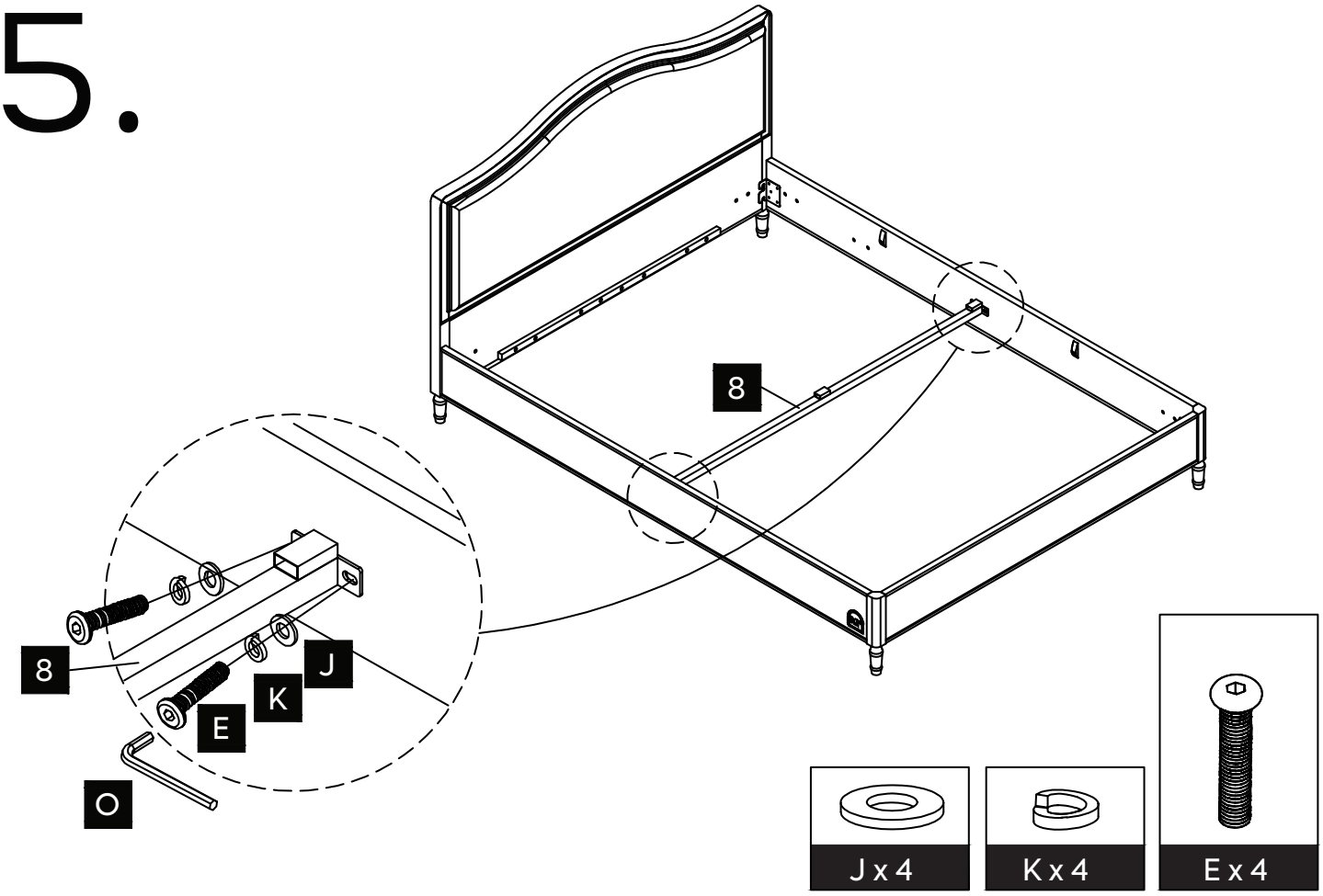

6.

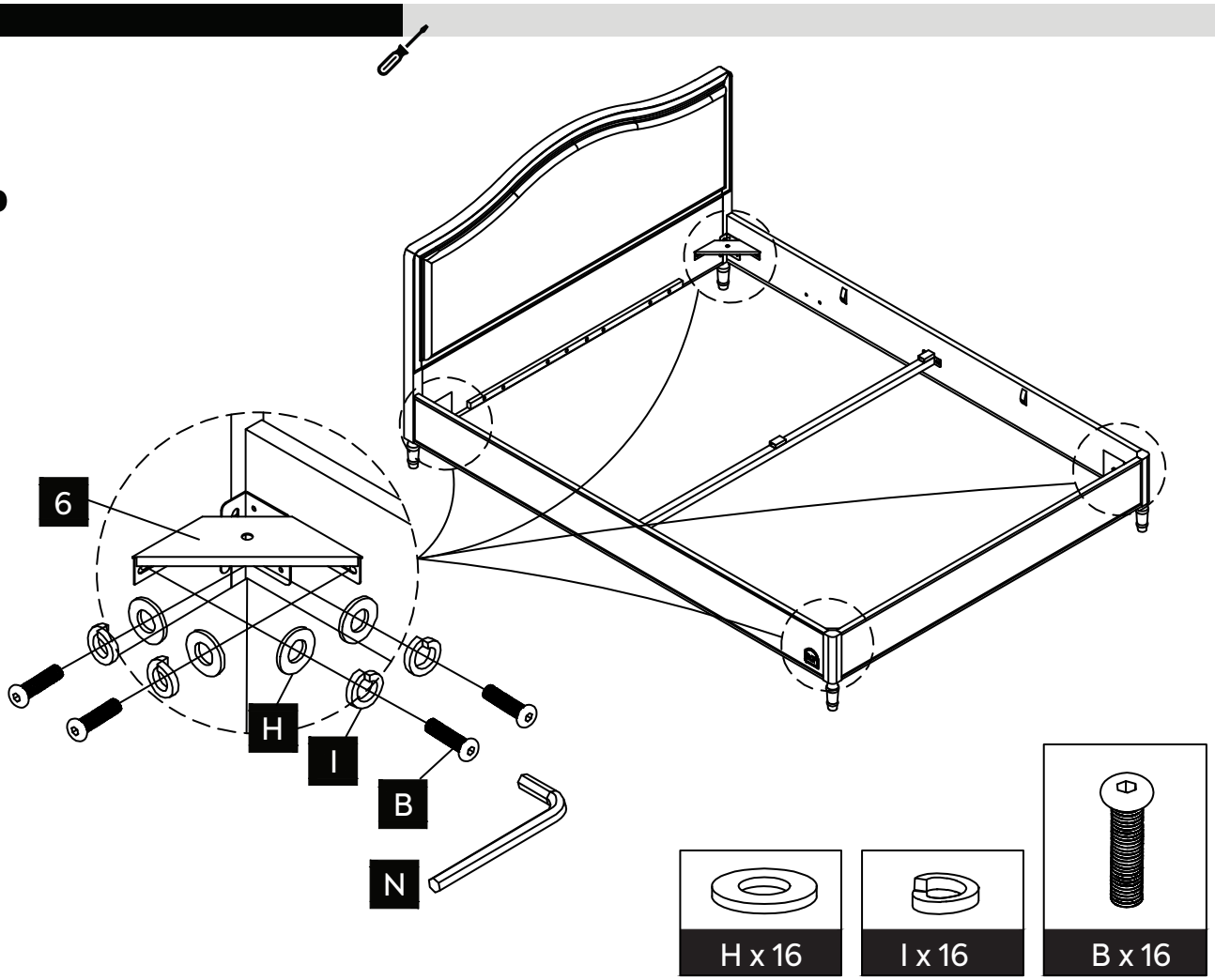

7.

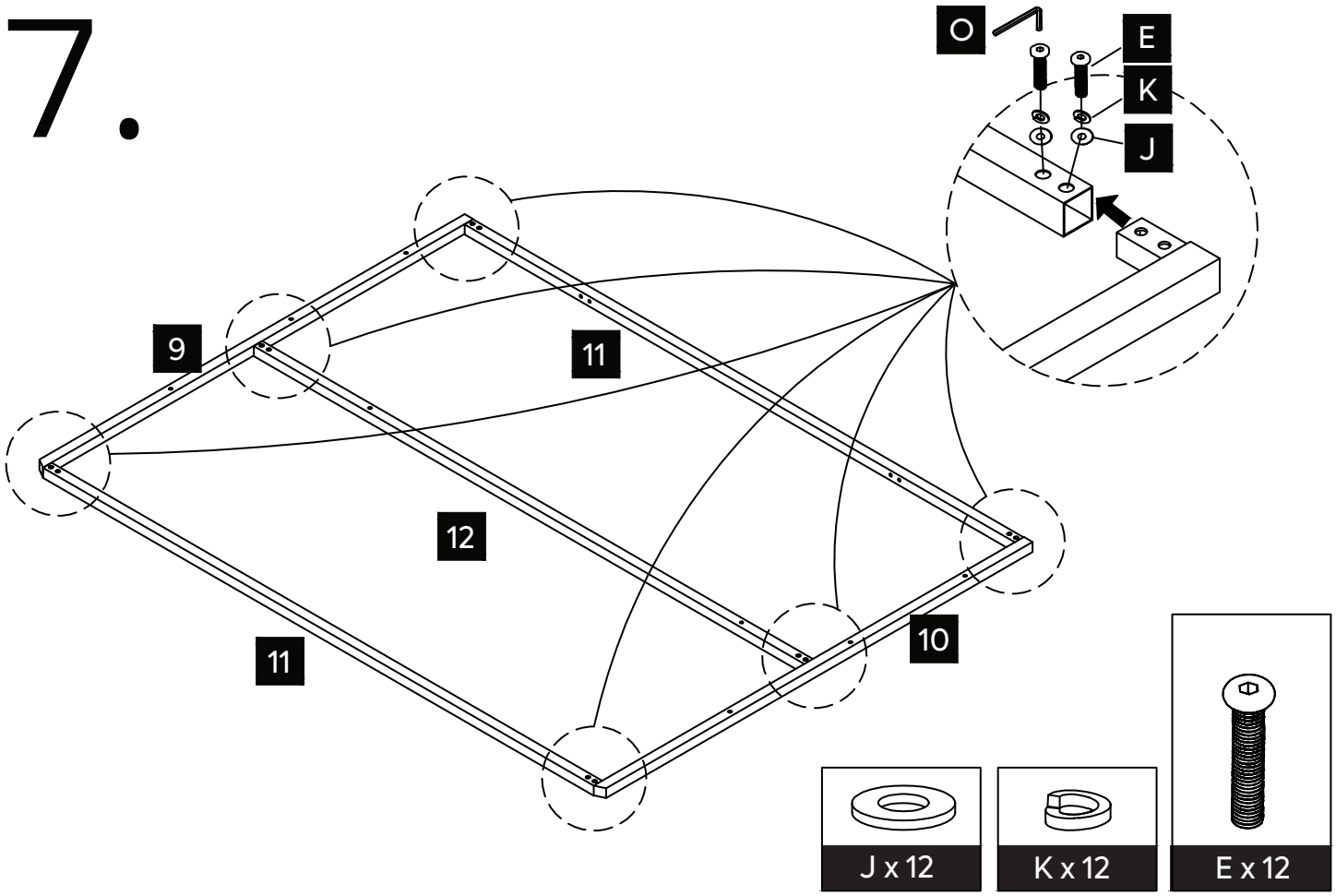

8.

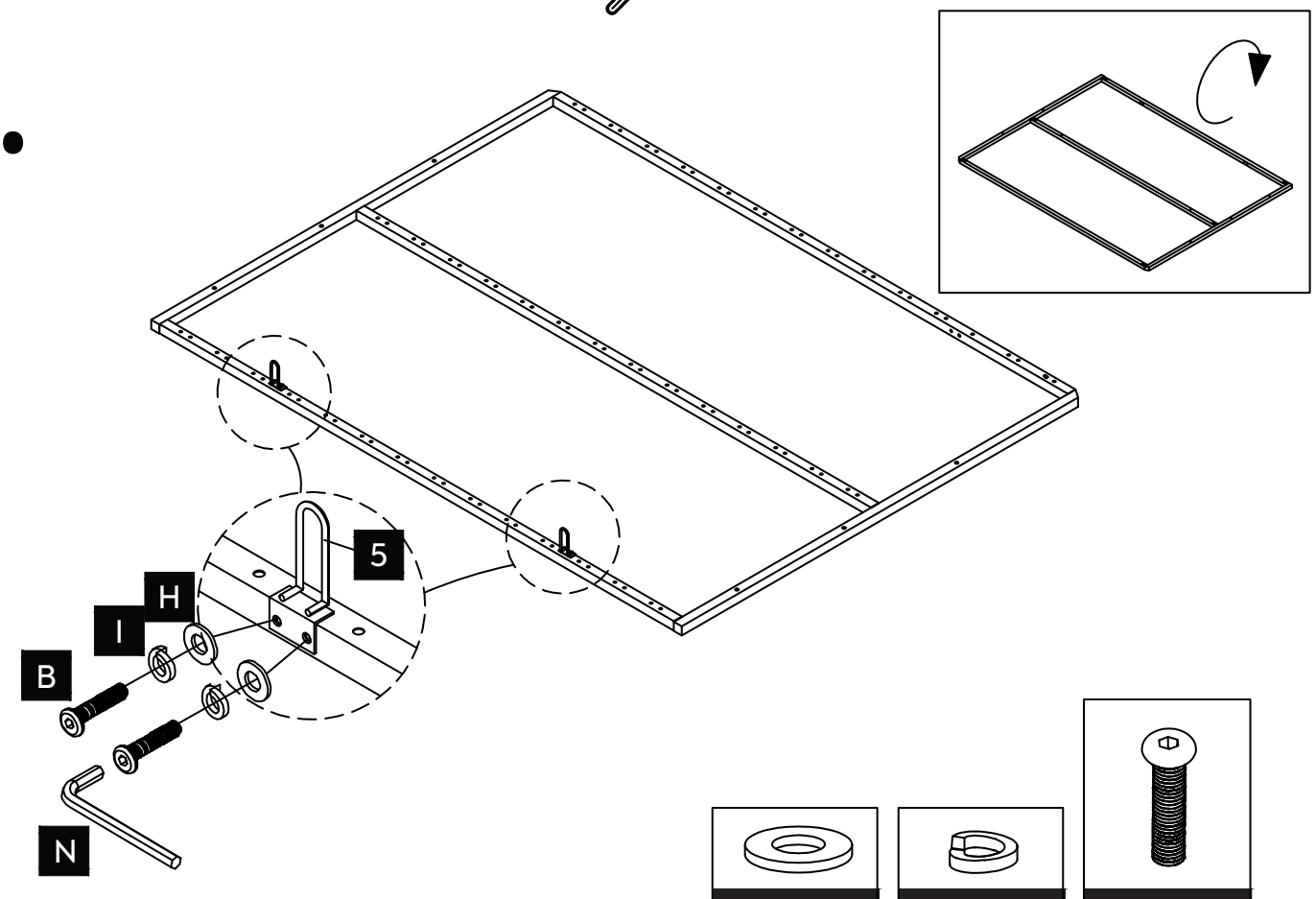

9.

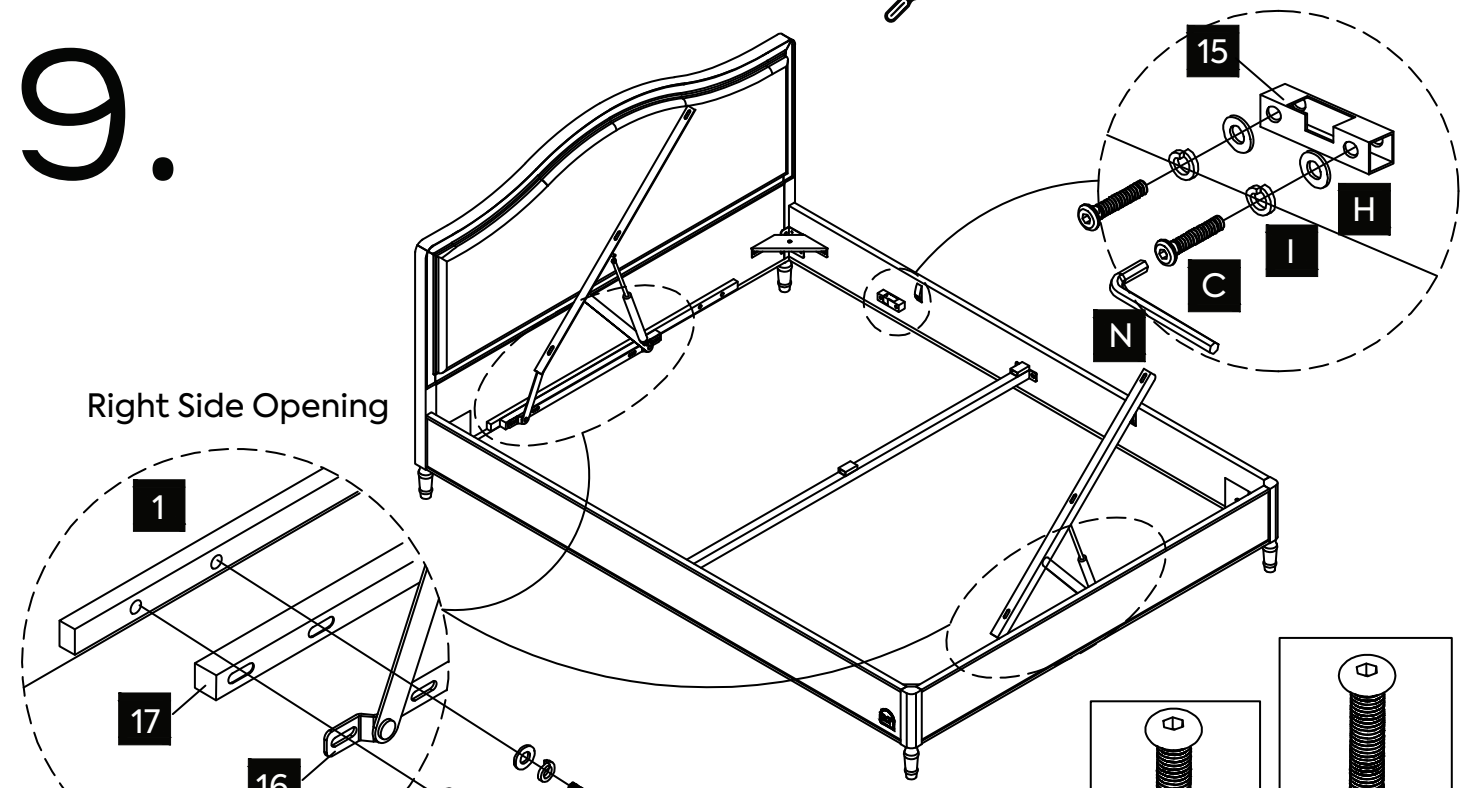

Hand entrapment

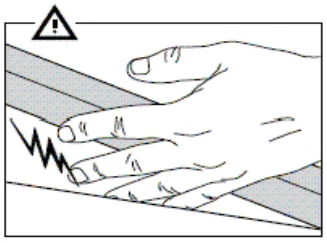

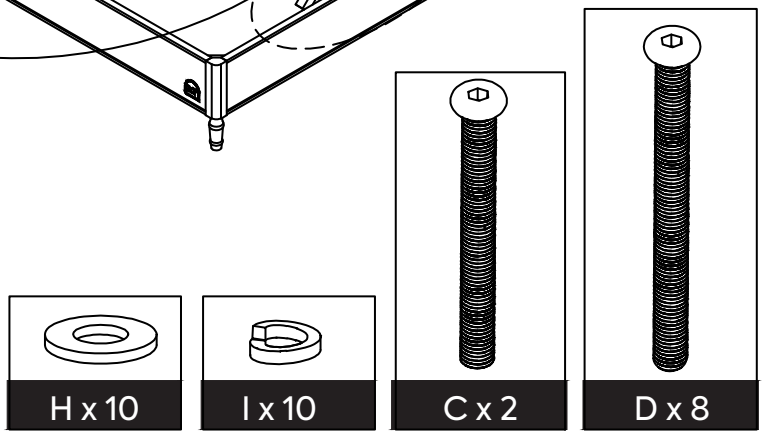

OR

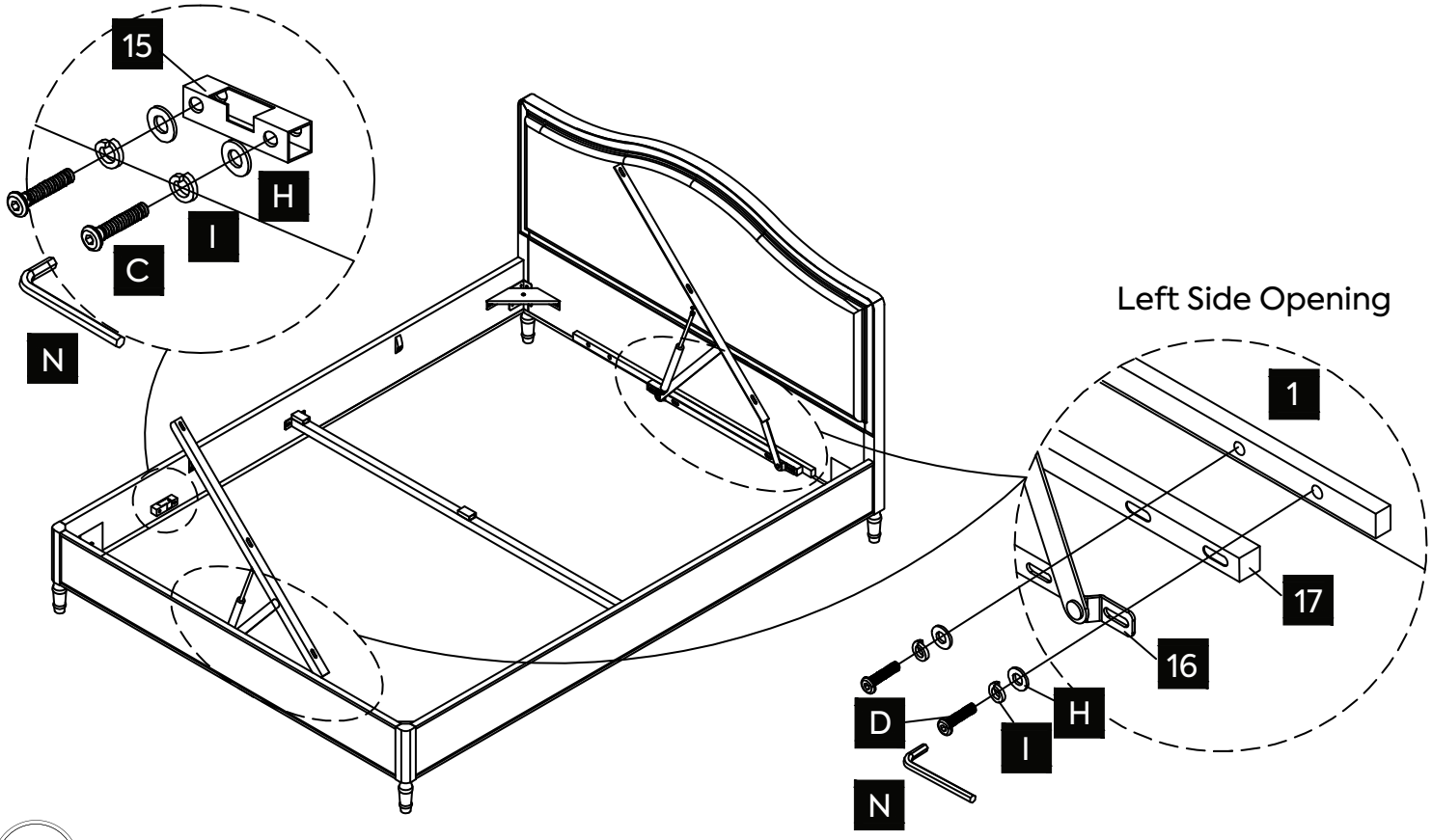

10.

Right Side Opening

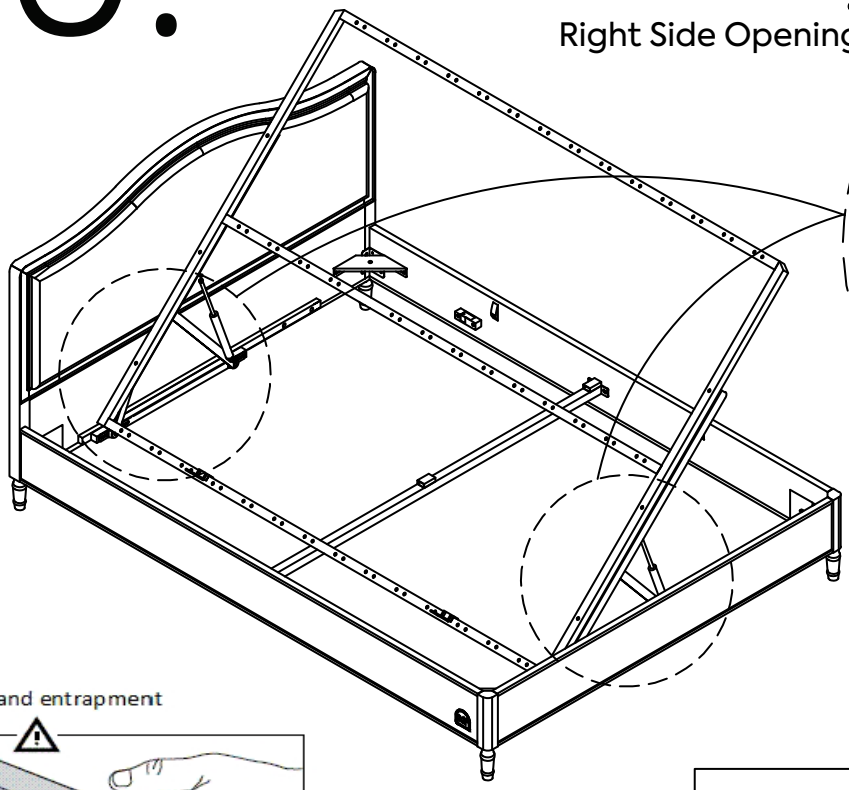

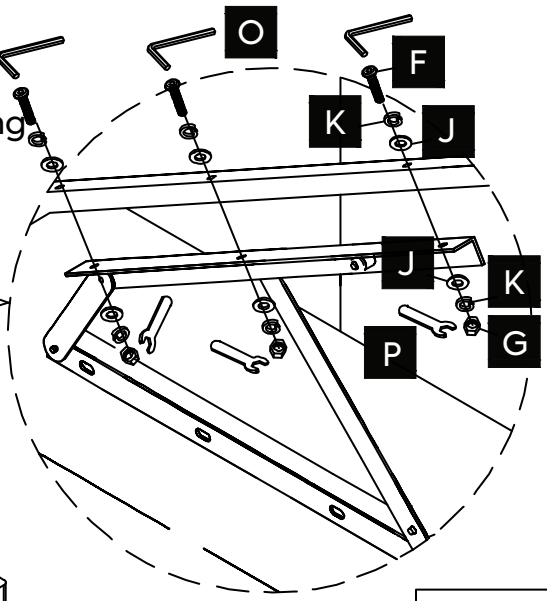

Hand entrapment

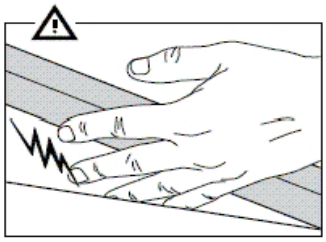

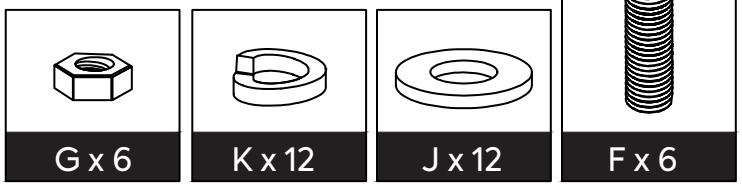

OR

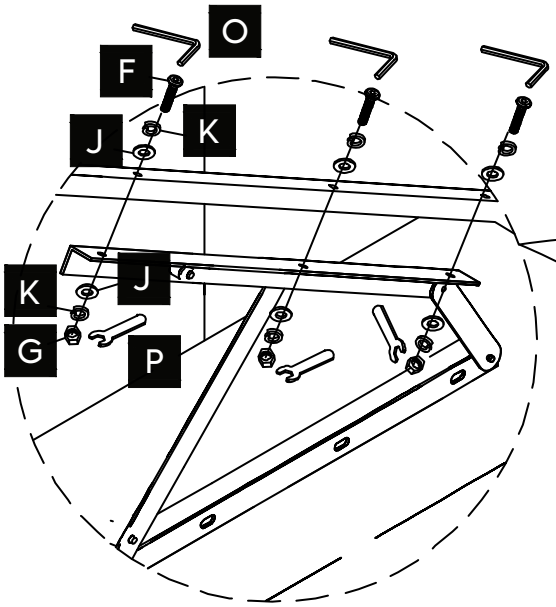

Left Side Opening

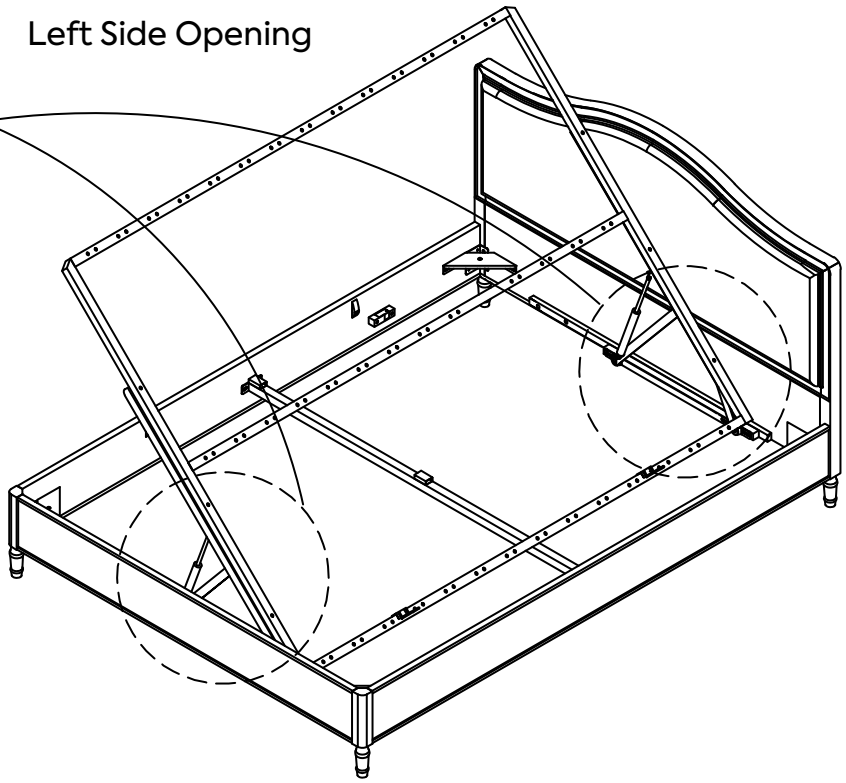

II.

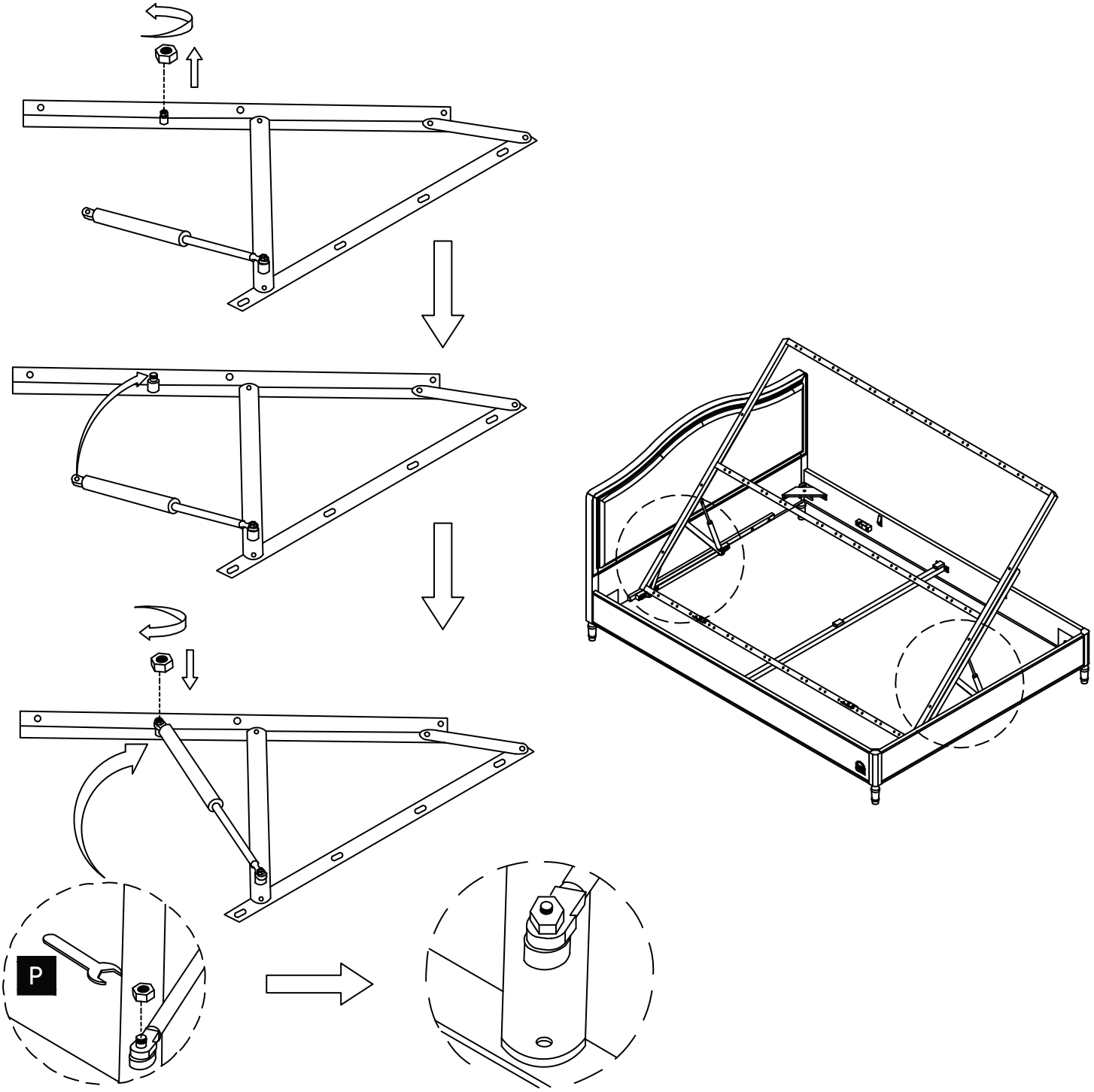

LIFT UP MECHANISUM SET

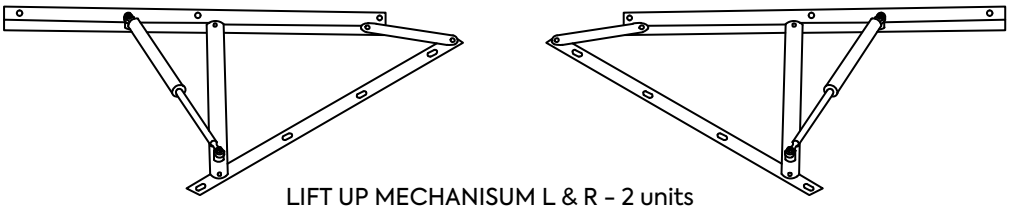

LIFT UP MECHANISUM L & R – 2 units

12.

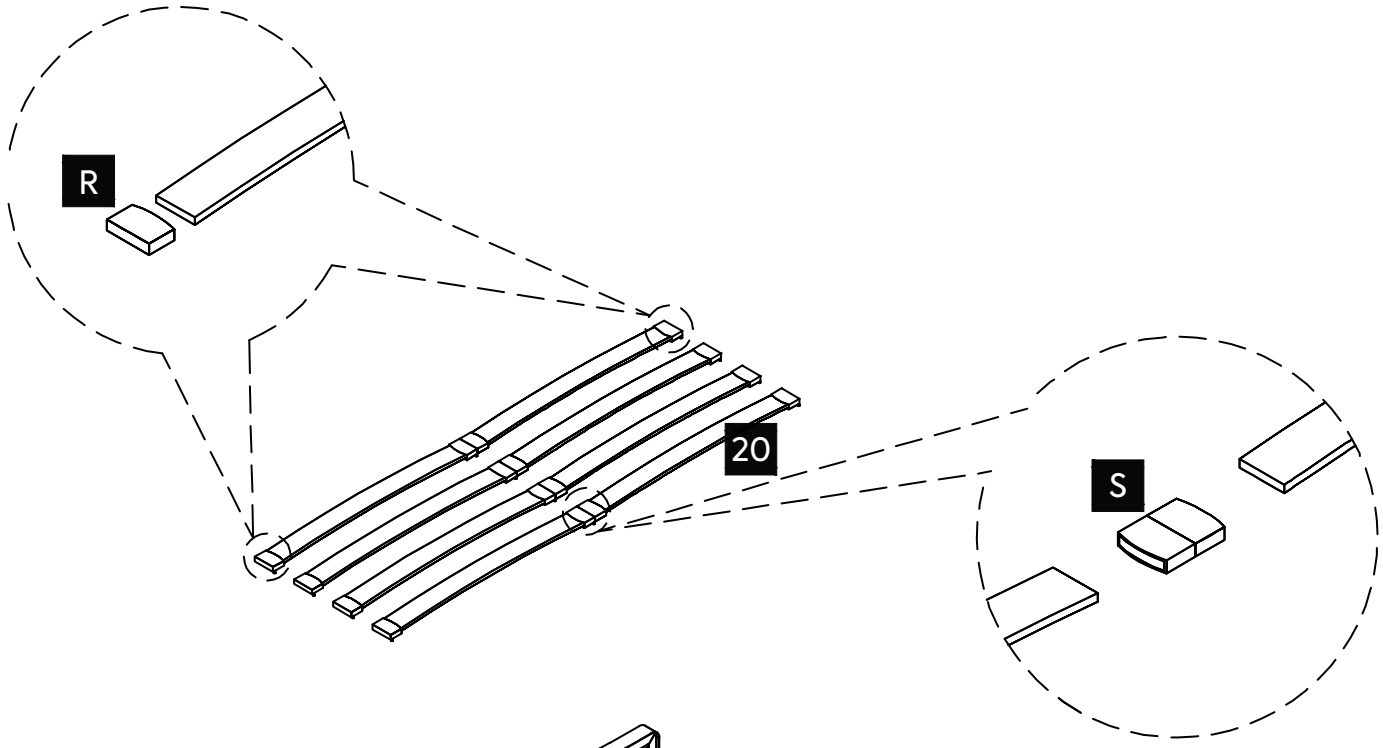

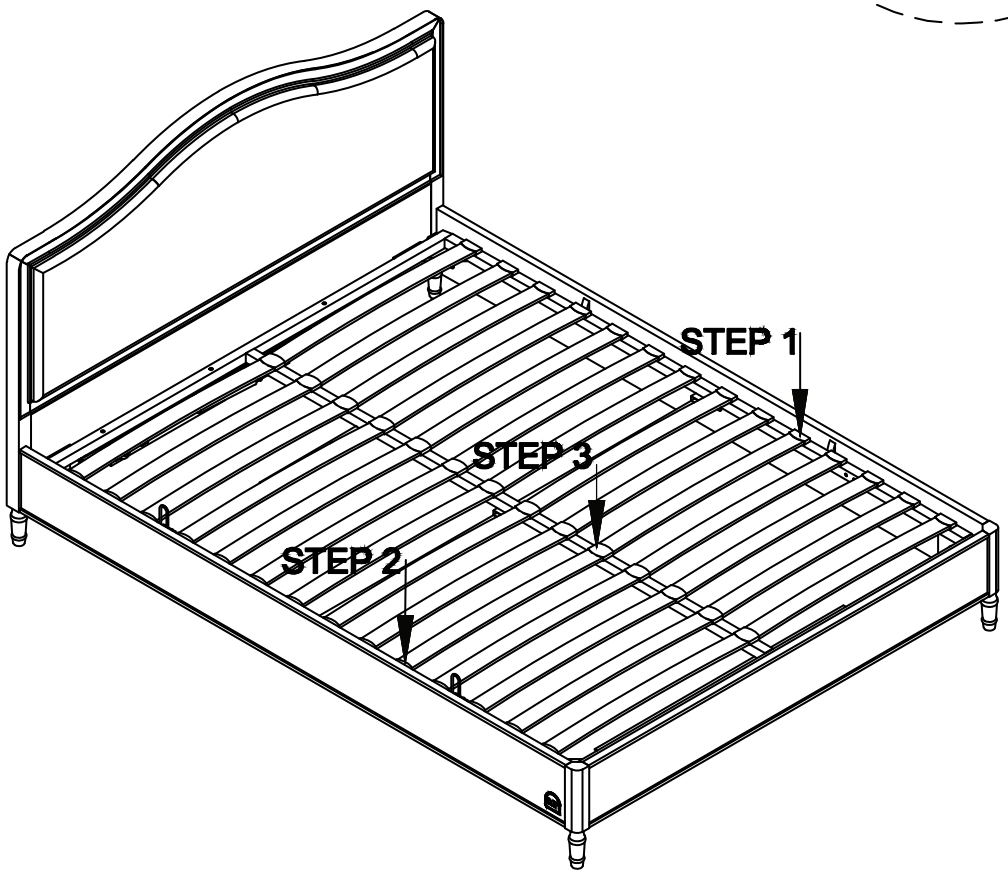

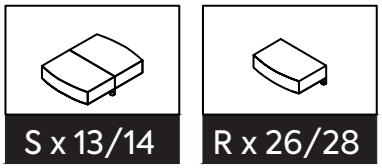

13.

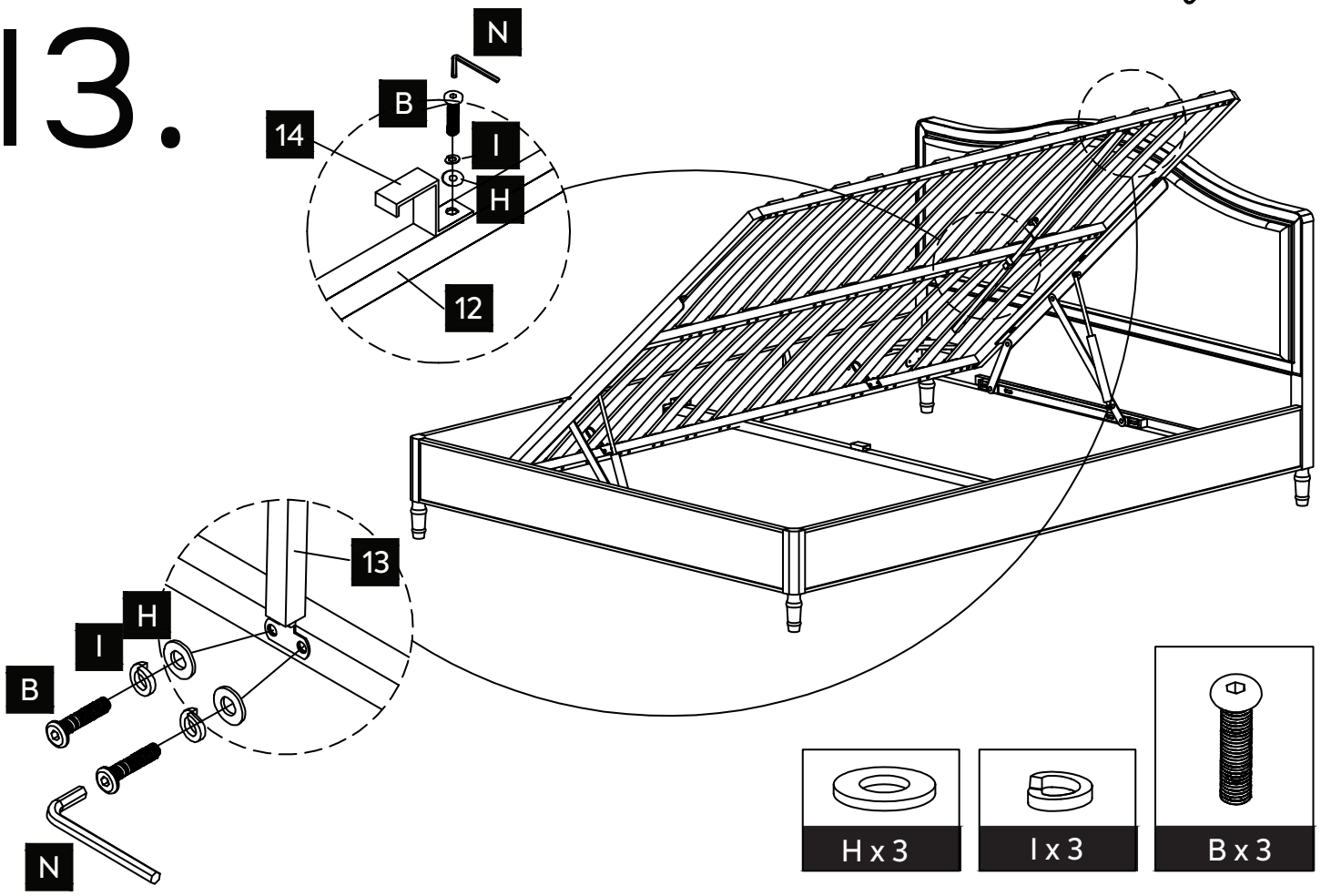
N
B
I
H
14
12
13
H
I
B
N
H x 3
I x 3
B x 3

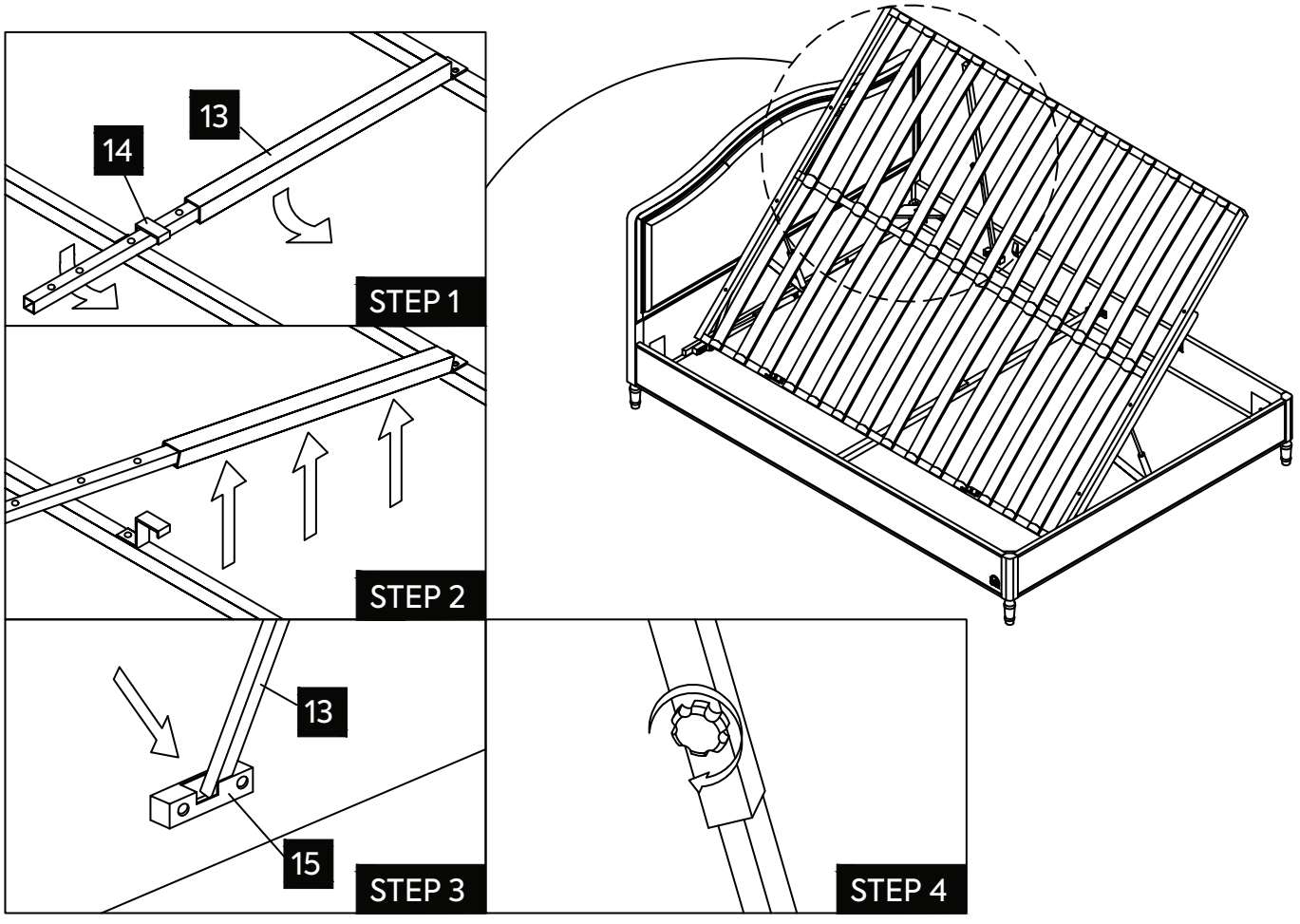
13
14
STEP 1
STEP 2
13
15
STEP 3
STEP 4

14.

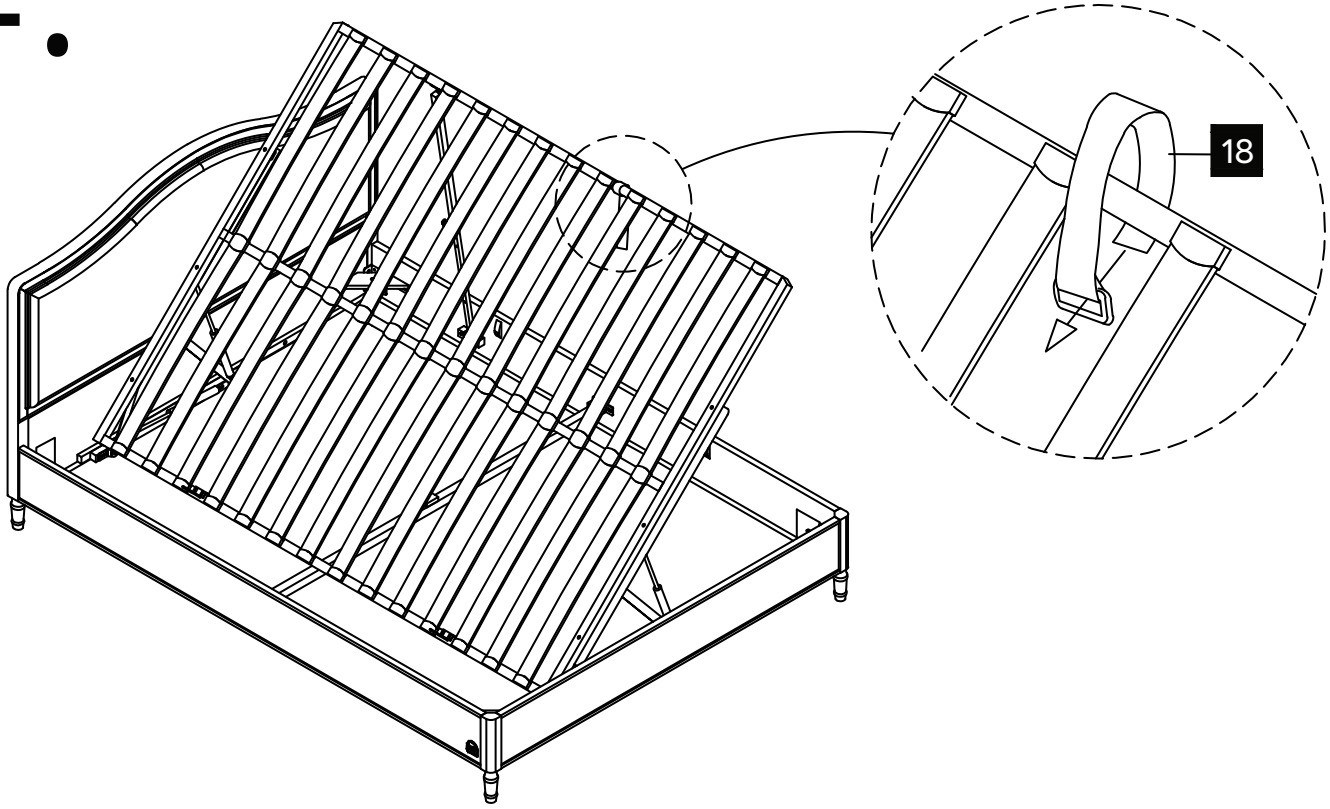

15.

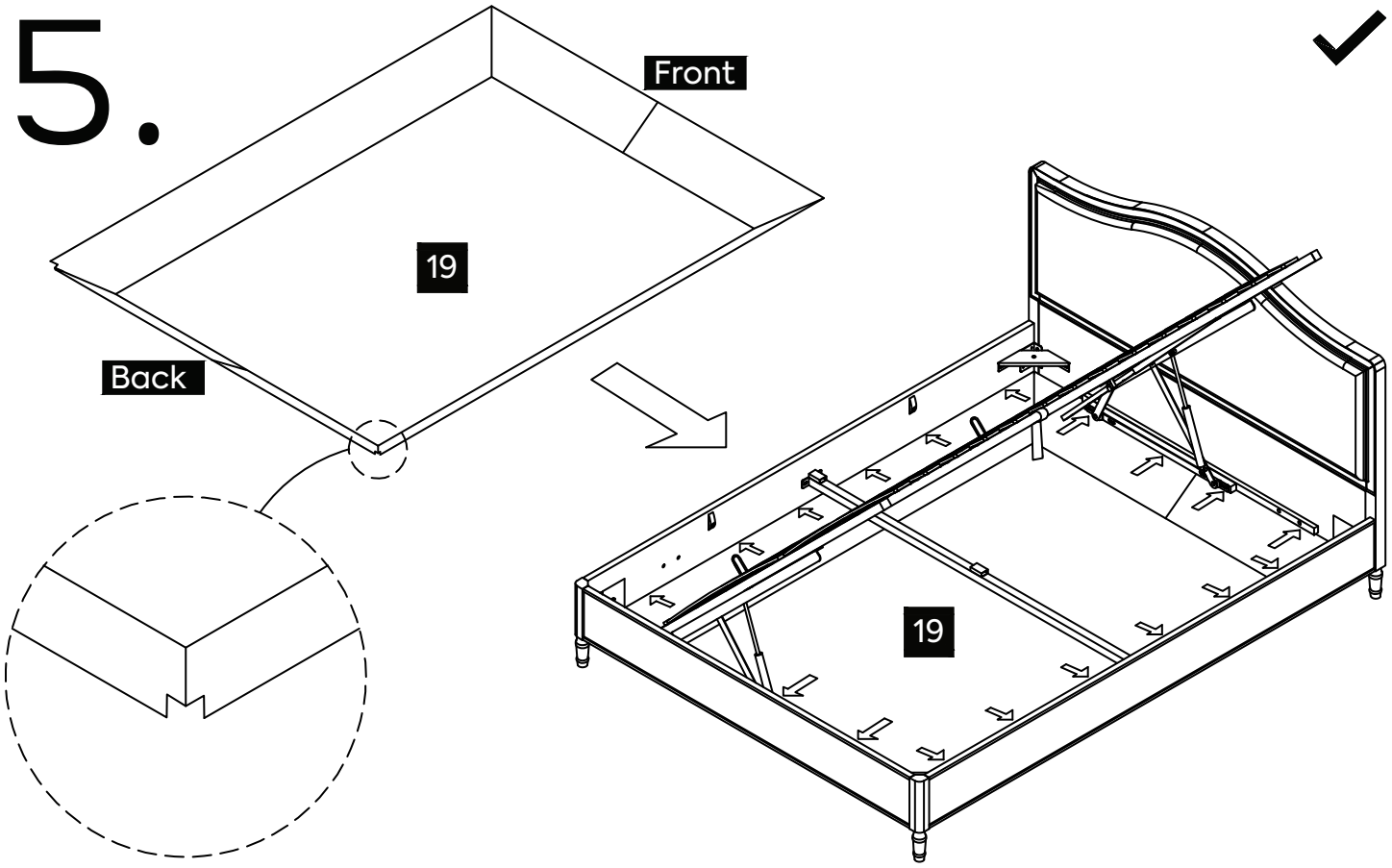

Furniture for the Modern Lifestyle.

WWW.XRLIVING.CO.UK