CLARKE & CLARKE

Calisto

Console Unit
Unité de console
Console-eenheid
Konsoleneinheit
Unidad de consola

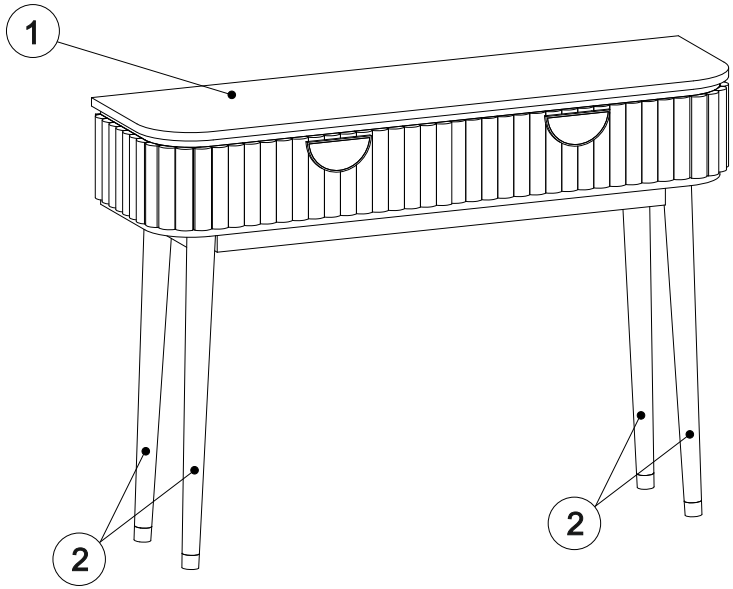

GB – Recommendations for the continual safe use of this product are stated on the final page of these instructions. Please retain for future reference.

FR – Les conseils d'utilisation de ce produit sont indiqués sur la dernière page de ces instructions. Veuillez les conserver pour vous y référer si besoin.

NL – Aanwijzingen voor veilig gebruik van dit meubel worden toegelicht op de laatste pagina van deze Instructies. Bewaar deze folder goed.

DE – Auf der letzten Seite dieser Anleitung findest du Hinweise für eine langfristig sichere Anwendung dieses Produktes. Bitte bewahre sie gut auf.

ES – Las recomendaciones para el uso continuado de este producto figuran en la última página de estas instrucciones. Por favor, consérvalas para futuras consultas.

Console Unit – 420097/627495/B55773
Made in India

SAFETY DISCLAIMER

GB
· A safety strap / bracket is included with this item.
Please ensure the strap / bracket is attached to the product and the wall to ensure it remains stable at all times during use.
· The unit must only be used on a level floor.

FR
· Une sangle / un support de sécurité est inclus dans cet article.
Assurez-vous que la sangle / le support soit fixé au produit et au mur pour s'assurer qu'il reste stable en permanence pendant l'utilisation.
· Le produit doit être utilisé à hauteur de plancher.

NL
· Dit product is inclusief veiligheids riempje / haakje.
Zorg ervoor dat het riempje / haakje aan het product en de muur bevestigd wordt zodat het stabiel blijft bij gebruik.
· Dit meubel dient alleen op een even vloer gebruikt te worden.

DE
· Dieses Produkt enthält einen Sicherheitsriemen mit Schlaufe.
Der Riemen und die Schlaufe müssen am Produkt und der Wand befestigt werden, damit das Produkt immer stabil steht.
· Stellen Sie das Produkt nur auf einem ebenen Unter-grund auf.

ES
· Incluye una cinta / soporte de seguridad.
Asegúrate de que la cinta / soporte esté adherida al producto y a la pared para garantizar que permanezca estable en todo momento durante su uso.
· El producto solo debe usarse en un suelo nivelado.

Fixtures and fittings supplied (not to scale)			
Ref	Dimensions	Visual	Qty.
A	N/A	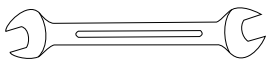	1

2x

00:30

1

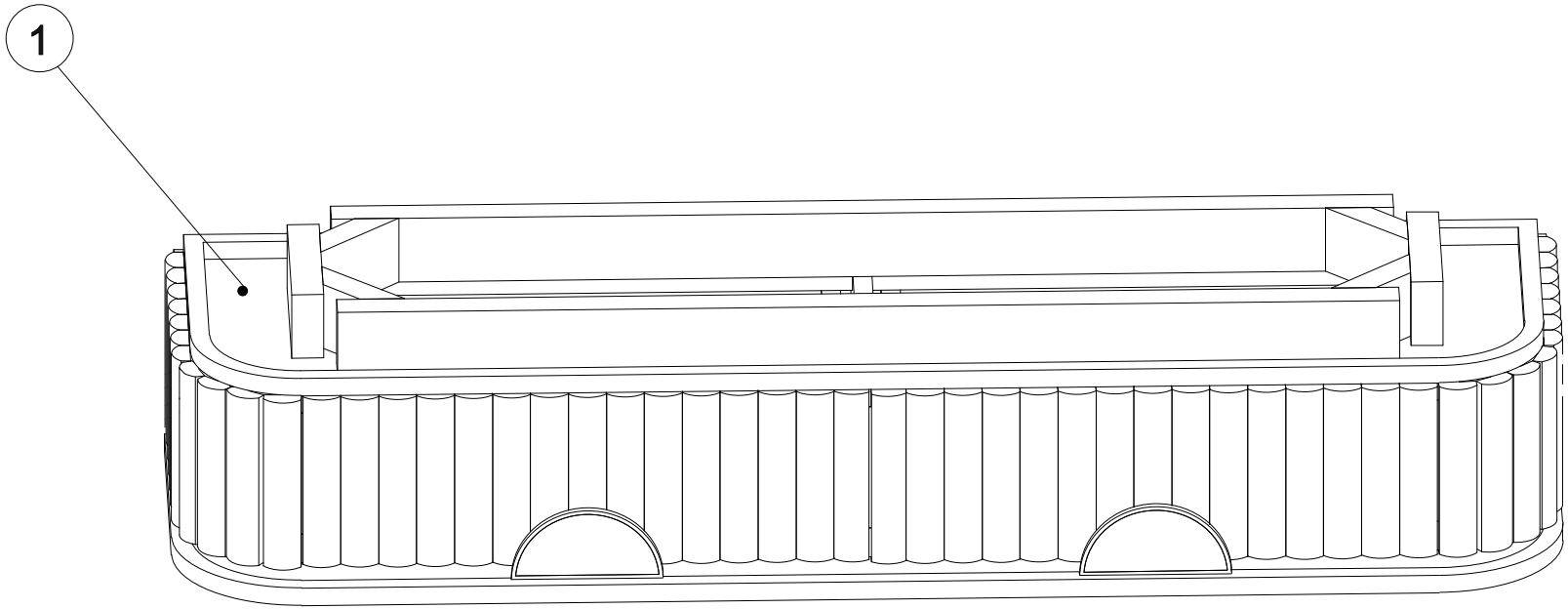

2

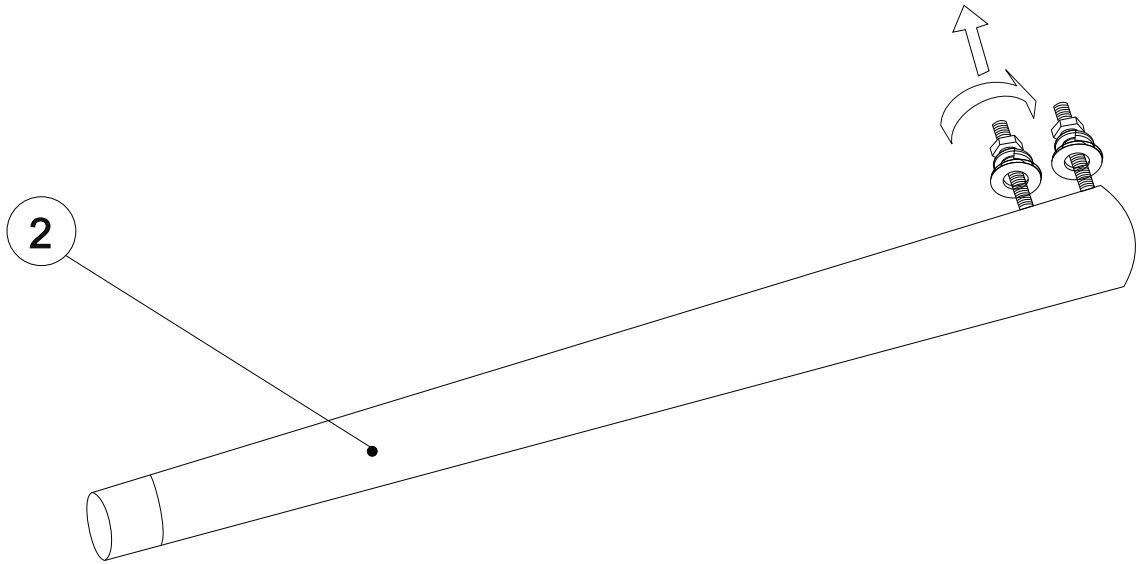

3

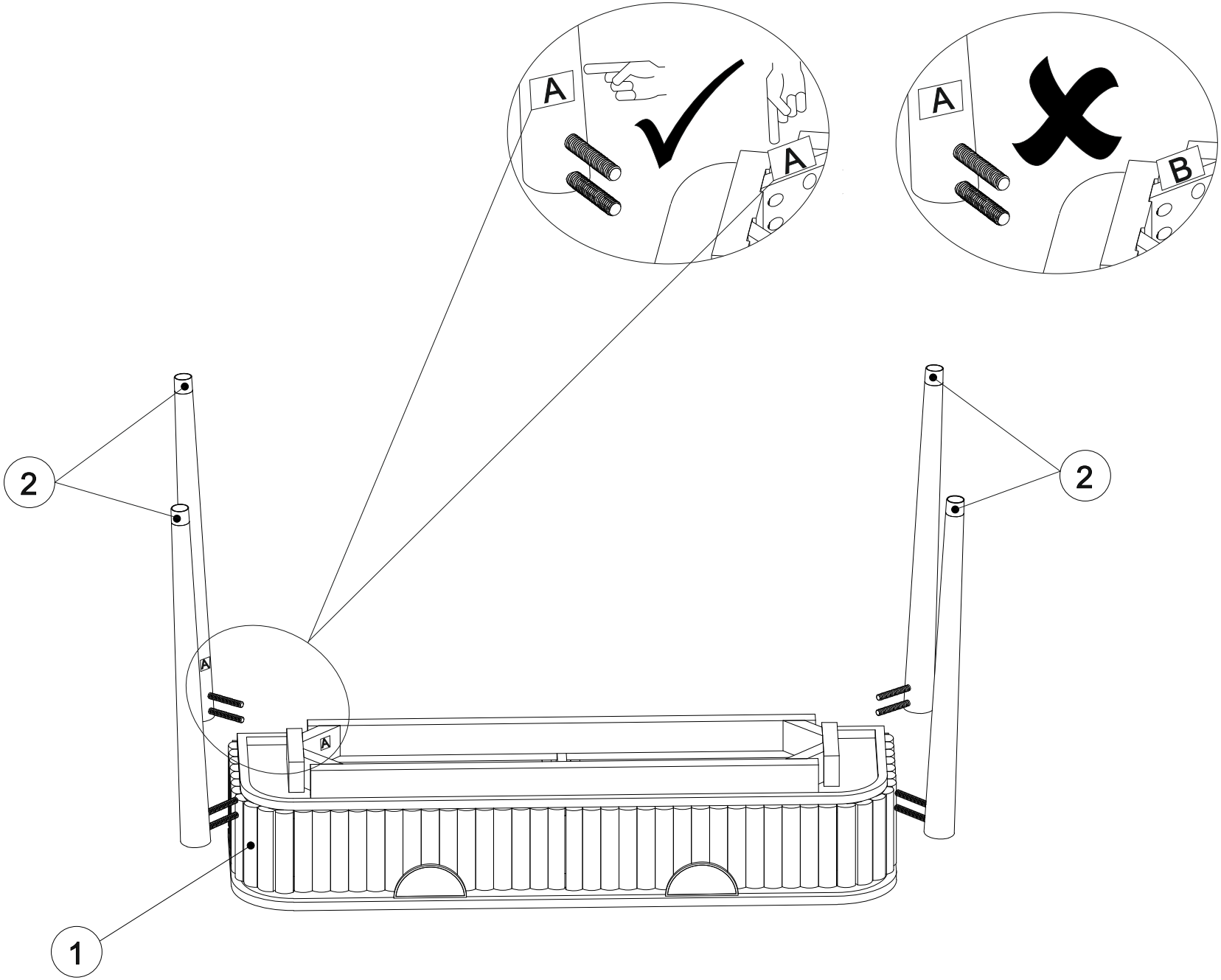

4

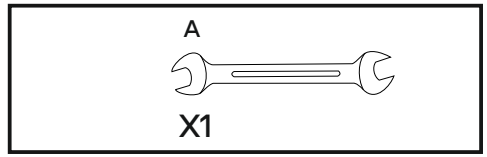

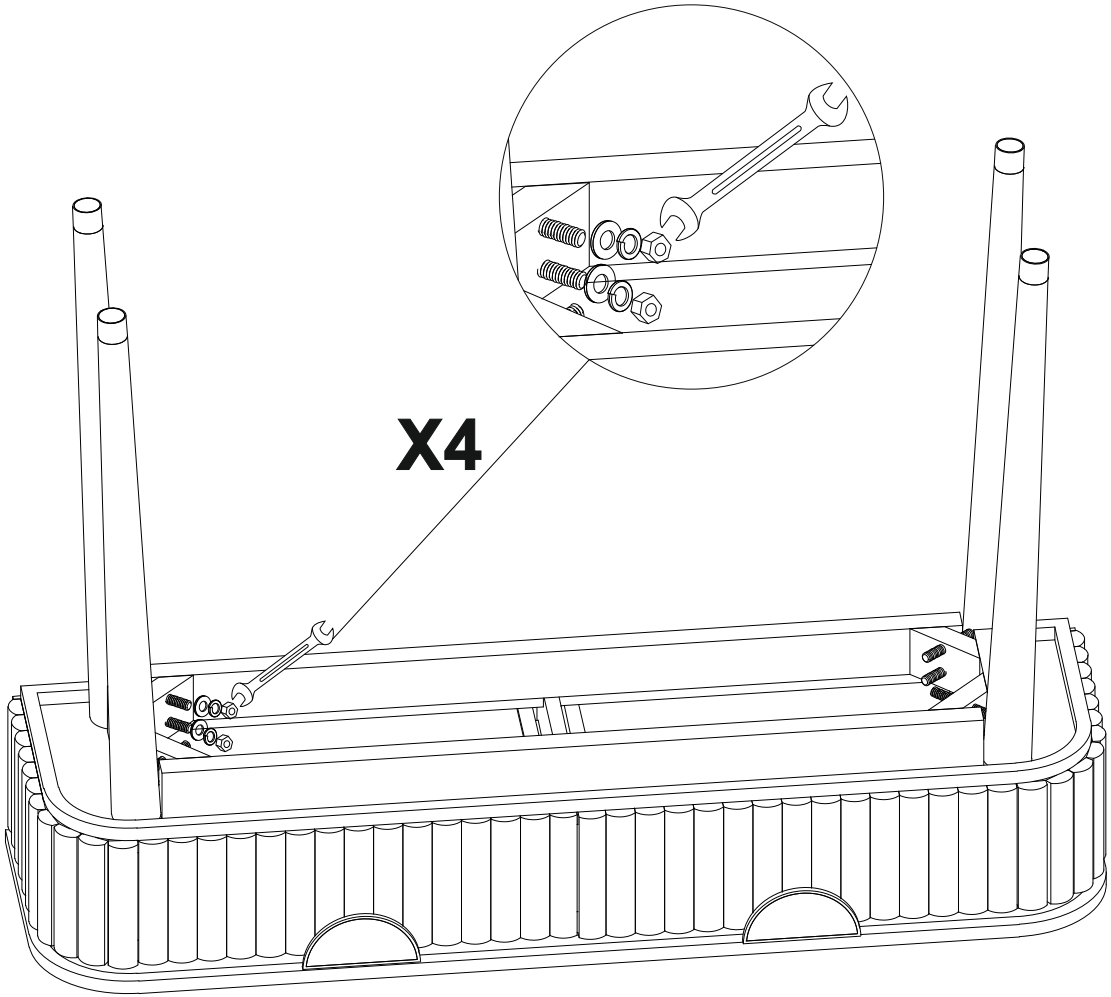

5

GB
WARNING: Always ensure the wall to be drilled is free from hidden electrical wires, water and gas pipes.

FR
ATTENTION: Assurez-vous toujours que le mur à percer est exempt de fils électriques, de conduites d'eau et de gaz cachés.

NL
WAARSCHUWING: Zorg er altijd voor dat er zich geen verborgen elektrische draden, water- en gasleidingen in de muur bevinden.

DE
ACHTUNG: Stellen Sie immer sicher, dass sich in der zu bohrenden Wand keine versteckten Stromkabel, Wasser- und Gasleitungen befinden.

ES
ADVERTENCIA: Asegúrese siempre que la pared a perforar esté libre de cables eléctricos, tuberías de agua y gas ocultos.

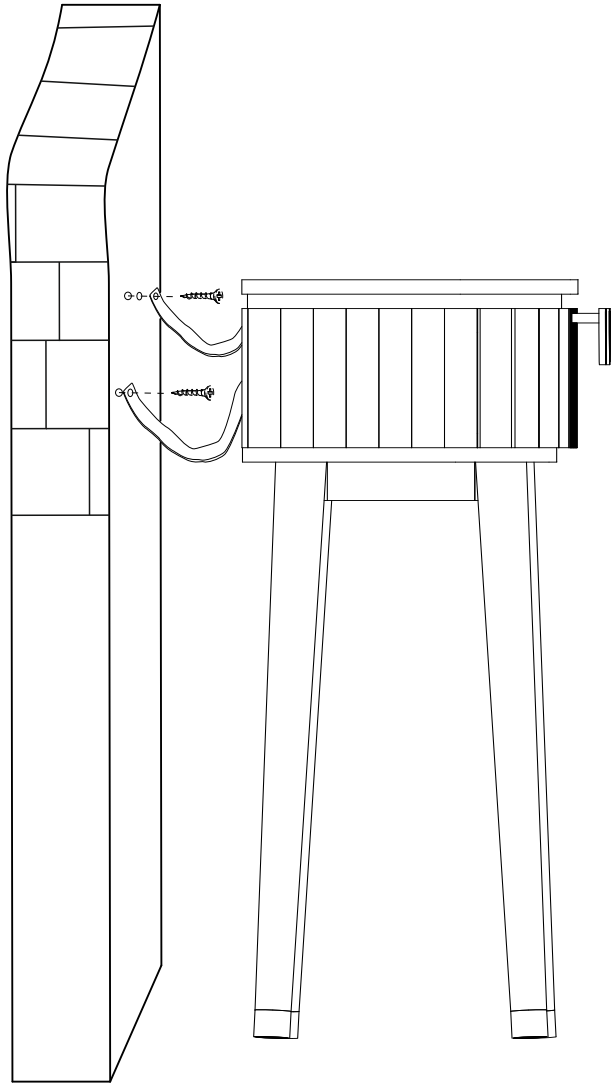

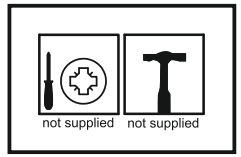

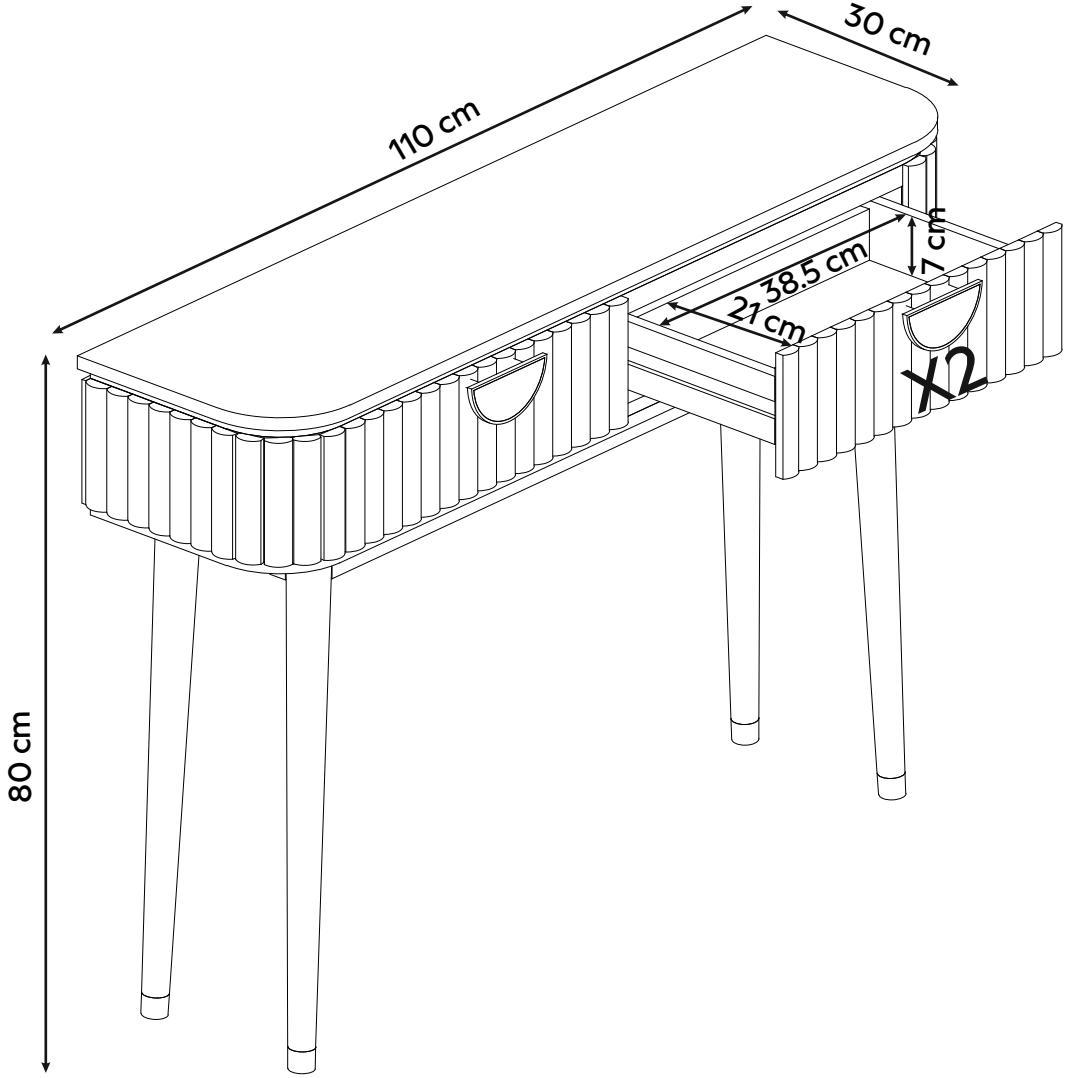

GB – Check regularly that all assembly fastenings are properly tightened and retighten when necessary

FR – Vérifiez régulièrement que toutes les fixations soient bien serrées et resserrez si nécessaire.

NL – Controleer regelmatig of alle bevestigingen goed zijn aangedraaid; draai ze indien nodig opnieuw aan.

DE – Regelmäßig kontrollieren; dass alle Beschläge und Verschraubungen gut festgezogen sind und sie bei Bedarf nachziehen.

ES – Comprueba regularmente que las fijaciones estén bien apretadas y vuelve a apretarlas en caso necesario.