MADE

WELLS
Sideboard
Tableau
Zijbord
Sideboard
Aparador

GB - Recommendations for the continual safe use of this product are stated on the final page of these instructions. Please retain for future reference.

FR - Les conseils d'utilisation de ce produit sont indiqués sur la dernière page de ces instructions. Veuillez les conserver pour vous y référer si besoin.

NL - Aanwijzingen voor veilig gebruik van dit meubel worden toegelicht op de laatste pagina van deze Instructies. Bewaar deze folder goed.

DE - Auf der letzten Seite dieser Anleitung findest du Hinweise für eine langfristig sichere Anwendung dieses Produktes. Bitte bewahre sie gut auf.

ES - Las recomendaciones para el uso continuado de este producto figuran en la última página de estas instrucciones. Por favor, consérvalas para futuras consultas.

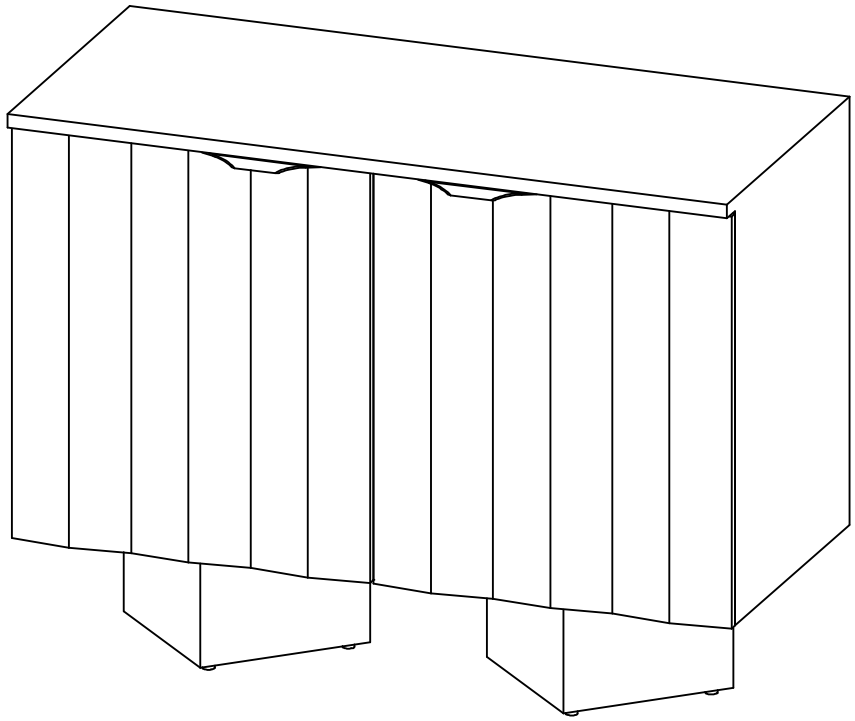

WELLS SIDEBOARD - H53574
Made In China

SAFETY DISCLAIMER

GB
• A safety strap / bracket is included with this item.
Please ensure the strap / bracket is attached to the product and the wall to ensure it remains stable at all times during use.
• The unit must only be used on a level floor.

FR
• Une sangle / un support de sécurité est inclus dans cet article.
Assurez-vous que la sangle / le support soit fixé au produit et au mur pour s'assurer qu'il reste stable en permanence pendant l'utilisation.
• Le produit doit être utilisé à hauteur de plancher.

NL
• Dit product is inclusief veiligheids riempje / haakje.
Zorg ervoor dat het riempje / haakje aan het product en de muur bevestigd wordt zodat het stabiel blijft bij gebruik.
• Dit meubel dient alleen op een even vloer gebruikt te worden.

DE
• Dieses Produkt enthält einen Sicherheitsriemen mit Schlaufe.
Der Riemen und die Schlaufe müssen am Produkt und der Wand befestigt werden, damit das Produkt immer stabil steht.
• Stellen Sie das Produkt nur auf einem ebenen Unter-grund auf.

ES
• Incluye una cinta / soporte de seguridad.
Asegúrate de que la cinta / soporte esté adherida al producto y a la pared para garantizar que permanezca estable en todo momento durante su uso.
• El producto solo debe usarse en un suelo nivelado.

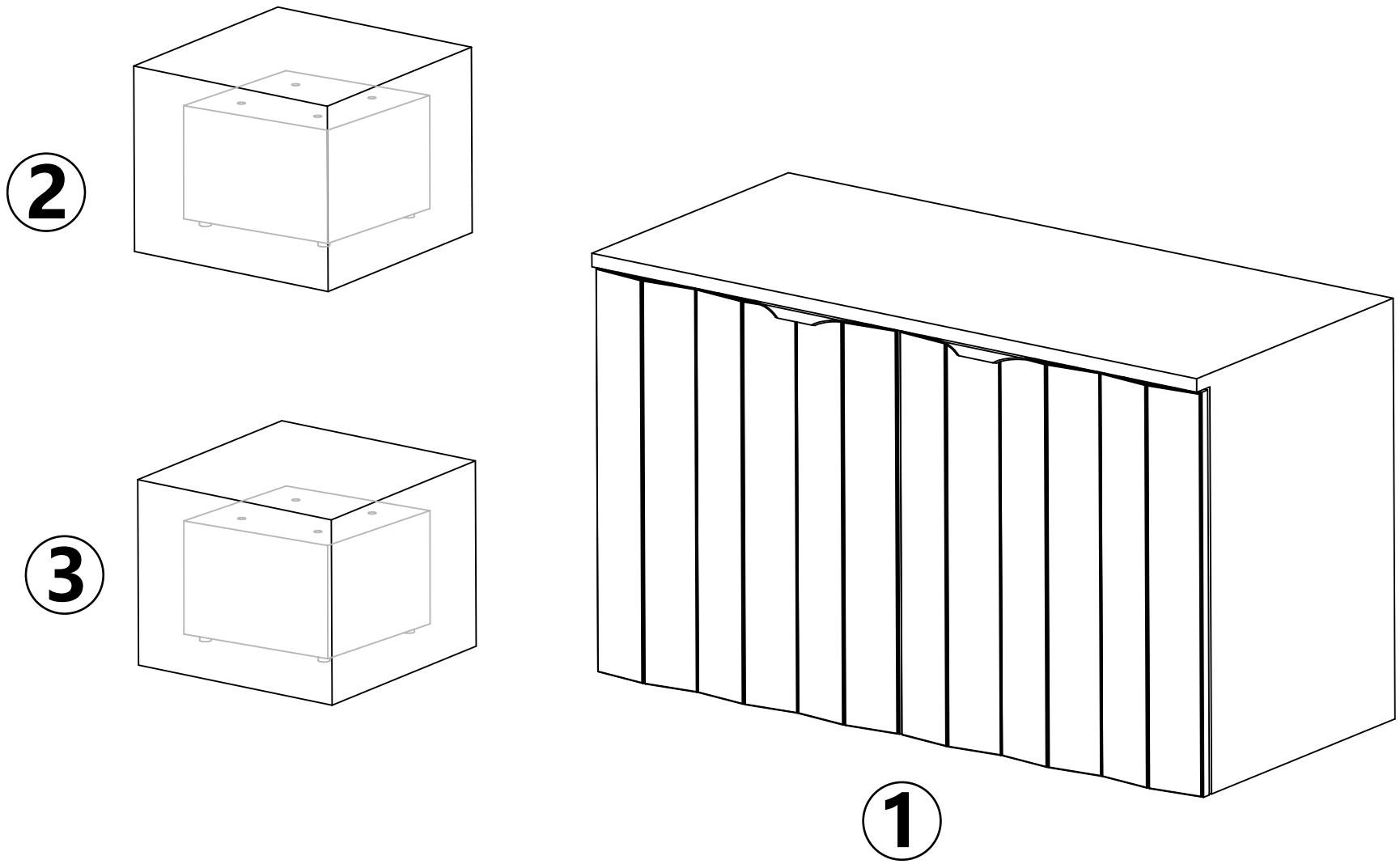
2
3
1

Fixtures and fittings Supplied			
Ref	**Dimensions**	**Qty.**	**Spare Qty.**
A	65 x 25 mm	1	/
B	12 x 25 mm	8	1
C	13 x 02 mm	8	1
D	16 x 01 mm	8	1

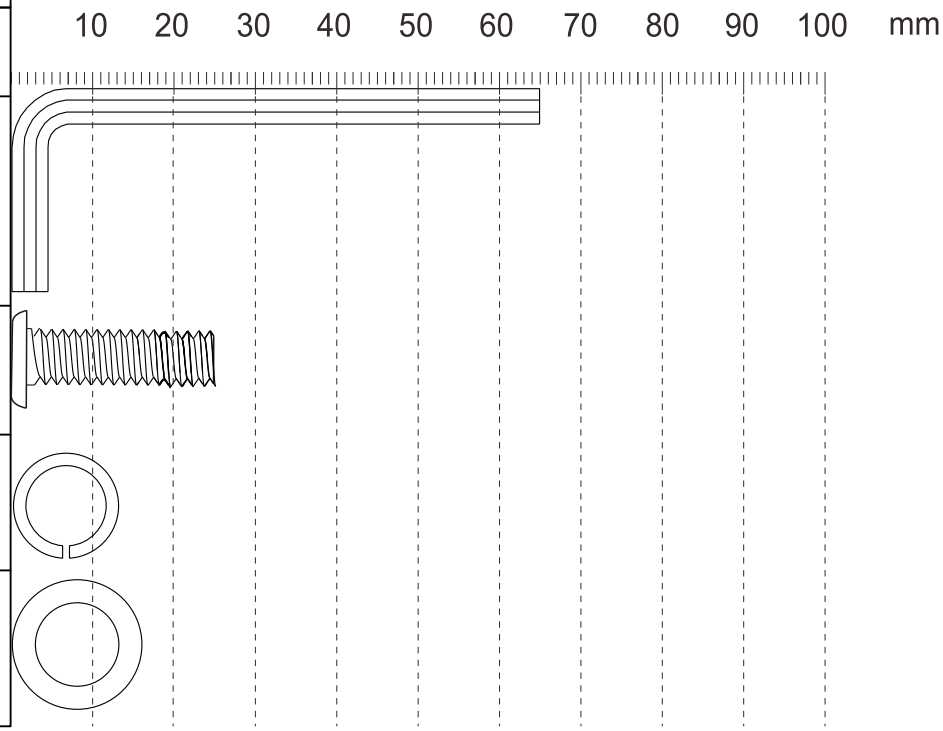

Fixtures and fittings Supplied (Not To Scale)			
Ref	**Qty.**	**Spare Qty.**	**Visual**
①	1	/	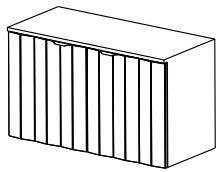
②	1	/	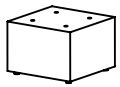
③	1	/	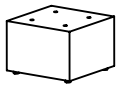

2x

00:20

1

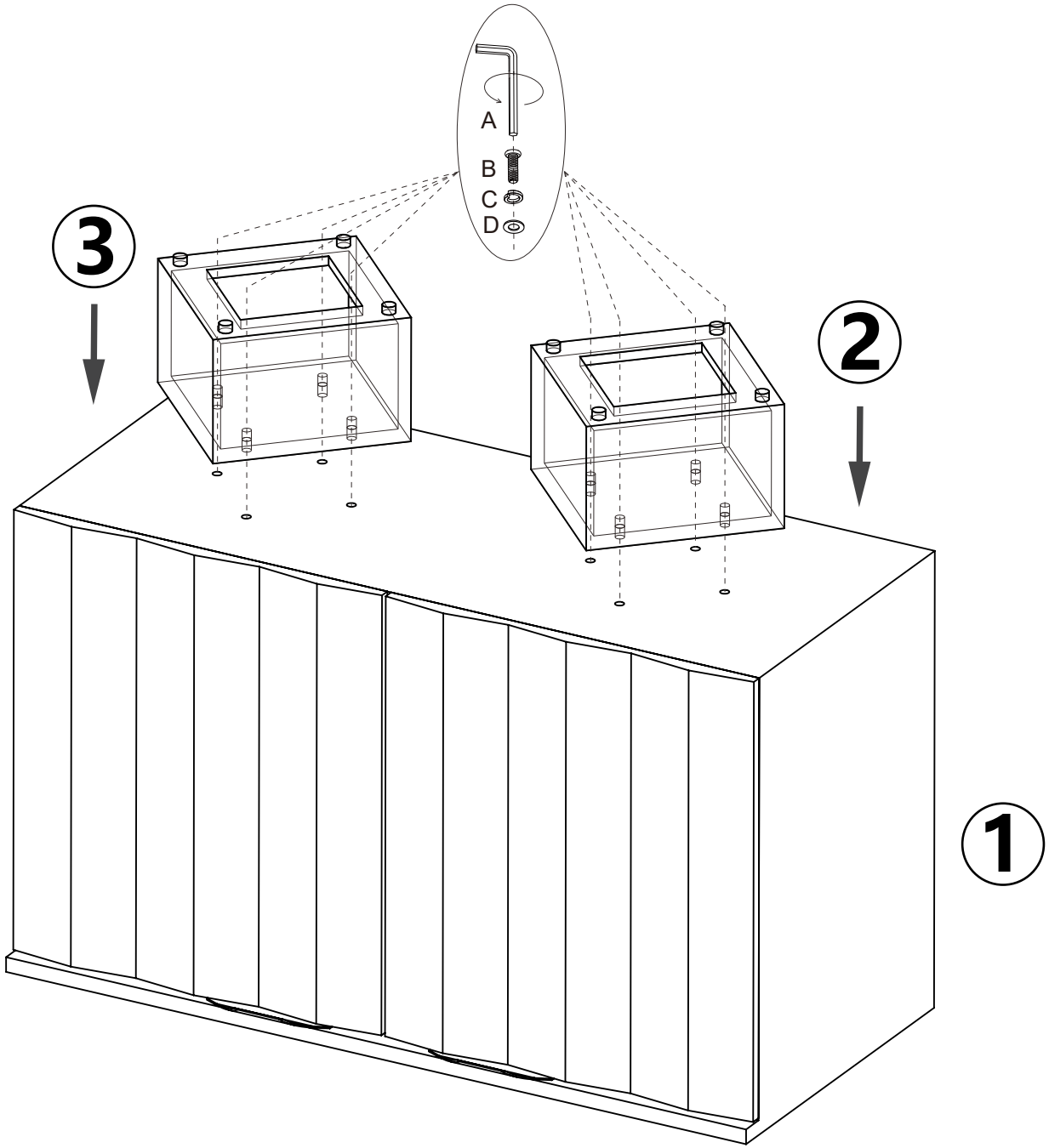

2

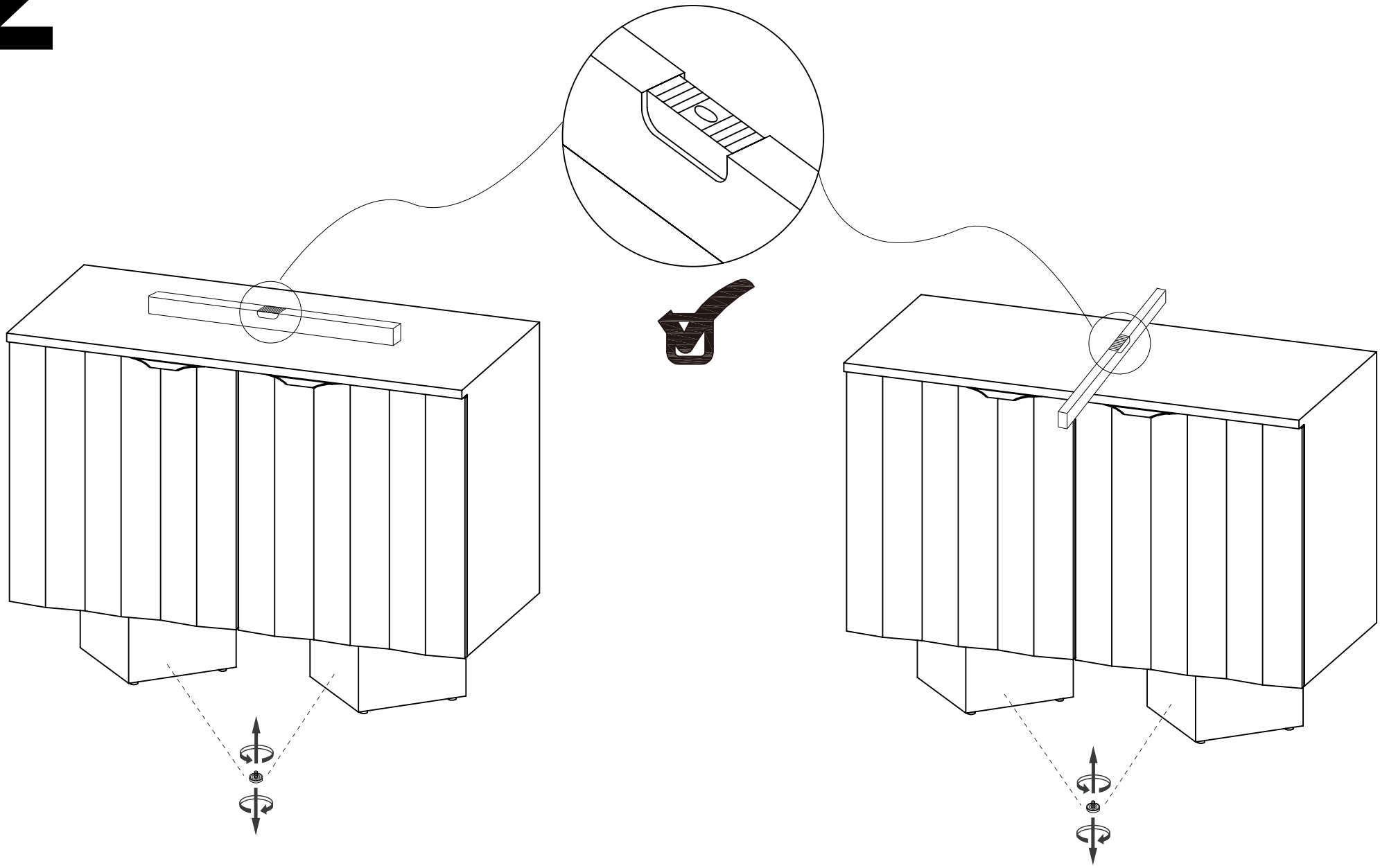

3

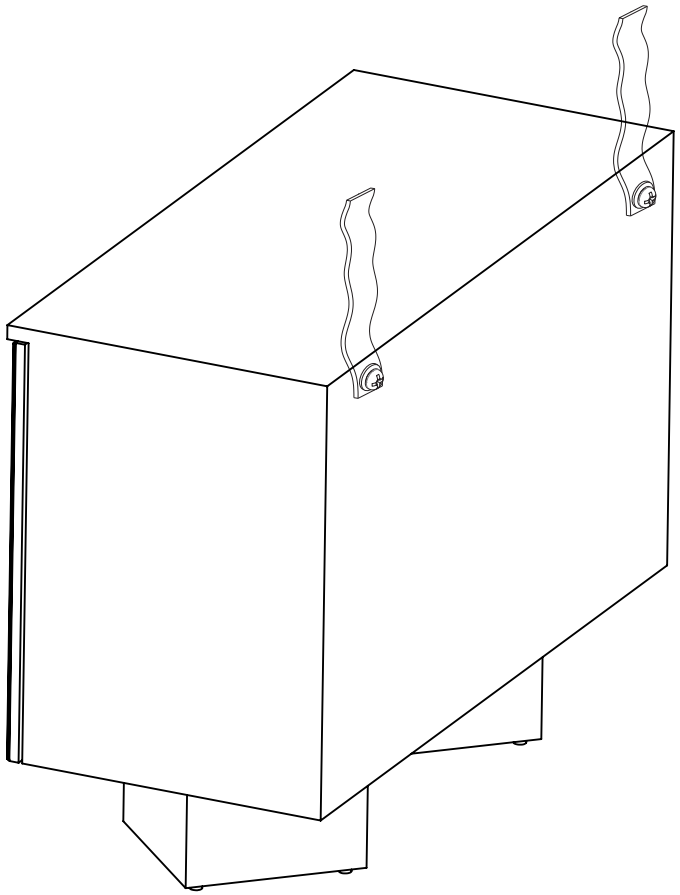

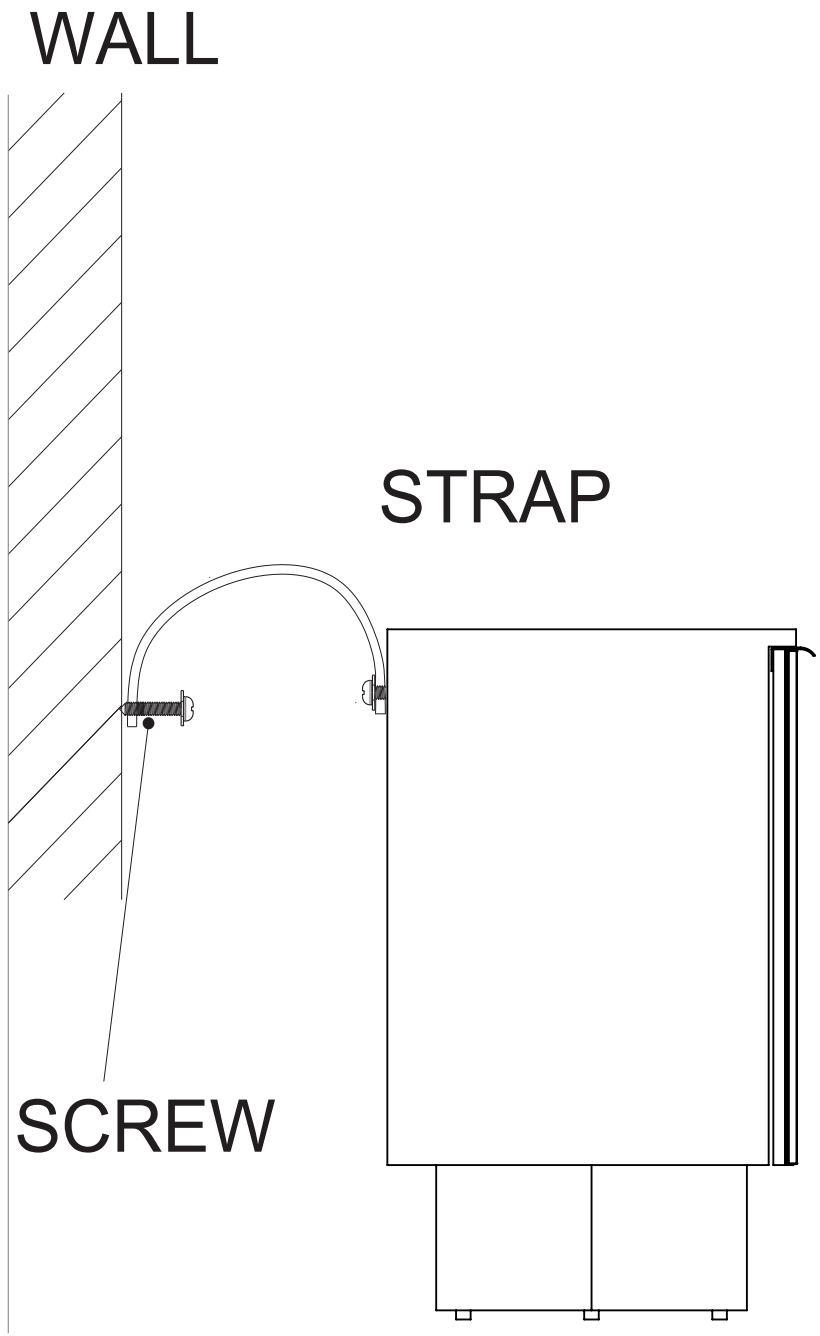

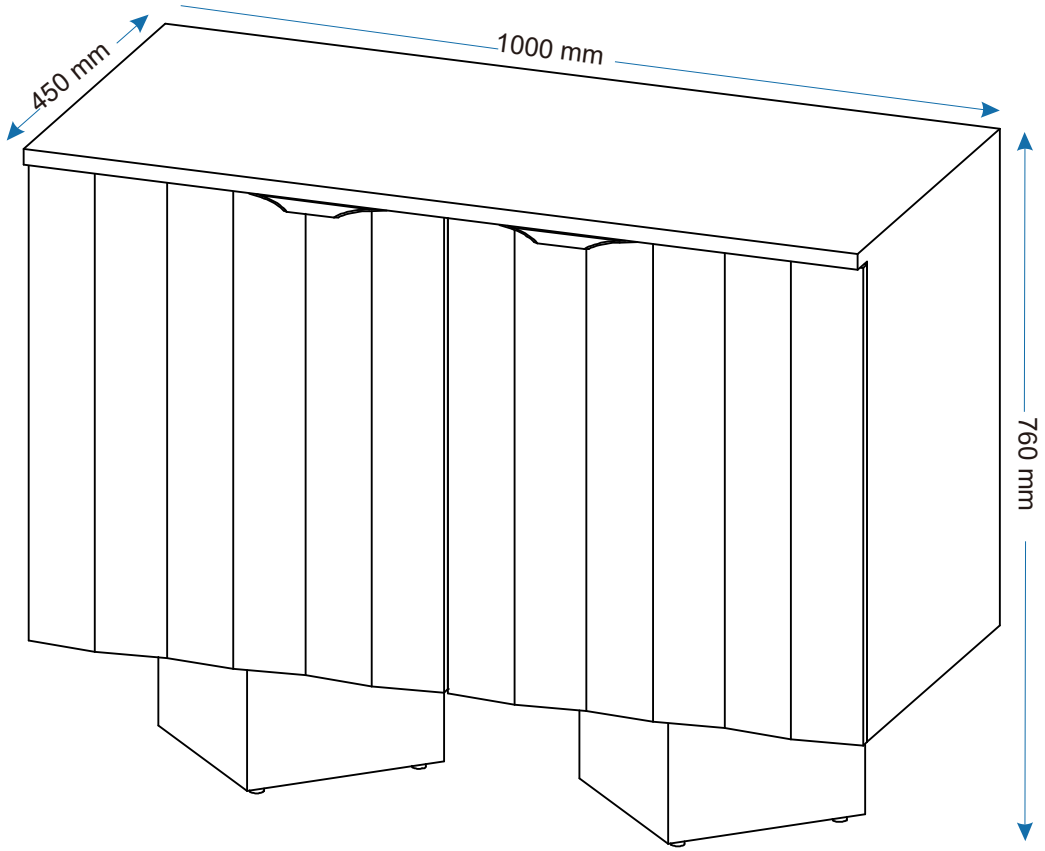

GB - Recommendations for the continual safe use of this product are stated on the final page of these instructions. Please retain for future reference.

FR - Les conseils d'utilisation de ce produit sont indiqués sur la dernière page de ces instructions. Veuillez les conserver pour vous y référer si besoin.

NL - Aanwijzingen voor veilig gebruik van dit meubel worden toegelicht op de laatste pagina van deze Instructies. Bewaar deze folder goed.

DE - Auf der letzten Seite dieser Anleitung findest du Hinweise für eine langfristig sichere Anwendung dieses Produktes. Bitte bewahre sie gut auf.

ES - Las recomendaciones para el uso continuado de este producto figuran en la última página de estas instrucciones. Por favor, consérvalas para futuras consultas.