NEXT

ARCHES WIDE DISPLAY SHELVING—V50398

Assembly instructions

Actual product size
H173.5xW90xD30cm

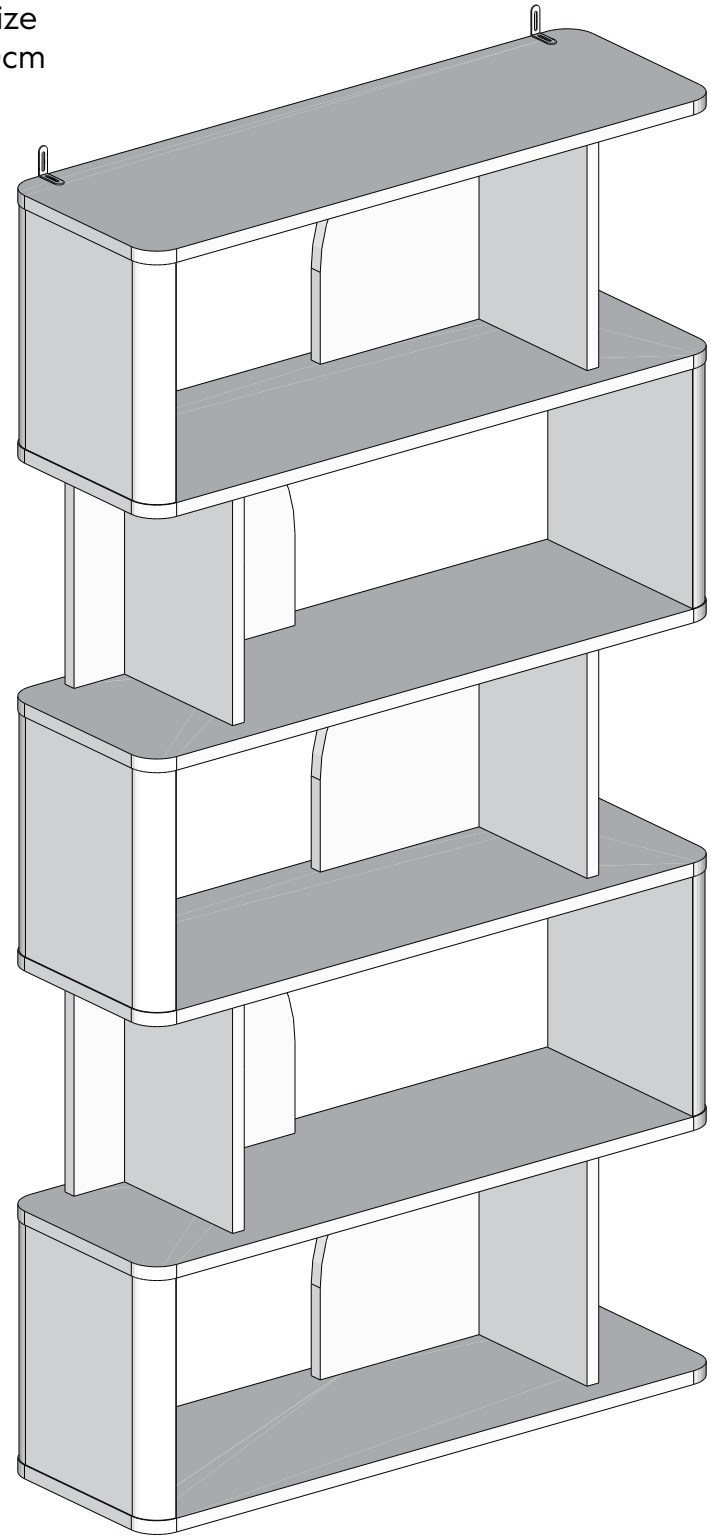

IMPORTANT-RETAIN FOR FUTURE REFERENCE

Produced in China for Next Retail Ltd. V50398-2026-V1.

ARCHES WIDE DISPLAYSHELVING—V50398

Assembly instructions

BEFORE YOU START

Number of people required to assemble

Two people are required to assemble this item

Time to assemble: 30 minutes

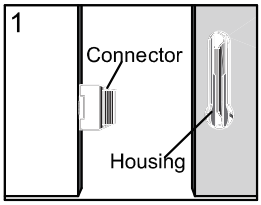

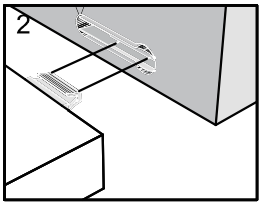

Push connector into housing tobe jointed

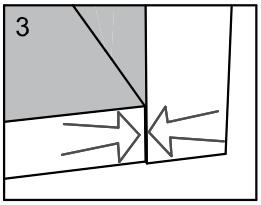

Make sure there is no gap between the panels

EN

Do's

We suggest you spend a short time reading through this leaflet before you start. When you are ready to start, make sure that you have the right tools and plenty of space. Unwrap all packaging materials and place the components on a clean surface to protect it from damage, We recommend that the packaging is used to protect the surfaces during assembly. Carefully check that you have all the parts before beginning assembly. Due to the size of this product we recommend that it is assembled in the room intended for use. Ensure the product is fully assembled as illustrated and all fixings fully tightened before use. Wipe occasionally with a soft cloth slightly dampened with water. Then buff with a dry clean soft cloth. Wood will mellow and change colour over time, we recommend that ornaments and items placed on the surface are moved regularly for the first few months to prevent uneven mellowing.

Don'ts

Do not drag or pull your furniture. Do not use silicone based furniture polish. Silicone in furniture polishes can break down the finish. Never allow any kind of liquid to remain on your furniture.Absorption can cause wood to warp or finishes to de-laminate. Do not place hot items (e.g.hot drinks) directly onto the wood surface. Please make sure you use a placemat or coaster.

Missing parts

If you are missing any fixtures and fittings for your product. Please contact our customer service team on 0333 777 8999 and they will be happy to arrange for a re-placement to be sent to you free of charge.

Warnings

We suggest you retain these instructions for future reference. Keep fittings out of children's reach and keep children well away from construction area.This product should only be used on firm level ground.Please periodically check all fittings and re-tighten as necessary. Please do not sit or stand on your furniture.Avoid exposing the furniture to excessive heat or direct sunlight as this can cause deterioration of the colour.Unwrap all packaging materials and place the components on top of the carton box or on a clean floor to protect it from damage.

Home service technicians

If you have a fault with your product, Please contact our customer service team on 0333 777 8999. If you have had the product for 28 days or less you may be offered a replacement, refund or for a fully trained home service technician to visit your home to assess the fault and repair the product where possible. Ifyou have had the product for more than 28 days we will send a dependant home service technician to review and repair the product where possible and recommend further action.

You can write to us at

Home Customer Services
Next Retail Ltd.
Desford Road,
Leicester,
LE194AT

To view our full furniture range please visit www.next.co.uk

Need Help?

With: Assembly instruction
Missing or damaged parts
CALL: 03337778999

ARCHES WIDE DISPLAYSHELVING—V50398

Assembly instructions

ES

IMPORTANTE - CONSERVAR PARA USO FUTURO

Instrucciones de montaje

Qué debe hacer

Antes de comenzar, sugerimos que lea este folleto completo. Cuando esté listo para comenzar, asegúrese de contar con las herramientas correctas y mucho espacio. Desempaque todo y coloque los componentes sobre una superficie limpia para protegerlos de daños. Sugerimos utilizar los elementos del empaque para proteger las superficies durante elmontaje. Inspeccione cuidadosamente si tiene todas las piezas antes de comenzar el montaje. Debido al tamaño de este producto, sugerimos montarlo en la habitación donde vaya a usarse. Antes de usarlo, asegúrese de que el producto esté completamente montado de acuerdo con la ilustración y todas las fijaciones esté ajustadas. Limpie ocasionalmente con un paño suave ligeramente humedecido con agua. A continuación, dé brillo con un paño suave, seco y limpio. La madera madurará y cambiará de color con el tiempo; sugerimos mover regularmente los adornos y elementos que se coloquen sobre su superficie en los primeros meses para evitar una maduración irregular.

Qué no debe hacer

No arrastre ni jale del mueble. No use productos para muebles con base de siliconas. La silicona de los productos para muebles puede destruir el acabado.Nunca deje líquidos sobre el mueble. Si se absorben, la madera puede doblarse o el acabado puede deslaminarse. No coloque objetos calientes (por ej., bebidas calientes) directamente sobre la superficie de madera. Asegúrese de usar un mantel o posavasos.

Advertencias

Sugerimos conservar estas instrucciones para usarlas en el futuro. Mantenga las fijaciones fuera del alcance de los niños y mantenga a los niños lejos de la zona de construcción. Este producto solo debe usarse sobre un piso firme y nivelado. Revise periódicamente todas las fijaciones y vuelva a ajustarlas si fuera necesario. No se siente ni se pare sobre el mueble. Evite exponerlo a calor excesivo o a la luz directa del sol ya que el color puede deteriorarse. Desempaque todo y coloque los componentes sobre una caja de cartón o el piso limpio para protegerlos de daños.

Puede escribirnos a

NEXT Retail(Ireland)Ltd,
13-18 City Quay,
Dublin 2,
DO2 ED7O,
Irlanda

RÉFÉRENCE FUTURE

FR

IMPORTANT - À CONSERVER À DES FINS DE RÉFÉRENCE FUTURE

Instructions d'assemblage

À faire

Nous vous suggérons de prendre un moment pour parcourir cette brochure avant de commencer. Avant de commencer, assurez-vous d'avoir les bons outils et un espace adéquat. Déballez soigneusement tous les matériaux d'emballage et placez les composants sur une surface propre afin de les protéger des éventuels dommages. Nous vous recommandons vivement d' utiliser l' emballage pour protéger les surfaces pend ant le processus d'assemblage.Avant de procéder à l'assemblage , assurez-vous de disposer de l'ensemble des pièces requises. Éta nt donné la taille de ce produit, nous recommandons de l' assem bler directement dans la pièce où il sera utilisé. Veillez à ce que l' assemblage du produit soit conforme à l'illustration et à ce que toutes les fixations soient bien serrées avant de l'utiliser. Pour l' entretien, essuyez occasionnellement avec un chiffon doux légèrement imprégné d'eau. Polissez délicatement à l'aide d'un chiffon propre et sec. Le bois se patine et sa couleur change avec le temps. Il est recommandé de repositionner fréquemment les ornements et les objets disposés sur la surface durant les premiers mois afin de garantir un patinage homogène.

À ne pas faire

Ne faites pas glisser ou tirer vos meubles. Évitez d'utiliser un produit d'entretien à base de silicone. L'utilisation de produits de polissage pour meubles contenant de la silicone peut compromettre la finition.Ne laissez jamais un liquide quel qu'il soit sur votre meuble. L'absorption peut causerdesdéformations du bois ou entraîner le décollement des finitions. Ne placez pas d' objets chauds (par exemple des boissons chaudes) directement sur la surface du bois. Veuillez toujours utiliser un set de table ou un sous-verre.

Avertissements

Nous vous suggérons de conserver ces instructions à des fins de référence ultérieure. Veillez à garder les accessoires hors de portée des enfants et à les tenir à l'écart de la zone d' assemblage.Ce produit doit être utilisé uniquement sur un sol stable et de niveau. Nous vous recommandons de vérifier régulièrement tous les accessoires et de les resserrer en cas de besoin. Il est déconseillé de vous asseoir ou de vous tenir debout sur vos meubles. Pour préserver la couleur du meuble, évitez de l'exposer à une chaleur trop intense ou à la lumière directe du soleil.Déballez tous les matériaux d'emballage et placez les éléments sur le carton ou sur une surface propre afin de les protéger des éventuels dommages.

Vous pouvez nous adresser votre courrier à l'adresse suivante

NEXT Retail (Ireland) Ltd,
13-18 City Quay,
Dublin 2,
D02 ED70,
Irlande

ARCHES WIDE DISPLAYSHELVING—V50398

Assembly instructions

IT

IMPORTANTE - CONSERVARE PER RIFERIMENTO FUTURO

Istruzioni di montaggio

Consigli

Ti consigliamo di dedicare un po' di tempo alla lettura di questo opuscolo prima di iniziare. Quando sei pronto per iniziare, assicurati di avere gli strumenti giusti e di avere molto spazio a disposizione. Disfa tutti i materiali di imballaggio e posiziona i componenti su una superficie pulita per proteggerli da eventuali danni. Ti consigliamo di utilizzare l'imballaggio per proteggere le superfici durante il montaggio. Controlla attentamente di avere tutti i pezzi prima di iniziare l'assemblaggio. A causa delle dimensioni di questo prodotto,

consigliamo di assemblarlo nella stanza in cui verrà utilizzato. Assicurati che il prodotto sia completamente assemblato come illustrato e che tutti i fissaggi siano completamente serrati prima dell'uso. Pulisci di tanto in tanto con un panno morbido leggermente inumidito con acqua. Quindi lucidare con un panno morbido e asciutto. Il legno si ammorbidisce e cambia colore con il passare del tempo; si consiglia di spostare regolarmente gli ornamenti e gli oggetti collocati sulla superficie per i primi mesi, per evitare che si ammorbidisca in modo non uniforme. Non fare Non trascinare o tirare i mobili. Non utilizzare lucidanti per mobili a base di silicone. Il silicone contenuto nei lucidanti per mobili può rovinare la finitura. Non lasciare mai che nessun tipo di liquido rimanga sui tuoi mobili. L'assorbimento può causare la deformazione del legno o la scollatura delle finiture. Non appoggiare oggetti caldi (ad esempio bevande calde) direttamente sulla superficie del legno. Assicurati di utilizzare una tovaglietta o un sottobicchiere.

Avvertenze

Ti suggeriamo di conservare le presenti istruzioni per future consultazioni. Tieni gli accessori fuori dalla portata dei bambini e tieni i bambini lontani dall'area di costruzione. Questo prodotto deve essere utilizzato solo su un terreno solido e pianeggiante. Controlla periodicamente tutti i raccordi e stringili nuovamente se necessario. Non sedersi o stare in piedi sui mobili. Evita di esporre i mobili a un calore eccessivo o alla luce diretta del sole, poiché ciò potrebbe causare il deterioramento del colore. Disfa tutti i materiali di imballaggio e posiziona i componenti sopra la scatola di cartone o su un pavimento pulito per proteggerli da eventuali danni.

Puoi scriverci all'indirizzo

NEXT Retail(Ireland)Ltd,
13-18 City Quay,
Dublin 2,
DO2 ED7O,
Ireland

DE

WICHTIG - FÜR SPÄTERE VERWENDUNG AUFBEWAHREN

Montageanleitung

Do's

Wir empfehlen Ihnen, dieses Merkblatt kurzdurchzulesen, bevor Sie beginnen. Wenn Sie bereit sind, mit der Arbeit zu beginnen, v ergewissern Sie sich, dass Sie die richtigen Werkzeuge und genügend Platz haben. Packen Sie alle Verpackungsmaterialien aus und legen Sie die Komponenten auf eine saubere Oberfläche, um sie vor Beschädigungen zu schützen. Wir empfehlen, die Verpackung zu verwenden, um die Oberflächen während der Montage zu schützen. Prüfen Sie sorgfältig, ob Sie alle Teile erhalten haben, bevor Sie mit der Montage beginnen. Aufgrund der Größe dieses Produkts empfehlen wir, es in dem Raum aufzubauen, in dem es verwendet werden soll. Vergewissern Sie sich, dass das Produkt wie abgebildet vollständig zusammengebaut ist und alle Schrauben fest angezogen sind, bevor Sie es benutzen. Wischen Sie gelegentlich mit einem weichen, leicht mit Wasser angefeuchteten Tuch nach. Anschließend mit einem trockenen, sauberen und weichen Tuch nachpolieren. Das Holz wird im Laufe der Zeit weich und verändert seine Farbe. Wir empfehlen, dass Ornamente und Gegenstände, die auf der Oberfläche platziert werden, in den ersten Monaten regelmäßig bewegt werden, um ein ungleichmäßiges Aushärten zu verhindern.

Don'ts

Ziehen oder zerren Sie nicht an Ihren Möbeln. Verwenden Sie keine Möbelpolitur auf Silikonbasis.Silikone in Möbelpolituren können die Oberfläche angreifen. Lassen Sie niemals irgendwelche Flüssigkeiten auf Ihren Möbeln zurück. Die Absorption kann dazu führen, dass sich das Holz verzieht oder die Oberflächenbeschichtung ablaminiert. Stellen Sie keine heißen Gegenstände (z. B. heiße Getränke) direkt auf die Holzoberfläche. Bitte verwenden Sie unbedingt ein Tischset oder einen Untersetzer.

Warnhinweise

Wir empfehlen Ihnen, diese Anleitung zum späteren Nachschlagen aufzubewahren. Bewahren Sie Verschraubungen außerhalb der Reichweite von Kindern auf und halten Sie Kinder von der Arbeitsumgebung fern. Dieses Produkt sollte nur auf festem, ebenem Boden verwendet werden. Bitte überprüfen Sie regelmäßig alle Verschraubungen und ziehen Sie sie gegebenenfalls nach.Bitte sitzen oder stehen Sie nicht auf Ihren Möbeln. Vermeiden Sie es, die Möbel übermäßiger Hitze oder direktem Sonnenlicht auszusetzen, da dies zu einer Farbveränderung führen kann. Packen Sie das gesamte Verpackungsmaterial aus und legen Sie die Komponenten oben auf den Karton oder auf einen sauberen Boden, um sie vor Beschädigungen zu schützen.

Schreiben Sie uns an

NEXT Retail(Ireland)Ltd,
13-18 City Quay,
Dublin 2,
DO2 ED7O,
Ireland

NL

BELANGRIJK – BEWAAR VOOR TOEKOMSTIG GEBRUIK
Montage-instructies

Wat u wél dient te doen
Wij raden u aan om deze handleiding zorgvuldig door te lezen alvorens met de montage te beginnen. Zorg ervoor dat u over het juiste gereedschap beschikt en voldoende ruimte heeft om de montage uit te voeren. Verwijder alle verpakkingsmaterialen en leg de onderdelen op een schone ondergrond om beschadigingen te voorkomen. Gebruik de verpakking om oppervlakken tijdens de montage te beschermen. Controleer zorgvuldig of alle onderdelen aanwezig zijn voordat u met de montage begint. Vanwege de afmetingen van dit product raden wij aan het direct in de beoogde ruimte te monteren. Zorg ervoor dat het product volledig gemonteerd is zoals afgebeeld en dat alle bevestigingen stevig zijn aangedraaid voordat u het in gebruik neemt. Reinig het product af en toe met een zachte, licht vochtige doek. Wrijf vervolgens schoon met een droge, schone, zachte doek. Hout zal na verloop van tijd verzachten en van kleur veranderen. We raden aan om ornamenten en voorwerpen die op het oppervlak staan de eerste paar maanden regelmatig te verplaatsen om ongelijkmatige verkleuring te voorkomen.

Wat u niet dient te doen
Versleep of trek het meubel niet. Gebruik geen siliconenhoudende meubelpolish. aangezien dit de afwerking kan aantasten. Laat geen vloeistoffen op het meubeloppervlak achter. Dit kan leiden tot kromtrekken of loslaten van de afwerking. Plaats geen hete voorwerpen, zoals warme dranken, direct op het houtoppervlak. Gebruik altijd een onderzetter of placemat.

Waarschuwingen
Wij raden u aan deze instructies te bewaren voor toekomstig gebruik. Houd alle bevestigingsmaterialen buiten het bereik van kinderen en zorg ervoor dat kinderen zich niet in de montagezone bevinden. Dit product dient uitsluitend op een stevige, vlakke ondergrond te worden geplaatst. Controleer en draai alle bevestigingen regelmatig aan indien nodig. Ga niet op het meubel zitten of staan. Vermijd blootstelling aan overmatige hitte of direct zonlicht om verkleuring te voorkomen. Verwijder alle verpakkingsmaterialen en plaats de onderdelen op de doos of een schone vloer om schade te voorkomen.

Correspondentieadres

NEXT Retail(Ireland)Ltd,
13-18 City Quay,
Dublin 2,
DO2 ED7O,
Ireland

MT

IMPORTANTI - ŻOMMU GAL REFERENZA FUTURA
Struzzjonijiet tal-Assembla

X'gandek tagmel
Nissuerixxu li tqatta' ftit in taqra dan il-fuljett qabel ma tibda. Meta tkun lest biex tibda, żgura li gandek l-godod ix-xierqa u afna spazju. Nei l-imballa kollu tal-materjal tal -imballa u naddaf il-komponenti fuq wi nadif biex tipproteihom mill-sara. Nirrakkomandaw li l-imballa jintuża biex jipprotei l-uu waqt l-assembla. Iekkja bir-reqqa li gandek il-partijiet kollha qabel ma tibda l-assembla. Minabba d-daqs ta' dan il-prodott nirrakko mandaw li jii mmuntat fil-kamra masuba gall-użu. Żgura li l-prodott ikun kompletament immuntat kif muri u li l-fissazzjonijiet ikunu ssikkati kompletament qabel l-użu. Minn żmien gal żmien imsa b'arruta ratba u mxarrba bl-ilma. Imbagad papa b'arruta ratba nadifa u niexfa. L-injam se jirtab u jibdel il-kulur maż-żmien nirrakkomandaw li ornamenti u oetti mqiegda fuq il-wi jiu maqalqa regolarment gall-ewwel ftit xhur biex tipprevjeni l-irtubija irregolari.

Affarijiet li m'gandekx tagmel

Tkaxkarx u tibidx l-gamara tiegek. Tużax illustrar tal-gamara abbażi tas-silikonu. Is-silikonu fl-illustrar tal-gamara jista' jkisser il-finitura. Qatt talli l-ebda tip ta' likwidu jibqa' fuq l-gamara tiegek. L-assorbiment jista' wassal biex l-injam jii sfigurat biex biex il-finituri ma jibqgux laminati. Tpoix oetti jaarqu (eż. xarbiet san) direttament fuq il-wi tal-injam. Jekk jogbok żgura li tuża sarvetta jew coaster.

Twissijiet

Nissuerulek iżżomm dawn l-istruzzjonijiet gal referenza fil-futur. Żomm it-tagmir 'il bogod mit-tfal u żomm lit-tfal 'il bogod sew miż-żona tal-kostruzzjoni. Dan il-prodott gandu jintuża biss fuq art b'livell stabbli. Jekk jogbok iekkja minn żmien gal żmien il-fittings kollha u era' ssikkahom kif metie.Jekk jogbok toqgodx bilqiegda jew bilwieqfa fuq l-gamara tiegek. Evita li tesponi l-gamara gal sana eessiva jew id-dawl dirett tax-xemx gax dan jista' jikkawża deterjorament tal-kulur. Nei l-imballa kollu tal-materjal tal-imballa u poi l-komponenti fuq il-kaxxa tal-kartun jew fuq art nadifa biex tipproteihom mill-sara.

Tista' tiktbilna fuq

NEXT Retail(Ireland)Ltd,
13-18 City Quay,
Dublin 2,
DO2 ED7O,
Ireland

ARCHES WIDE DISPLAYSHELVING—V50398

Assembly instructions

CN

重要提示 - 保存供将来参考组装说明

务必

我们建议您在开始之前花几分钟通读此手册。
在就绪之前，请确保您拿到适当工具且空间足够。
打开所有包装材料并将部件置于清洁表面上，防止发生损坏。
我们建议在组装期间用包装材料保护表面。
开始组装前仔细检查，确认您拥有全部零件。
由于本产品尺寸原因，我们建议在预备使用的房间内组装。
请确保在使用之前按照图示完全组装产品并完全拧紧所有紧固件。
用蘸水的湿布不定期擦拭。
随后用清洁柔软干布擦拭。随着时间的推移，木材颜色会变柔和，出现变化，我们建议在最初几个月定期移动放在表面的饰品和物品，防止颜色柔和不均匀。

切勿

切勿拖拉家具。
切勿使用硅基家具清洗剂。
家具清洗剂内的硅会破坏家具光洁度。
不得在家具上放置任何液体。
吸水会导致木材变形或者漆面剥落。
不得将高温物品（如热饮）直接置于木材表面。
请务必使用餐垫或杯垫。

警告

我们建议您保留此指南供将来参考。
请将配件置于儿童接触不到位置，并让儿童远离施工区域。
本产品仅能在牢固水平地面上使用。
请定期检查所有配件，并在必要时重新紧固。
请勿坐在或站在家具上。
避免将家具暴露于热源或阳光直晒，因为这可导致失色。
去除所有包装材料并将部件置于纸盒上方或清洁地面上，防止发生损坏。

您可以给我们来信

NEXT Retail(Ireland)Ltd,
13-18 City Quay,
Dublin 2,
DO2 ED7O,
Ireland

AR

هام- احتفظ بهذه الوثيقة للرجوع إليها مستقبلًا
تعليمات التجميع

ملاحظة

نصحك بقراءة هذه النشرة جيدًا قبل البدء.

عندما تكون مستعدًا للبدء، تأكد من توفر الأدوات المناسبة والمساحة الكافية.
انزع غلاف مواد التغليف وضع المكونات على سطح نظيف لحمايتها من التلف.
نوصي باستخدام مواد التغليف الأساسية لحماية أسطح الأجزاء التجميع.
تأكد جيدًا من أن لديك جميع الأجزاء قبل البدء بالتجميع.
نظرًا لحجم هذا المنتج، نوصي بتجميعه في الغرفة التي تتوخى استخدامه فيها.
تأكد من تجميع المنتج بالكامل وهو موضح، ومن إحكام ربط جميع أدوات التثبيت قبل استخدام.
امسح من حين لآخر بقطعة قماش مبللة قليلًا بالماء.
ثم امسح بقطعة قماش جافة ونظيفة. الخشب يلي
ويغتني بمرور الوقت، لذا نوصي بتنظيف والعناية بالسطح على الأشعة الشمس المباشرة لأول عدة أشهر لضمان توزيع الزيت عن طريق الفرك.

المحظورات

لا تسحب أو تجر أثاثك.
لا تستخدم مُنظّفات سيليكونية على أسطح الأثاث.
السيليكون الموجود في مُنظّفات الأثاث قد يُتلف الطلاء.
لا تترك أي سوائل على أثاثك.
امتصاص السوائل قد يُسبب تشوه الخشب أو انفصال طبقاته.
لا تضع أغراضًا ساخنة)مثل المشروبات الساخنة(مباشرة على سطح الخشب.
يجب التأكد من استخدام مفرش طاولة أو قاعدة تثبيت

التحذيرات

نصحك بالاحتفاظ بهذه التعليمات للرجوع إليها مستقبلًا
أبقِ المنتج بعيدًا عن الأطفال، واحرص على إبعادهم تمامًا عن منطقة البناء.
يُرجى استخدام هذا المنتج على أرض مستوية ثابتة فقط.
يجب فحص جميع التركيبات دوريًا وإعادة ربطها عند الضرورة.
يجب عدم الجلوس أو الوقوف على أثاثك.
تجنب تعريض الأثاث للحرارة الزائدة أو لأشعة الشمس المباشرة، فقد يؤدي ذلك إلى بهتان لونه.
انزع غلاف مواد التغليف وضع المكونات فوق العلبة الكرتونية أو على أرضية نظيفة لحمايتها من التلف.

NEXT Retail(Ireland)Ltd,
13-18 City Quay,
Dublin 2,
DO2 ED7O,
Ireland

GETTING TO KNOW YOUR PRODUCT

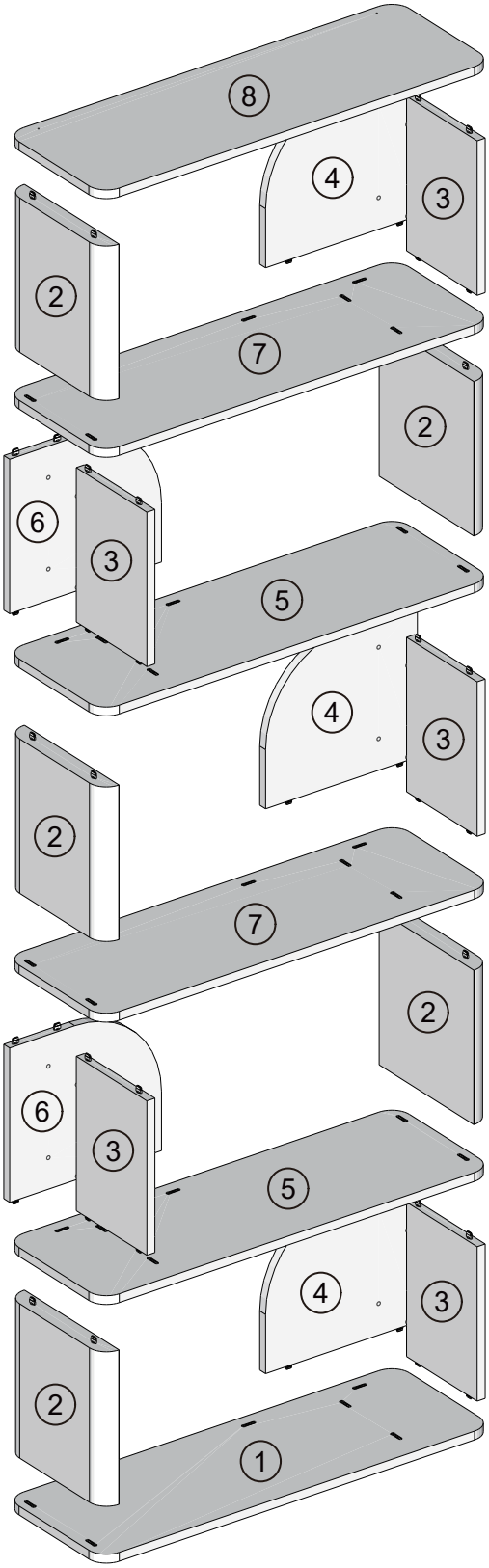

ARCHES WIDE DISPLAYSHELVING—V50398

Assembly instructions

Components supplied. Please use this quide ifyou require replacement parts.

Ref	Dimensions	Visual	Qty	Ctn
1	30x90cm	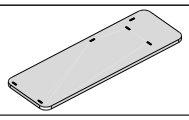	1	2
2	29.5x32.5cm	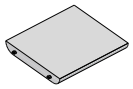	5	1
3	22x32.5cm	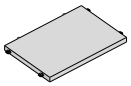	4	1
			1	2
4	32.5x35cm	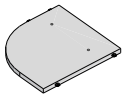	3	2
5	30x90cm	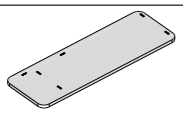	1	1
			1	2
6	32.5x35cm	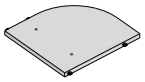	2	2
7	30x90cm	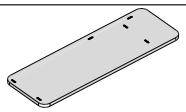	2	2
8	30x90cm	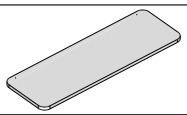	1	1

ARCHES WIDE DISPLAYSHELVING—V50398

Assembly instructions

Fixtures and fittings supplied (actualsize)			
Ref	**Dimensions**	**Qty**	**Spare Qty**
S41	Ø4 x 15mm	2	1
D6	Ø7.8 x 30mm	N/A	2

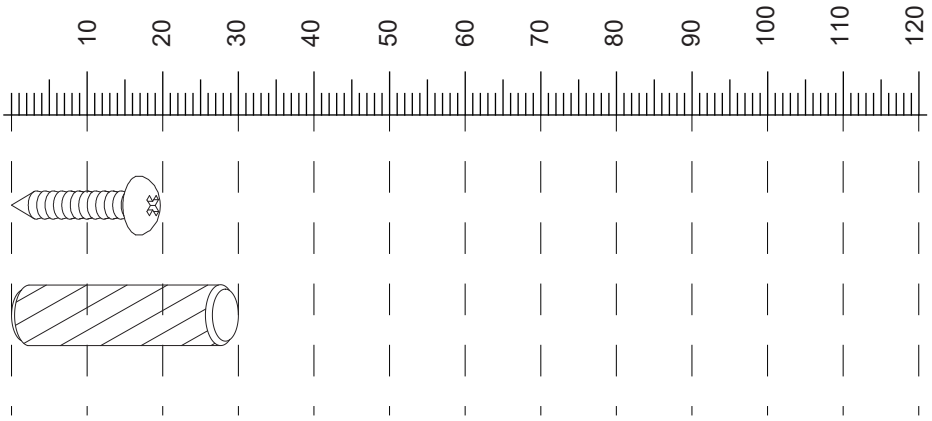

Fixtures and fittings supplied (not to scale)				
Ref	**Dimensions**	**Qty**	**Spare Qty**	**Visual**
N1	N/A	2	N/A	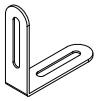

ARCHES WIDE DISPLAYSHELVING—V50398

Assembly instructions

1

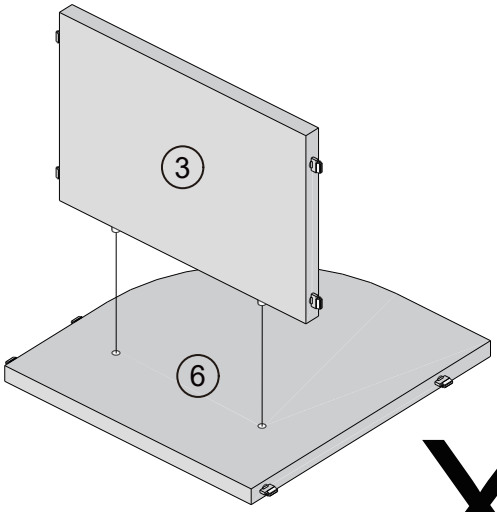

X2

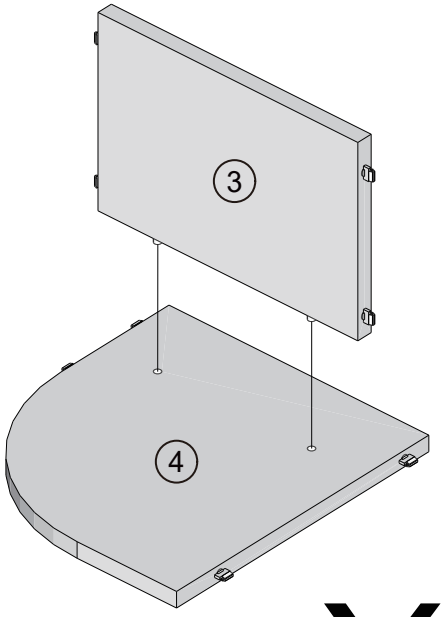

X3

2

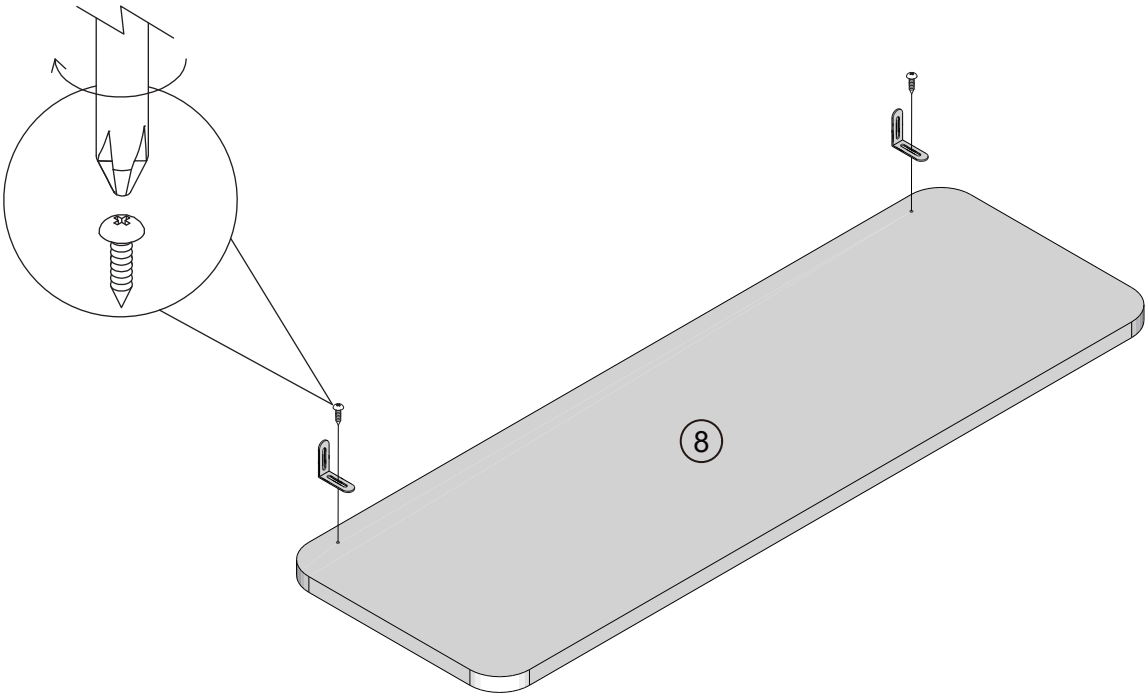

N1	N/A	2	
S41	Ø4 x 15mm	2	PH2 not supplied

3

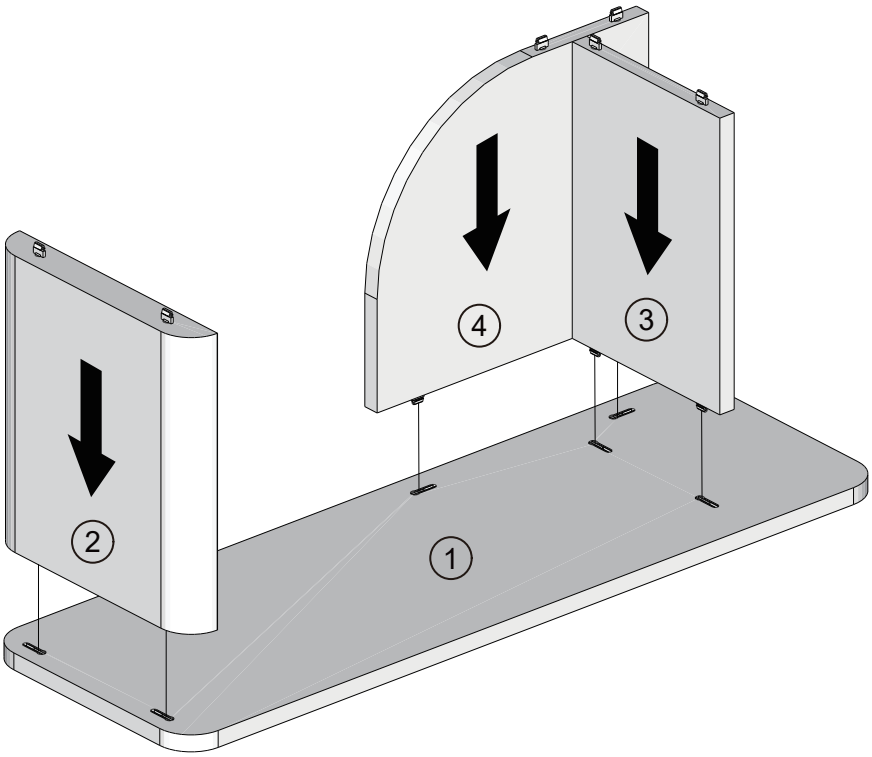

4

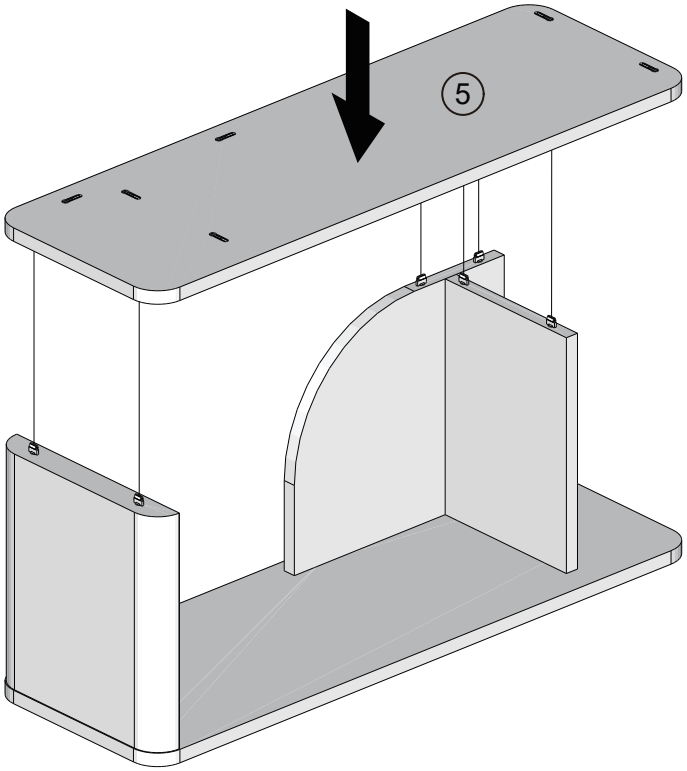

5

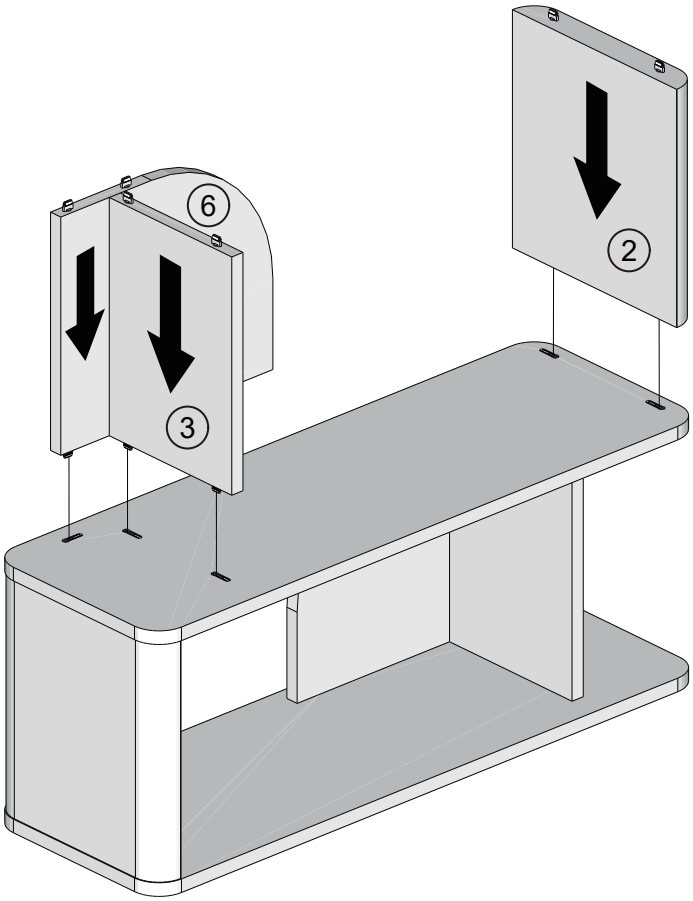

6

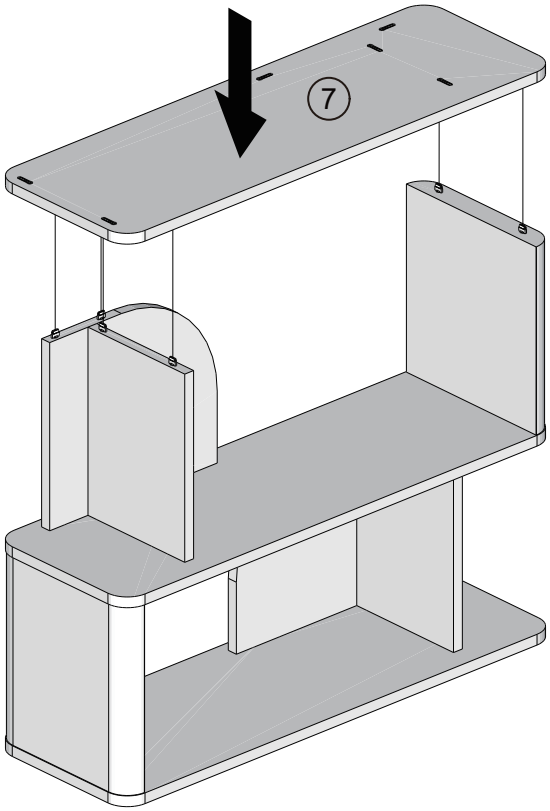

7

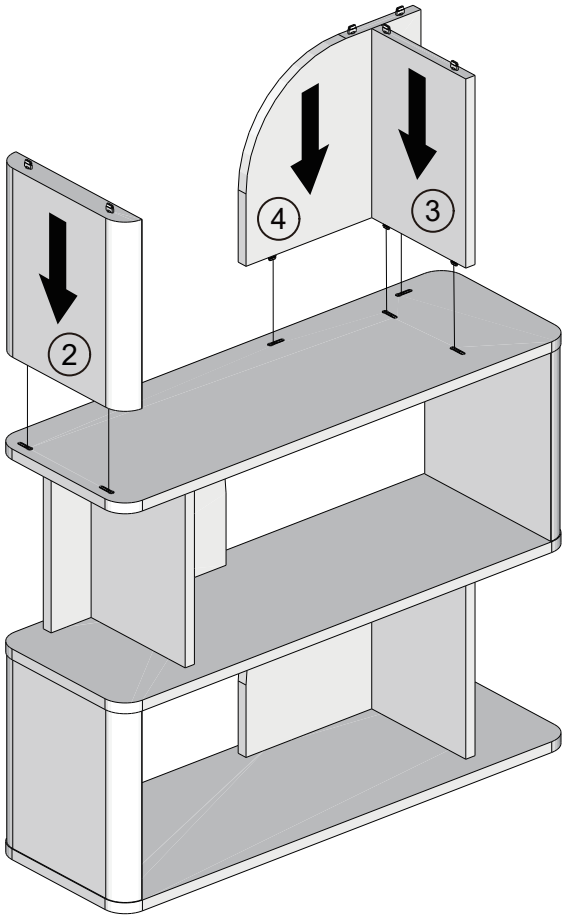

8

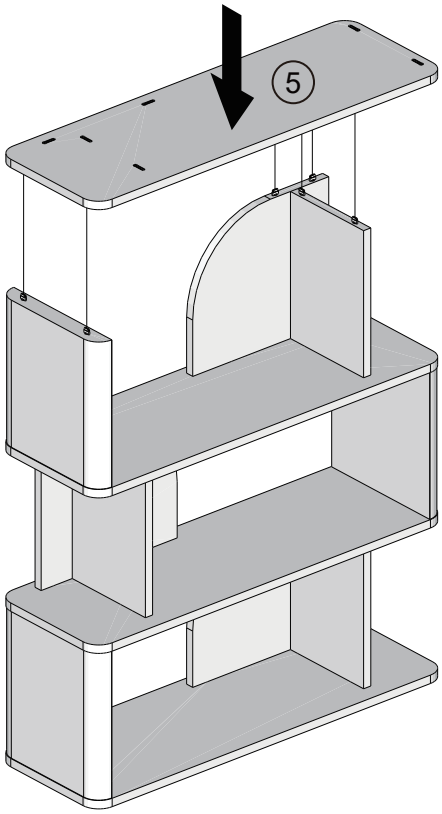

9

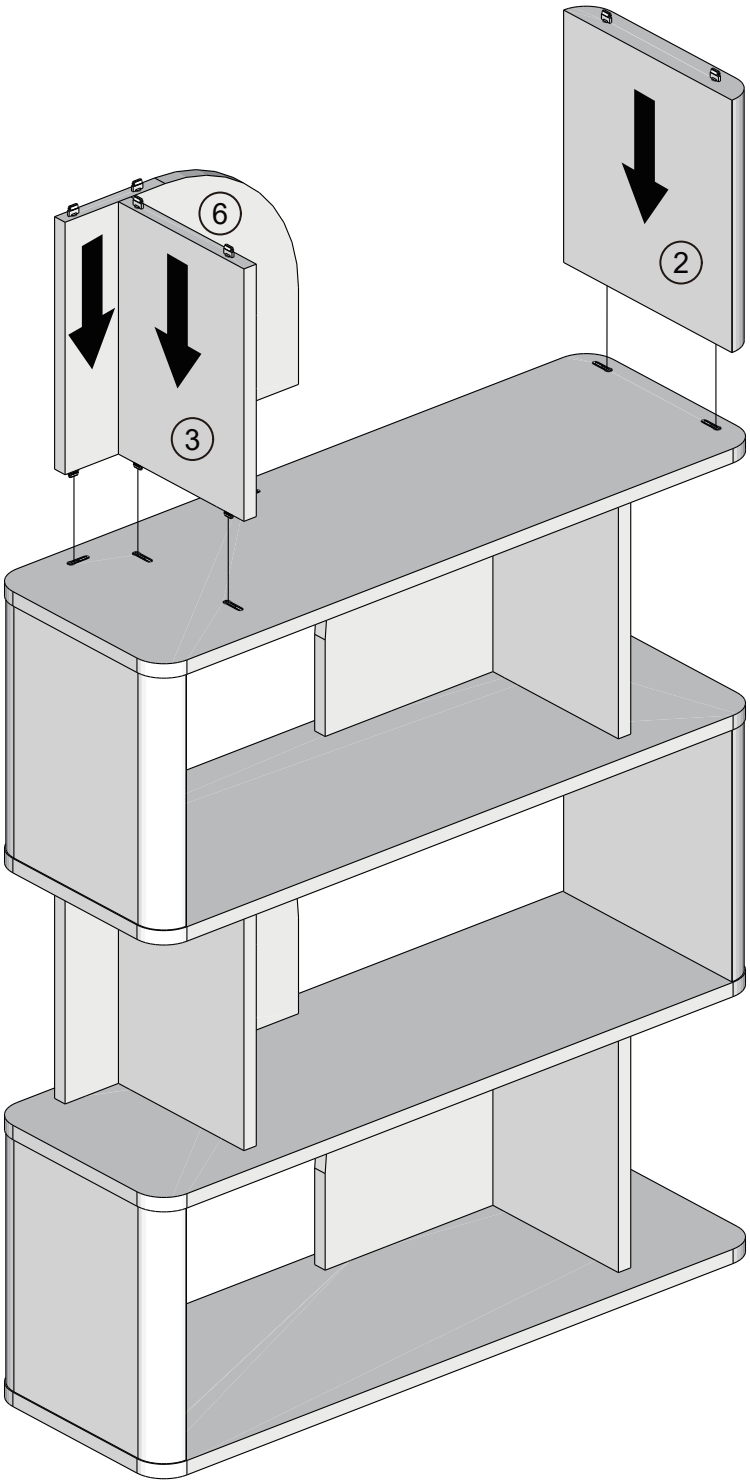

10

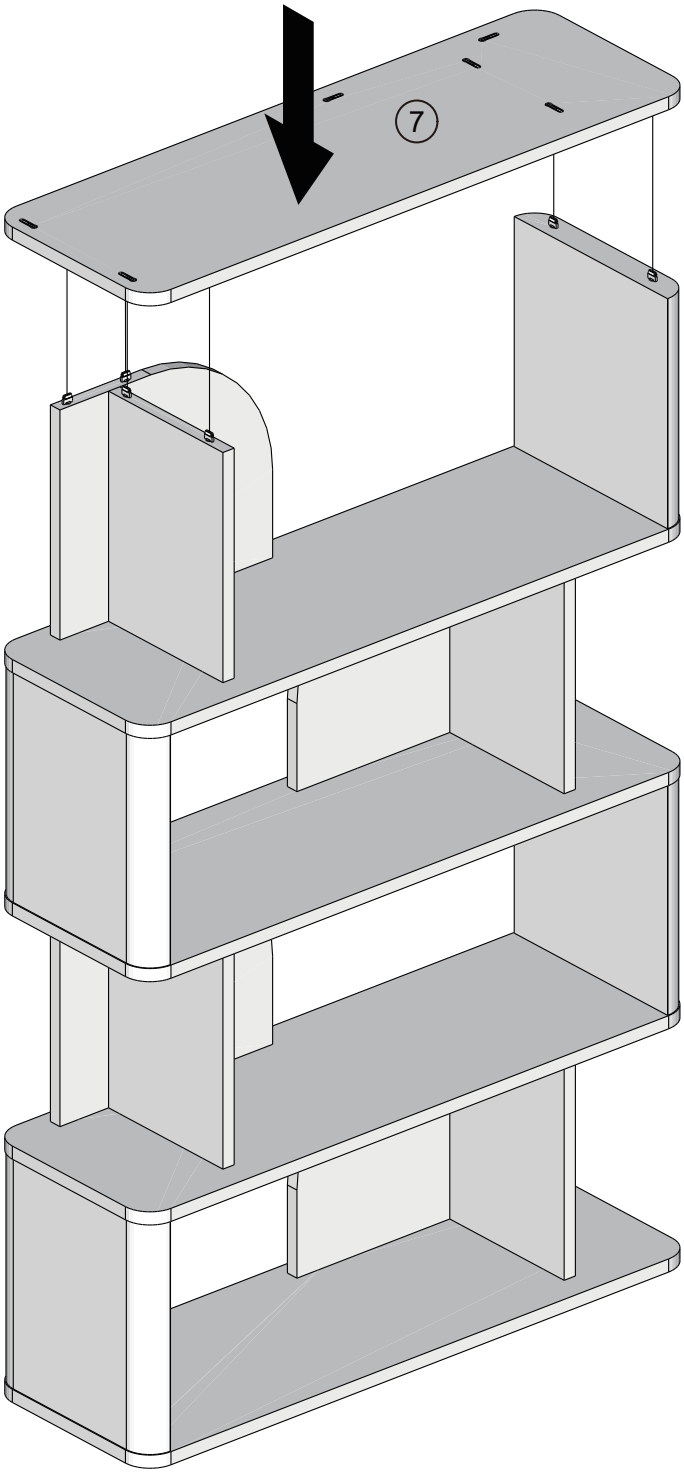

11

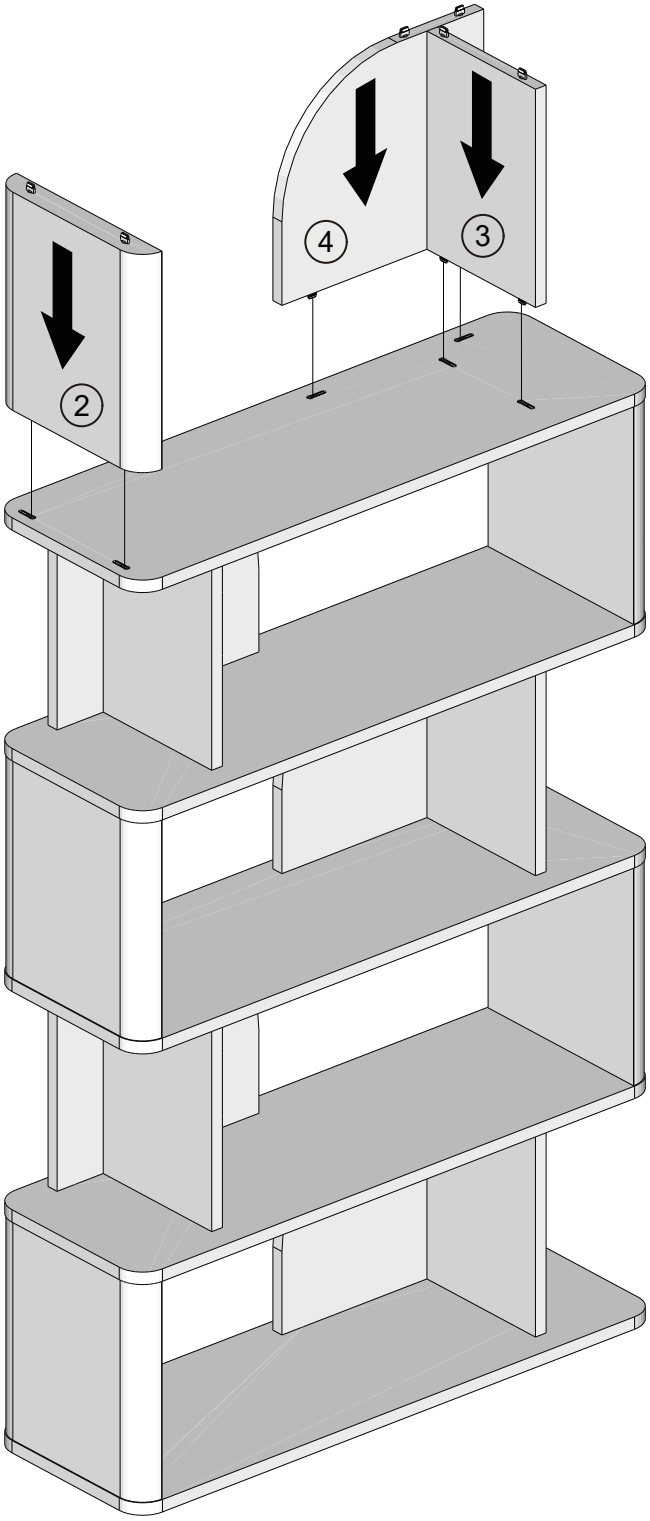

12

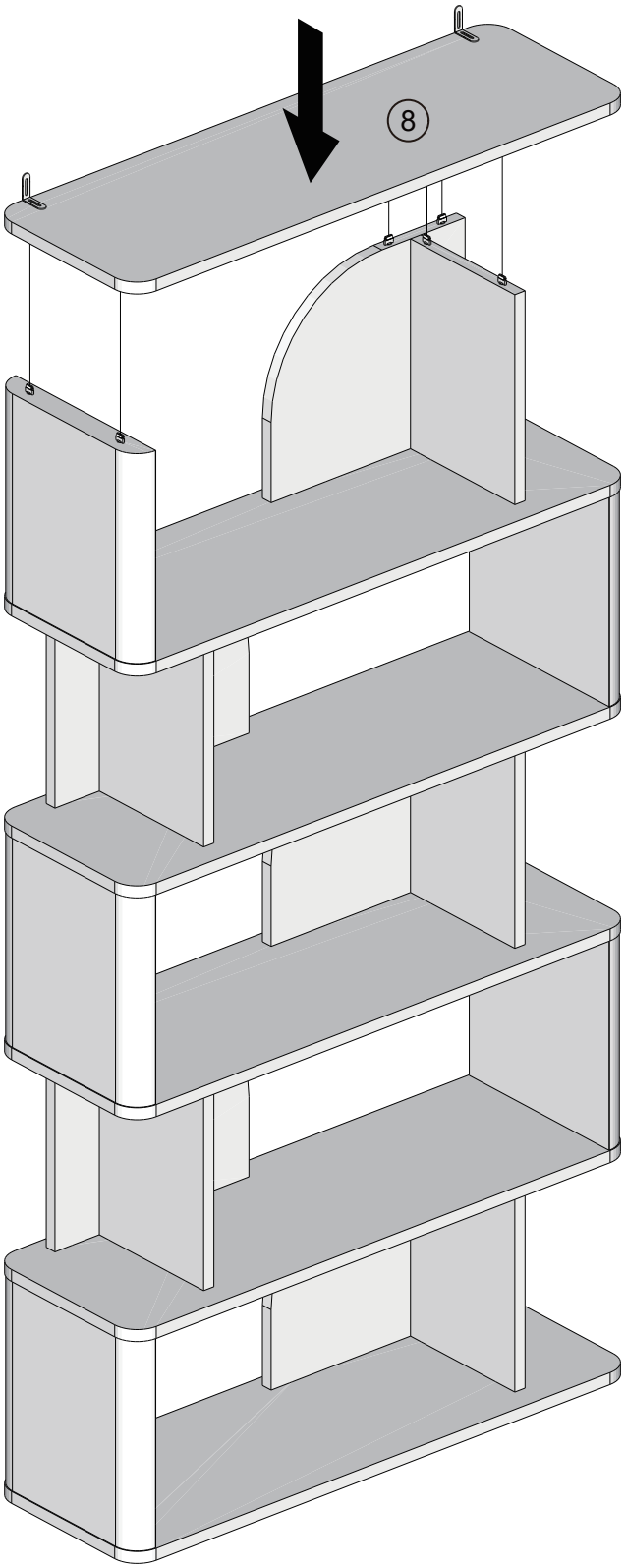

13

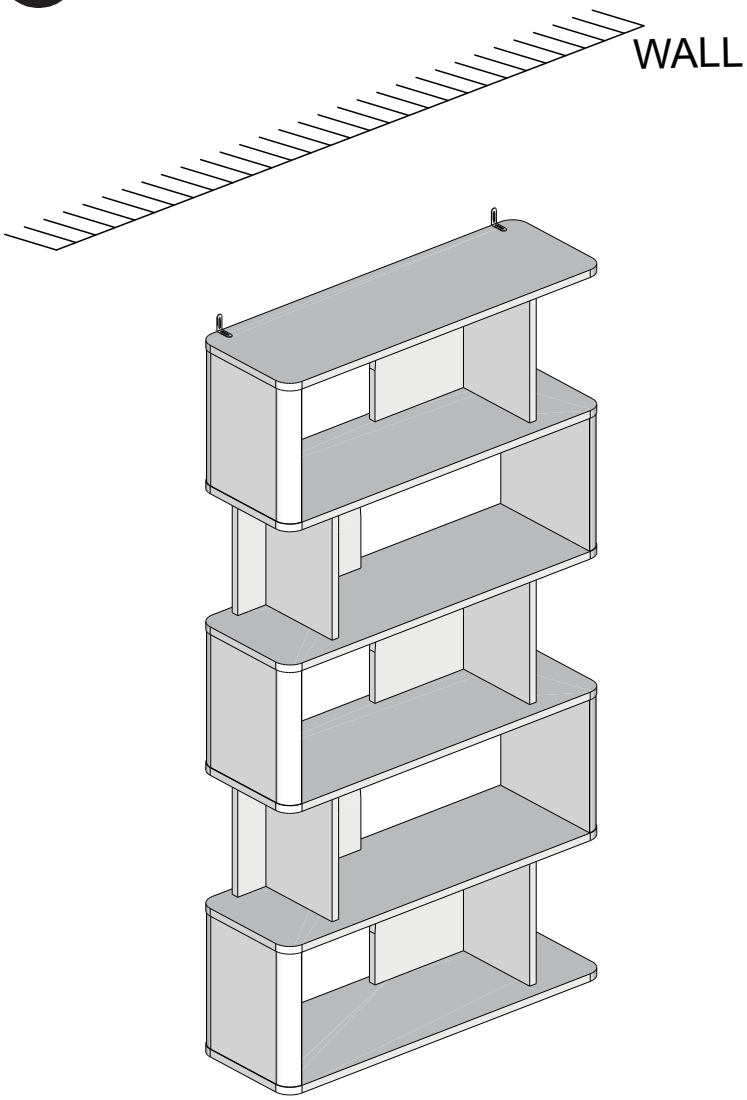

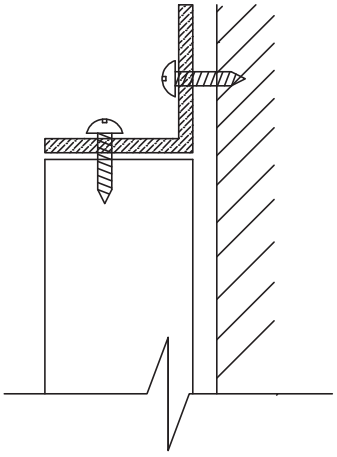

EN We recommend the use of the wall attachment bracket/strap provided for safety reasons.
Secure the strap to the wall with an appropriate screw and wall plug for your wall type (not provided).
To hide the strap behind the unit ,drill the hole lower than the top of unit.
Attach the other end of the strap to the underside of the top panel with screw.
Warning: Always ensure intended wall area to be drilled is free from hidden electrical wires,water and gas pipes.
NB:Wall fixings are not included-Please source suitable fixing for your wall type.
If in doubt please consult a qualified trades person.
Please ensure you secure your product to the wall for your and your family's safety before you use it.
WARNING In order to prevent overturning, this product must be used with the wall attachment device provided.

ES Recomendamos usar el soporte/correa de pared incluido por razones de seguridad.
Fije la correa a la pared con un tornillo y un taco adecuados para su tipo de pared (no incluidos).
Para ocultar la correa detrás de la unidad, taladre el orificio debajo de la parte superior de la unidad.
Fije el otro extremo de la correa a la parte inferior del panel superior con un tornillo.
Advertencia: asegúrese siempre de que la zona de la pared que se va a taladrar no contenga cables eléctricos, tuberías de agua y gas ocultos.
Los elementos de fijación a la pared no están incluidos. Consiga fijaciones adecuadas para su tipo de pared.
En caso de dudas, consulte a un profesional calificado.
Antes de usarlo, asegúrese de fijar el producto a la pared para su seguridad y la de su familia.
Para evitar que se vuelque, este producto debe utilizarse con el dispositivo de fijación a la pared proporcionado.

ARCHES WIDE DISPLAYSHELVING—V50398

Assembly instructions

FR

Par mesure de sécurité, l'utilisation du support / de la sangle de fixation murale fourni(e) est recommandée.
Pour fixer la sangle au mur, utilisez une vis et une cheville adaptées à votre type de mur (non fournies).
Pour cacher la sangle derrière l'unité, percez le trou plus bas que le haut de l'unité.
Fixez l'autre extrémité de la sangle à la face inférieure du panneau supérieur avec une vis.
Avertissement : Il faut toujours s'assurer que la zone murale à percer est exempte de fils électrique, de conduites d'eau et de gaz cachés.
Les fixations murales ne sont pas incluses. Veuillez vous procurer des fixations adaptées à votre type de mur.
En cas de doute, veuillez consulter un professionnel qualifié.
Pour des raisons de sécurité, tant pour vous que pour votre famille, veillez à fixer votre produit au mur avant de l'utiliser.
Afin d'éviter tout renversement, ce produit doit être utilisé avec le dispositif de fixation murale fourni.

IT

Si consiglia l'uso della staffa/cintura di fissaggio a parete fornita per motivi di sicurezza.
Fissare la cintura alla parete con una vite e un tassello adatti al tipo di parete (non forniti).
Per nascondere la cintura dietro l'unità, praticare il foro più in basso rispetto alla parte superiore dell'unità.
Fissare l'altra estremità della cintura alla parte inferiore del pannello superiore con una vite.
Avvertenza: assicurarsi sempre che l'area del muro da perforare sia libera da fili elettrici, tubazioni dell'acqua e del gas nascosti.I fissaggi per parete non sono inclusi. Si prega di procurarsi fissaggi adatti al tipo di parete.
In caso di dubbio, consultare un professionista qualificato.
Assicurarsi di fissare il prodotto alla parete per la propria sicurezza e quella della famiglia prima dell'uso.
Per evitare il ribaltamento, questo prodotto deve essere utilizzato con il dispositivo di fissaggio a parete fornito.

DE

Wir empfehlen die Verwendung der mitgelieferten Wandhalterung/-schlaufe aus Sicherheitsgründen.
Befestigen Sie den Gurt mit einer geeigneten Schraube und einem Dübel für Ihren Wandtyp (nicht im Lieferumfang enthalten).
Um die Schlaufe hinter dem Gerät zu verstecken, bohren Sie das Loch tiefer als die Oberseite des Geräts.
Befestigen Sie das andere Ende des Gurtes mit einer Schraube an der Unterseite der oberen Platte.
Wasser- und Gasrohren ist.Warnung: Stellen Sie immer sicher, dass der zu bohrende Wandbereich frei von versteckten elektrischen Leitungen,
Wandbefestigungen sind nicht im Lieferumfang enthalten. Bitte besorgen Sie geeignete Befestigungen für Ihren Wandtyp.
Im Zweifelsfall wenden Sie sich bitte an eine qualifizierte Fachkraft.
Bitte sichern Sie Ihr Produkt an der Wand, um Ihre Sicherheit und die Ihrer Familie zu gewährleisten, bevor Sie es verwenden.
Um ein Umkippen zu verhindern, muss dieses Produkt mit dem mitgelieferten Wandbefestigungsgerät verwendet werden.

NL

Wij raden aan om de meegeleverde wandbevestigingsbeugel/riem te gebruiken om veiligheidsredenen.
Bevestig de riem aan de muur met een geschikte schroef en plug, passend bij uw muurtype (niet meegeleverd).
Om de riem achter het apparaat te verbergen, boort u het gat onder de bovenrand van het apparaat.
Bevestig het andere uiteinde van de riem aan de onderkant van het bovenpaneel met een schroef.
Waarschuwing: Zorg er altijd voor dat het te boren gedeelte van de muur vrij is van verborgen elektriciteitsdraden, water- en gasleidingen.
Wandbevestigingen zijn niet inbegrepen. Gebruik geschikte bevestigingsmaterialen voor uw muurtype.
Raadpleeg bij twijfel een erkende vakman.
Zorg ervoor dat u het product stevig aan de muur bevestigt voor uw eigen veiligheid en die van uw gezin, voordat u het gebruikt.gOm omvallen te voorkomen, moet dit product worden gebruikt met het bijgeleverde wandbevestigingssysteem.

MT

Nirrakkomandaw l-użu ta' -bracket/inga ta' mal-ajt ipprovduta gal raunijiet ta' sigurtà.
Iffissar il-iega mal-ajt b'sikal u plakka ta' mal-ajt (mhux inkluži).
Biex tabi -inga wara l-unità, affer ilt-toqba aktar 'l isfek min-naa ta' fuq tal-unità.
Waal it-tarf l-ieor ta-inga man-naa ta’ tat tal-pannell ta’ fuq bil-vit.
u tal-gass mobija.a ebda wajers elettrii, pajpijiet tal-ilma u tal-gass mobija.Twissija: Dejjem żgura li ż-żona tal-ajt li se tittaqqab tkun ielsa minn wajers elettrii, pajpijiet tal-ilma
Il-fissazzjonijiet ta' mal-ajt mhumiex inkluži. Jekk jogbok ib il-fissazzjonijiet ta' mal-ajt tiegek.
Jekk ikun hemm dubju, jekk jogbok ikkonsulta ma' persuna kkwalifikata.
Jekk jogbok żgura li twaal il-prodott tiegek mal-ajt gas-sigurtà tiegek u tal-familja tiegek qabel ma tużah.
Sabiex jii evitat li jinqaleb, dan il-prodott gandu jintuża mal-apparat li jitwaal mal-ajt ipprovdut.

CN

出于安全考虑，建议使用随附的墙壁固定支架/绑带。
使用适合您墙壁类型的螺丝和墙钉（不提供）固定绑带。
为了将绑带隐藏在设备后面，钻孔位置应低于设备顶部。
用螺丝将绑带的另一端固定到顶板的下侧。
警告：钻孔前务必确保目标墙面区域没有隐藏的电线、水管和煤气管。墙面固
定件不包含在内。请根据您的墙面类型购买合适的固定件。
如有疑问，请咨询专业人士。
为确保您和家人的安全，使用前请务必将产品固定在墙上。
为防止倾倒，必须使用随附的墙面固定装置。

AR

يصون استخدام الحامل/الحزام المرفق (غير مرفق).
ثبت الحزام على الجدار باستخدام مسمار وسدادة مناسبة لنوع الجدار (غير مرفق).
لإخفاء الحزام خلف الوحدة، احفر الثقب أسفل الحافة العلوية للوحدة.
ثبت الطرف الآخر من الحزام بالجزء السفلي للوحدة بمسمار.
تحذير: يجب دائمًا التأكد من أن منطقة الحائط المراد حفرها خالية من الأسلاك الكهربائية وأنابيب المياه والغاز المخفية.
الأدوات المثبتة للحائط غير مرفقة. يرجى توفير أدوات تثبيت مناسبة لنوع الحائط الخاص بك.
في حالة الشك، يرجى استشارة شخص مؤهل متخصص.
يرجى تثبيت المنتج على الحائط بشكل آمن قبل استخدامه.
يجب، بالإضافة إلى هذا المنتج، استخدام الحامل المرفق لتثبيت المنتج على الحائط.

NEXT

ARCHES WIDE DISPLAY SHELVING—V50398

Assembly instructions
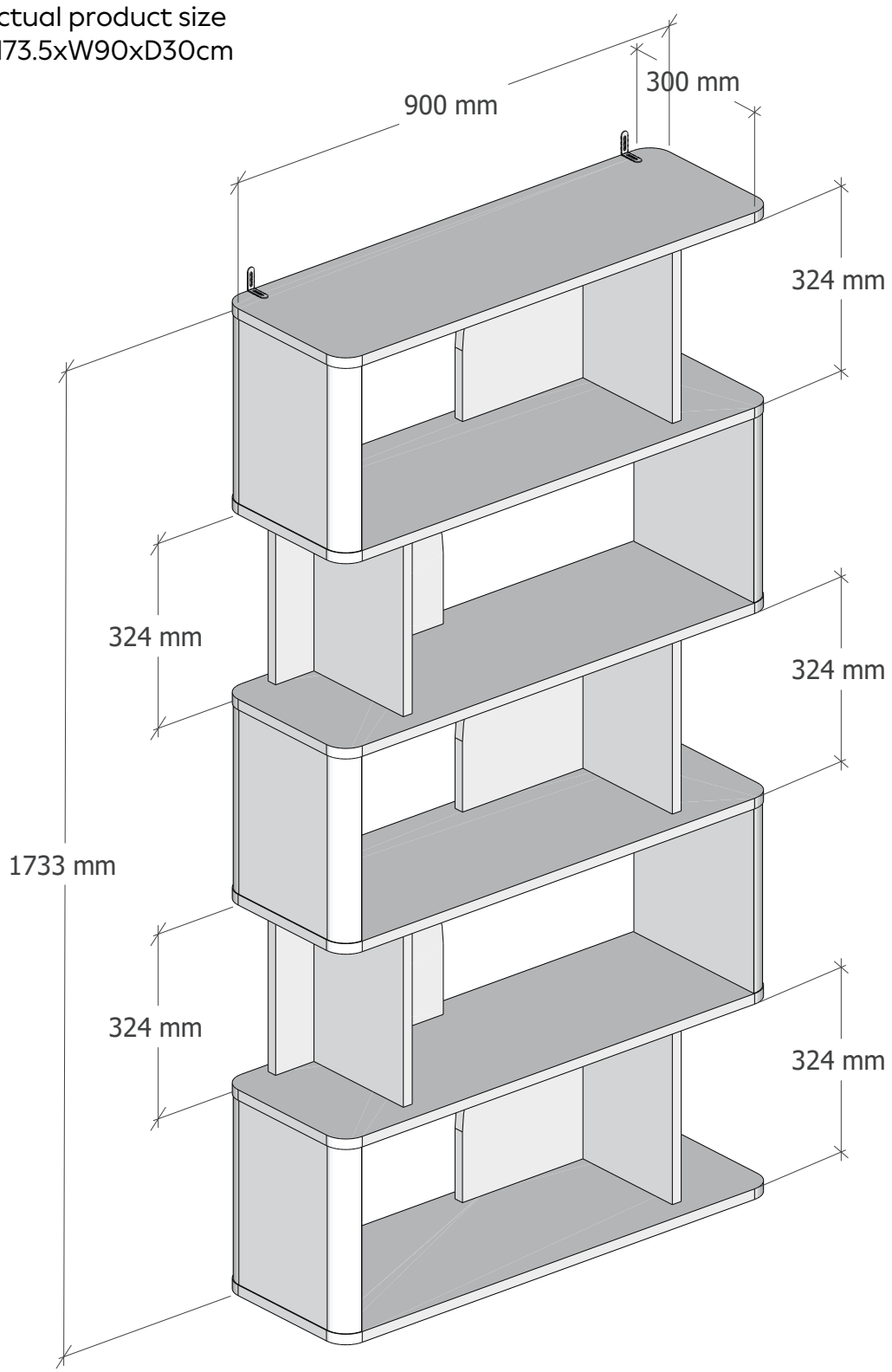
Actual product size
H173.5xW90xD30cm