NEXT

NEW BRONX OVAL 6-8 EXTENDING DINING TABLE
509022
Assembly instructions

Actual product size
H77.5 x W190 x D90 cm
H77.5 x W150 x D90 cm

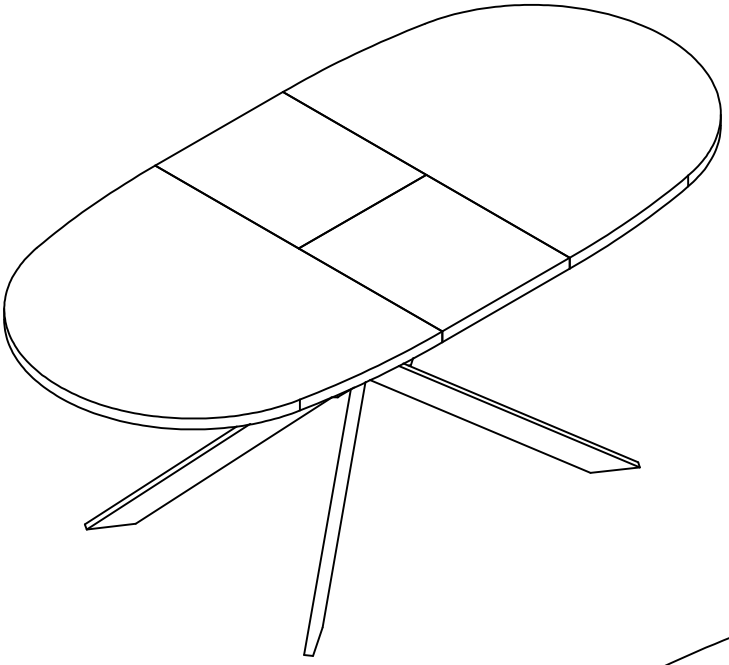

Need Help ?

With: Assembly instruction
Missing or damaged parts

IMPORTANT - RETAIN FOR FUTURE REFERENCE

CALL: 0333 777 8999

Produced in China for Next Retail Ltd.
509022-2025-V1.

NEXT

NEW BRONX OVAL 6-8 EXTENDING DINING TABLE
509022
Assembly instructions

BEFORE YOU START

Number of people required to assemble

Two people are required to assemble this item

Time to assemble : 30 minutes

Tools required

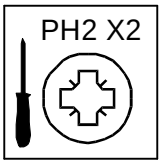

not supplied

Do's

We suggest you spend a short time reading through this leaflet before you start.

When you are ready to start, make sure that you have the right tools and plenty of space.

Unwrap all packaging materials and place the components on a clean surface to protect it from damage,
We recommend that the packaging is used to protect the surfaces during assembly.

Carefully check that you have all the parts before beginning assembly.

Due to the size of this product we recomement that it is assembled in the room intended for use.

Ensure the product is fully assembled as illustrated and all fixings fully tightened before use.

Wipe occasionally with a soft cloth slightly dampened with water. Then buff with a dry clean soft cloth.

Wood will mellow and change colour over time, we recommend that ornaments and items placed on the surface are moved regularly for the first few months to prevent uneven mellowing.

Don'ts

Do not drag or pull your furniture.

Do not rub or scrub the surface when cleaning.

Do not use silicone based furniture polish. Silicone in furniture polishes can break down the finish.

Never allow any kind of liquid to remain on your furniture.
Absorption can cause wood to warp or finishes to de-laminate.

Do not place hot items (e.g. hot drinks) directly on to the wood surface. Please make sure you use a placemat or coaster.

ASSEMBLY INSTRUCTIONS

EN

Do's

We suggest you spend a short time reading through this leaflet before you start. When you are ready to start, make sure that you have the right tools and plenty of space. Unwrap all packaging materials and place the components on a clean surface to protect it from damage. We recommend that the packaging is used to protect the surfaces during assembly Carefully check that you have all the parts before beginning assembly. Due to the size of the product we recommend that it is assembled in the room intended for use. Ensure the product is fully assembled as illustrated and all fixings fully tightened before use. Wipe occasionally with a soft cloth slightly dampened with water. Then buff with a dry clean soft cloth. Wood will mellow and change colour over time, we recommend that ornaments and items placed on the surface are moved regularly for the first few months to prevent uneven mellowing.

Don'ts

Do not drag or pull your furniture. Do not use silicone based furniture polish. Silicone in furniture polishes can break down the finish. Never allow any kind of liquid to remain on your furniture. Absorption can cause wood to warp or finishes to de-laminate. Do not place hot items (e.g. hot drinks) directly on to the wood surface. Please make sure you use a placemat or coaster.

Missing parts

If you are missing any fixtures and fittings for your product please contact our customer service team on 0333 777 8999 and they will be happy to arrange for a replacement to be sent to you free of charge.

Warnings

We suggest you retain these instructions for future reference. Keep fittings out of children's reach and keep children well away from the construction area.
This product should only be used on firm, level ground.
Please periodically check all fittings and re-tighten as necessary. Please do not sit or stand on your furniture.
Avoid exposing the furniture to excessive heat or direct sunlight as this can cause deterioration of the colour.
Unwrap all packaging materials and place the components on top of the carton box or on a clean floor to protect it from damage.

Home service technicians

If you have a fault with your product, please contact our customer service team on 0333 777 8999. If you have had the product for 28 days or less you may be offered a replacement, refund or for a fully trained home service technician to visit your home to assess the fault and repair the product where possible. If you have had the product for more than 28 days we will send a dependant home service technician to review and repair the product where possible and recommend further action.

You can write to us

Home Customer Services, NEXT Retail Ltd. Desford Road, Leicester, LE19 4AT

To view our full furniture range, please visit NEXT.co.uk

Produced in China for Next Retail Ltd.

ASSEMBLY INSTRUCTIONS

ES

IMPORTANTE - CONSERVAR PARA USO FUTURO
Instrucciones de montaje

Qué debe hacer

Antes de comenzar, sugerimos que lea este folleto completo. Cuando esté listo para comenzar, asegúrese de contar con las herramientas correctas y mucho espacio. Desempaque todo y coloque los componentes sobre una superficie limpia para protegerlos de daños. Sugerimos utilizar los elementos del empaque para proteger las superficies durante el montaje. Inspeccione cuidadosamente si tiene todas las piezas antes de comenzar el montaje. Debido al tamaño de este producto, sugerimos montarlo en la habitación donde vaya a usarse. Antes de usarlo, asegúrese de que el producto esté completamente montado de acuerdo con la ilustración y todas las fijaciones esté ajustadas. Limpie ocasionalmente con un paño suave ligeramente humedecido con agua. A continuación, dé brillo con un paño suave, seco y limpio. La madera madurará y cambiará de color con el tiempo; sugerimos mover regularmente los adornos y elementos que se coloquen sobre su superficie en los primeros meses para evitar una maduración irregular.

Qué no debe hacer

No arrastre ni jale del mueble. No use productos para muebles con base de siliconas. La silicona de los productos para muebles puede destruir el acabado. Nunca deje líquidos sobre el mueble. Si se absorben, la madera puede doblarse o el acabado puede deslaminarse. No coloque objetos calientes (por ej., bebidas calientes) directamente sobre la superficie de madera. Asegúrese de usar un mantel o posavasos.

Advertencias

Sugerimos conservar estas instrucciones para usarlas en el futuro. Mantenga las fijaciones fuera del alcance de los niños y mantenga a los niños lejos de la zona de construcción. Este producto solo debe usarse sobre un piso firme y nivelado. Revise periódicamente todas las fijaciones y vuelva a ajustarlas si fuera necesario.
No se siente ni se pare sobre el mueble. Evite exponerlo a calor excesivo o a la luz directa del sol ya que el color puede deteriorarse. Desempaque todo y coloque los componentes sobre una caja de cartón o el piso limpio para protegerlos de daños.

Puede escribirnos a

NEXT Retail (Ireland) Ltd, 13-18 City Quay, Dublin 2
DO2 ED7O, Ireland

FR

IMPORTANT - À CONSERVER À DES FINS DE RÉFÉRENCE FUTURE
Instructions d'assemblage

À faire

Nous vous suggérons de prendre un moment pour parcourir cette brochure avant de commencer.
Avant de commencer, assurez-vous d'avoir les bons outils et un espace adéquat. Déballez soigneusement tous les matériaux d'emballage et placez les composants sur une surface propre afin de les protéger des éventuels dommages. Nous vous recommandons vivement d'utiliser l'emballage pour protéger les surfaces pendant le processus d'assemblage. Avant de procéder à l'assemblage, assurez-vous de disposer de l'ensemble des pièces requises. Étant donné la taille de ce produit, nous recommandons de l'assembler directement dans la pièce où il sera utilisé. Veillez à ce que l'assemblage du produit soit conforme à l'illustration et à ce que toutes les fixations soient bien serrées avant de l'utiliser. Pour l'entretien, essuyez occasionnellement avec un chiffon doux légèrement imprégné d'eau. Polissez délicatement à l'aide d'un chiffon propre et sec. Le bois se patine et sa couleur change avec le temps. Il est recommandé de repositionner fréquemment les ornements et les objets disposés sur la surface durant les premiers mois afin de garantir un patinage homogène.

À ne pas faire

Ne faites pas glisser ou tirer vos meubles. Évitez d'utiliser un produit d'entretien à base de silicone. L'utilisation de produits de polissage pour meubles contenant de la silicone peut compromettre la finition. Ne laissez jamais un liquide quel qu'il soit sur votre meuble. L'absorption peut causer des déformations du bois ou entraîner le décollement des finitions. Ne placez pas d'objets chauds (par exemple des boissons chaudes) directement sur la surface du bois. Veuillez toujours utiliser un set de table ou un sous-verre.

Avertissements

Nous vous suggérons de conserver ces instructions à des fins de référence ultérieure. Veillez à garder les accessoires hors de portée des enfants et à les tenir à l'écart de la zone d'assemblage. Ce produit doit être utilisé uniquement sur un sol stable et de niveau.
Nous vous recommandons de vérifier régulièrement tous les accessoires et de les resserrer en cas de besoin. Il est déconseillé de vous asseoir ou de vous tenir debout sur vos meubles. Pour préserver la couleur du meuble, évitez de l'exposer à une chaleur trop intense ou à la lumière directe du soleil. Déballez tous les matériaux d'emballage et placez les éléments sur le carton ou sur une surface propre afin de les protéger des éventuels dommages.

Vous pouvez nous adresser votre courrier à l'adresse suivante

NEXT Retail (Ireland) Ltd, 13-18 City Quay, Dublin 2
DO2 ED7O, Ireland

FR DONNEZ OU RECYCLEZ ASSOCIATION OU MAGASIN OU DÉCHÈTERIE
Adresses sur quefairedemesdechets.fr

Produced in China for Next Retail Ltd.

ASSEMBLY INSTRUCTIONS

IT

IMPORTANTE - CONSERVARE PER RIFERIMENTO FUTURO
Istruzioni di montaggio

Consigli

Ti consigliamo di dedicare un po' di tempo alla lettura di questo opuscolo prima di iniziare. Quando sei pronto per iniziare, assicurati di avere gli strumenti giusti e di avere molto spazio a disposizione. Disfa tutti i materiali di imballaggio e posiziona i componenti su una superficie pulita per proteggerli da eventuali danni. Ti consigliamo di utilizzare l'imballaggio per proteggere le superfici durante il montaggio. Controlla attentamente di avere tutti i pezzi prima di iniziare l'assemblaggio. A causa delle dimensioni di questo prodotto, consigliamo di assemblarlo nella stanza in cui verrà utilizzato. Assicurati che il prodotto sia completamente assemblato come illustrato e che tutti i fissaggi siano completamente serrati prima dell'uso. Pulisci di tanto in tanto con un panno morbido leggermente inumidito con acqua. Quindi lucidare con un panno morbido e asciutto. Il legno si ammorbidisce e cambia colore con il passare del tempo; si consiglia di spostare regolarmente gli ornamenti e gli oggetti collocati sulla superficie per i primi mesi, per evitare che si ammorbidisca in modo non uniforme.

Non fare

Non trascinare o tirare i mobili. Non utilizzare lucidanti per mobili a base di silicone. Il silicone contenuto nei lucidanti per mobili può rovinare la finitura. Non lasciare mai che nessun tipo di liquido rimanga sui tuoi mobili. L'assorbimento può causare la deformazione del legno o la scollatura delle finiture. Non appoggiare oggetti caldi (ad esempio bevande calde) direttamente sulla superficie del legno. Assicurati di utilizzare una tovaglietta o un sottobicchiere.

Avvertenze

Ti suggeriamo di conservare le presenti istruzioni per future consultazioni. Tieni gli accessori fuori dalla portata dei bambini e tieni i bambini lontani dall'area di costruzione. Questo prodotto deve essere utilizzato solo su un terreno solido e pianeggiante. Controlla periodicamente tutti i raccordi e stringili nuovamente se necessario. Non sedersi o stare in piedi sui mobili. Evita di esporre i mobili a un calore eccessivo o alla luce diretta del sole, poiché ciò potrebbe causare il deterioramento del colore. Disfa tutti i materiali di imballaggio e posiziona i componenti sopra la scatola di cartone o su un pavimento pulito per proteggerli da eventuali danni.

Puoi scriverci all'indirizzo

NEXT Retail (Ireland) Ltd, 13-18 City Quay, Dublin 2
DO2 ED7O, Ireland

DE

WICHTIG - FÜR SPÄTERE VERWENDUNG AUFBEWAHREN
Montageanleitung

Do's

Wir empfehlen Ihnen, dieses Merkblatt kurz durchzulesen, bevor Sie beginnen. Wenn Sie bereit sind, mit der Arbeit zu beginnen, vergewissern Sie sich, dass Sie die richtigen Werkzeuge und genügend Platz haben. Packen Sie alle Verpackungsmaterialien aus und legen Sie die Komponenten auf eine saubere Oberfläche, um sie vor Beschädigungen zu schützen. Wir empfehlen, die Verpackung zu verwenden, um die Oberflächen während der Montage zu schützen. Prüfen Sie sorgfältig, ob Sie alle Teile erhalten haben, bevor Sie mit der Montage beginnen. Aufgrund der Größe dieses Produkts empfehlen wir, es in dem Raum aufzubauen, in dem es verwendet werden soll. Vergewissern Sie sich, dass das Produkt wie abgebildet vollständig zusammengebaut ist und alle Schrauben fest angezogen sind, bevor Sie es benutzen. Wischen Sie gelegentlich mit einem weichen, leicht mit Wasser angefeuchteten Tuch nach. Anschließend mit einem trockenen, sauberen und weichen Tuch nachpolieren. Das Holz wird im Laufe der Zeit weich und verändert seine Farbe. Wir empfehlen, dass Ornamente und Gegenstände, die auf der Oberfläche platziert werden, in den ersten Monaten regelmäßig bewegt werden, um ein ungleichmäßiges Aushärten zu verhindern.

Don'ts

Ziehen oder zerren Sie nicht an Ihren Möbeln. Verwenden Sie keine Möbelpolitur auf Silikonbasis. Silikone in Möbelpolituren können die Oberfläche angreifen. Lassen Sie niemals irgendwelche Flüssigkeiten auf Ihren Möbeln zurück. Die Absorption kann dazu führen, dass sich das Holz verzieht oder die Oberflächenbeschichtung ablaminiert. Stellen Sie keine heißen Gegenstände (z. B. heiße Getränke) direkt auf die Holzoberfläche. Bitte verwenden Sie unbedingt ein Tischset oder einen Untersetzer.

Warnhinweise

Wir empfehlen Ihnen, diese Anleitung zum späteren Nachschlagen aufzubewahren. Bewahren Sie Verschraubungen außerhalb der Reichweite von Kindern auf und halten Sie Kinder von der Arbeitsumgebung fern.Dieses Produkt sollte nur auf festem, ebenem Boden verwendet werden. Bitte überprüfen Sie regelmäßig alle Verschraubungen und ziehen Sie sie gegebenenfalls nach. Bitte sitzen oder stehen Sie nicht auf Ihren Möbeln. Vermeiden Sie es, die Möbel übermäßiger Hitze oder direktem Sonnenlicht auszusetzen, da dies zu einer Farbveränderung führen kann. Packen Sie das gesamte Verpackungsmaterial aus und legen Sie die Komponenten oben auf den Karton oder auf einen sauberen Boden, um sie vor Beschädigungen zu schützen.

Schreiben Sie uns an

NEXT Retail (Ireland) Ltd, 13-18 City Quay, Dublin 2
DO2 ED7O, Ireland

Produced in China for Next Retail Ltd.

ASSEMBLY INSTRUCTIONS

NL

BELANGRIJK – BEWAAR VOOR TOEKOMSTIG GEBRUIK
Montage-instructies

Wat u wél dient te doen

Wij raden u aan om deze handleiding zorgvuldig door te lezen alvorens met de montage te beginnen. Zorg ervoor dat u over het juiste gereedschap beschikt en voldoende ruimte heeft om de montage uit te voeren. Verwijder alle verpakkingsmaterialen en leg de onderdelen op een schone ondergrond om beschadigingen te voorkomen. Gebruik de verpakking om oppervlakken tijdens de montage te beschermen. Controleer zorgvuldig of alle onderdelen aanwezig zijn voordat u met de montage begint. Vanwege de afmetingen van dit product raden wij aan het direct in de beoogde ruimte te monteren. Zorg ervoor dat het product volledig gemonteerd is zoals afgebeeld en dat alle bevestigingen stevig zijn aangedraaid voordat u het in gebruik neemt.
Reinig het product af en toe met een zachte, licht vochtige doek. Wrijf vervolgens schoon met een droge, schone, zachte doek. Hout zal na verloop van tijd verzachten en van kleur veranderen. We raden aan om ornamenten en voorwerpen die op het oppervlak staan de eerste paar maanden regelmatig te verplaatsen om ongelijkmatige verkleuring te voorkomen.

Wat u niet dient te doen

Versleep of trek het meubel niet. Gebruik geen siliconenhoudende meubelpolish. aangezien dit de afwerking kan aantasten. Laat geen vloeistoffen op het meubeloppervlak achter. Dit kan leiden tot kromtrekken of loslaten van de afwerking. Plaats geen hete voorwerpen, zoals warme dranken, direct op het houtoppervlak. Gebruik altijd een onderzetter of placemat.

Waarschuwingenz

Wij raden u aan deze instructies te bewaren voor toekomstig gebruik. Houd alle bevestigingsmaterialen buiten het bereik van kinderen en zorg ervoor dat kinderen zich niet in de montagezone bevinden.
Dit product dient uitsluitend op een stevige, vlakke ondergrond te worden geplaatst. Controleer en draai alle bevestigingen regelmatig aan indien nodig.
Ga niet op het meubel zitten of staan. Vermijd blootstelling aan overmatige hitte of direct zonlicht om verkleuring te voorkomen. Verwijder alle verpakkingsmaterialen en plaats de onderdelen op de doos of een schone vloer om schade te voorkomen.

Correspondentieadres

NEXT Retail (Ireland) Ltd, 13-18 City Quay, Dublin 2
DO2 ED7O, Ireland

MT

IMPORTANTI - ŻOMMU GĦAL REFERENZA FUTURA
Struzzjonijiet tal-Assemblaġġ

X'għandek tagħmel

Nissuġġerixxu li tqatta' ftit ħin taqra dan il-fuljett qabel ma tibda. Meta tkun lest biex tibda, żgura li għandek l-għodod ix-xierqa u ħafna spazju. Neħħi l-imballaġġ kollu tal-materjal tal-imballaġġ u naddaf il-komponenti fuq wiċċ nadif biex tipproteġihom mill-ħsara. Nirrakkomandaw li l-imballaġġ jintuża biex jipproteġi l-uċuħ waqt l-assemblaġġ. Iċċekkja bir-reqqa li għandek il-partijiet kollha qabel ma tibda l-assemblaġġ. Minħabba d-daqs ta' dan il-prodott nirrakkomandaw li jiġi mmuntat fil-kamra maħsuba għall-użu. Żgura li l-prodott ikun kompletament immuntat kif muri u li l-fissazzjonijiet ikunu ssikkati kompletament qabel l-użu. Minn żmien għal żmien imsaħ b'ċarruta ratba u mxarrba bl-ilma. Imbagħad paħpaħ b'ċarruta ratba nadifa u niexfa. L-injam se jirtab u jibdel il-kulur maż-żmien, nirrakkomandaw li ornamenti u oġġetti mqiegħda fuq il-wiċċ jiġu mċaqalqa regolarment għall-ewwel ftit xhur biex tipprevjeni l-irtubija irregolari.

Affarijiet li m'għandekx tagħmel

Tkaxkarx u tiġbidx l-għamara tiegħek. Tużax illustrar tal-għamara abbażi tas-silikonu. Is-silikonu fl-illustrar tal-għamara jista' jkisser il-finitura. Qatt tħalli l-ebda tip ta' likwidu jibqa' fuq l-għamara tiegħek. L-assorbiment jista' wassal biex l-injam jiġi sfigurat biex biex il-finituri ma jibqgħux laminati. Tpoġġix oġġetti jaħarqu (eż. xarbiet sħan) direttament fuq il-wiċċ tal-injam. Jekk jogħġbok żgura li tuża sarvetta jew coaster.

Twissijiet

Nissuġġerulek iżżomm dawn l-istruzzjonijiet għal referenza fil-futur. Żomm it-tagħmir 'il bogħod mit-tfal u żomm lit-tfal 'il bogħod sew miż-żona tal-kostruzzjoni. Dan il-prodott għandu jintuża biss fuq art b'livell stabbli. Jekk jogħġbok iċċekkja minn żmien għal żmien il-fittings kollha u erġa' ssikkahom kif meħtieġ. Jekk jogħġbok toqgħodx bilqiegħda jew bilwieqfa fuq l-għamara tiegħek. Evita li tesponi l-għamara għal sħana eċċessiva jew id-dawl dirett tax-xemx għax dan jista' jikkawża deterjorament tal-kulur. Neħħi l-imballaġġ kollu tal-materjal tal-imballaġġ u poġġi l-komponenti fuq il-kaxxa tal-kartun jew fuq art nadifa biex tipproteġihom mill-ħsara.

Tista' tiktbilna fuq

NEXT Retail (Ireland) Ltd, 13-18 City Quay, Dublin 2
DO2 ED7O, Ireland

Produced in China for Next Retail Ltd.

ASSEMBLY INSTRUCTIONS

CN

重要提示 - 保存供将来参考
组装说明

务必

我们建议您在开始之前花几分钟通读此手册。
在就绪之前，请确保您拿到适当工具且空间足够。
打开所有包装材料并将部件置于清洁表面上，防止发生损坏。
我们建议在组装期间用包装材料保护表面。
开始组装前仔细检查，确认您拥有全部零件。
由于本产品尺寸原因，我们建议在预备使用的房间内组装。
请确保在使用之前按照图示完全组装产品并完全拧紧所有紧固件。
用蘸水的湿布不定期擦拭。
随后用清洁柔软干布擦拭。随着时间的推移，木材颜色会变柔和，出现变化，我们建议在最初几个月定期移动放在表面的饰品和物品，防止颜色柔和不均匀。

切勿

切勿拖拉家具。
切勿使用硅基家具清洗剂。
家具清洗剂内的硅会破坏家具光洁度。
不得在家具上放置任何液体。
吸水会导致木材变形或者漆面剥落。
不得将高温物品（如热饮）直接置于木材表面。
请务必使用餐垫或杯垫。

警告

我们建议您保留此指南供将来参考。
请将配件置于儿童接触不到位置，并让儿童远离施工区域。
本产品仅能在牢固水平地面上使用。
请定期检查所有配件，并在必要时重新紧固。
请勿坐在或站在家具上。
避免将家具暴露于热源或阳光直晒，因为这可导致失色。
去除所有包装材料并将部件置于纸盒上方或清洁地面上，防止发生损坏。

您可以给我们来信

NEXT Retail (Ireland) Ltd, 13-18 City Quay, Dublin 2
DO2 ED7O, Ireland

AR

ام - احتفظ بهذه الوثيقة للرجوع إليها مستقبلاً
تعليمات التجميع

ما يجب فعله

ننصحك بقراءة هذه النشرة جيداً قبل البدء.
عندما تكون مستعداً للبدء، تأكد من توفر الأدوات المناسبة والمساحة الكافية.
انزع غلاف جميع مواد التغليف وضع المكونات على سطح نظيف لحمايتها من التلف.
يوصى باستخدام مواد التغليف لحماية الأسطح أثناء التجميع.
تأكد جيداً من أن لديك جميع الأجزاء قبل البدء بالتجميع.
نظراً لحجم هذا المنتج، يوصى بتجميعه في الغرفة التي تتوخى استخدامه فيها.
تأكد من تجميع المنتج بالكامل كما هو موضح، ومن إحكام ربط جميع أدوات التثبيت قبل الاستخدام.
امسح من حين لآخر بقطعة قماش ناعمة مبللة قليلاً بالماء.
ثم امسح بقطعة قماش ناعمة وجافة ونظيفة. الخشب يلين ويتغير لونه بمرور الوقت، لذا يوصى بنقل الزينة والقطع الموضوعة على السطح بانتظام خلال الأشهر القليلة الأولى لمنع تفاوت لونه.

الملاحظات

لا تسحب أو تجر أثاثك.
لا تستخدم مُلمّع أثاث يحتوي على السيليكون.
السيليكون الموجود في مُلمّعات الأثاث قد يُتلف الطلاء.
لا تترك أي سوائل مهما كان نوعها على أثاثك.
امتصاص السوائل قد يُسبب تشوه الخشب أو انفصال طبقاته.
لا تضع أغراضاً ساخنة (مثل المشروبات الساخنة) مباشرة على سطح الخشب.
يرجى التأكد من استخدام مفرش طاولة أو قاعدة تثبيت.

الملاحظات

ننصحك بالاحتفاظ بهذه التعليمات للرجوع إليها مستقبلاً.
احفظ التركيبات بعيداً عن متناول الأطفال، واحرص على إبعادهم تماماً عن منطقة البناء.
يُرجى استخدام هذا المنتج على أرض مستوية ثابتة فقط.
يرجى فحص جميع التركيبات دورياً وإعادة ربطها عند الضرورة.
يرجى عدم الجلوس أو الوقوف على أثاثك.
تجنب تعريض الأثاث للحرارة الزائدة أو لأشعة الشمس المباشرة، فقد يؤدي ذلك إلى بهتان لونه.
انزع غلاف جميع مواد التغليف وضع المكونات فوق العلبة الكرتونية أو على أرضية نظيفة لحمايتها من التلف.

يمكنك مراسلتنا على العنوان التالي:

NEXT Retail (Ireland) Ltd, 13-18 City Quay, Dublin 2
DO2 ED7O, Ireland

Produced in China for Next Retail Ltd.

GETTING TO KNOW YOUR PRODUCT

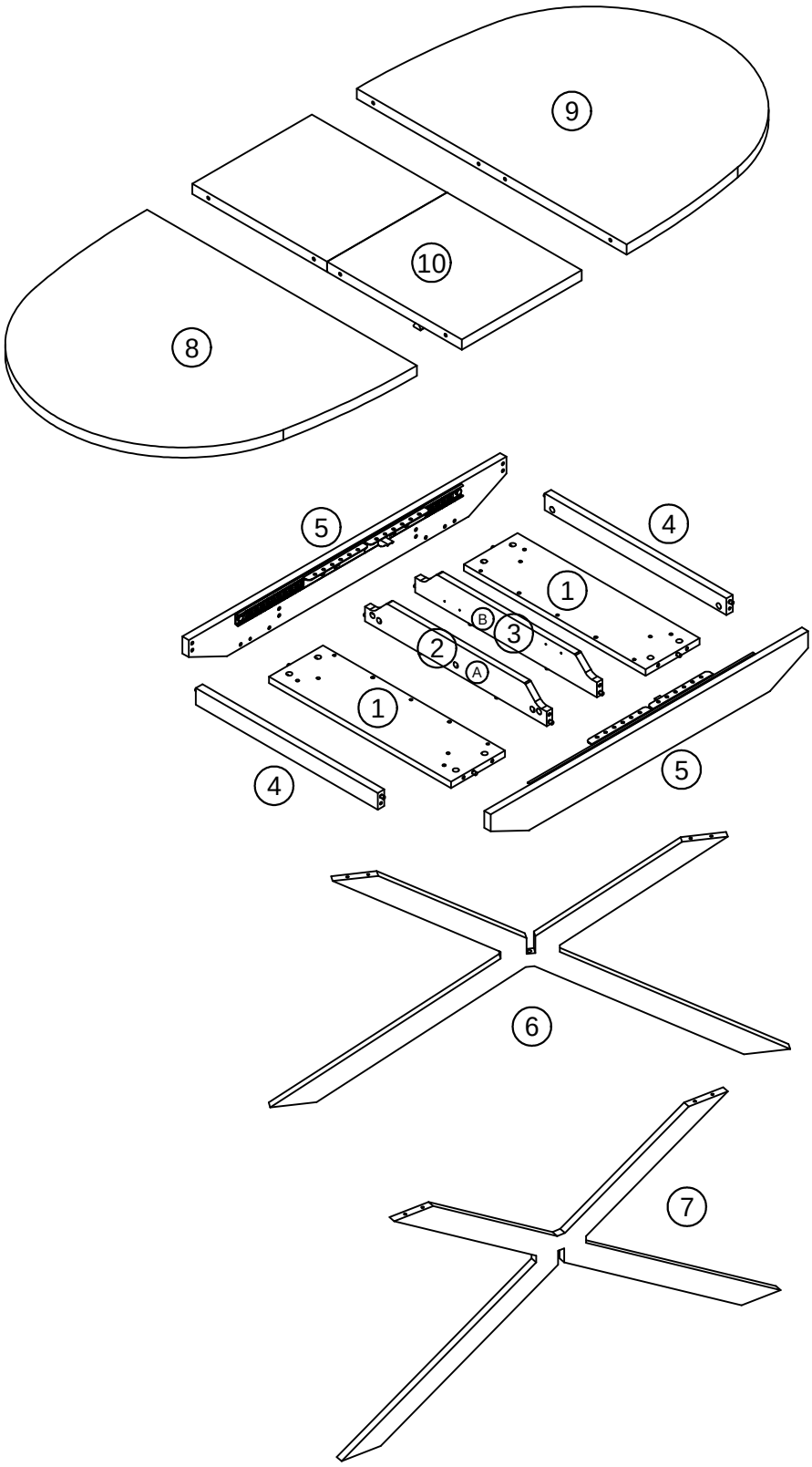

NEW BRONX OVAL 6-8 EXTENDING DINING TABLE
509022
Assembly instructions

Components supplied. Please use this guide if you require replacement parts.

Ref	Dimensions	Visual	Qty	Ctn
1	18x60.5cm	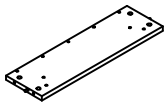	2	1
2	9x60.5cm	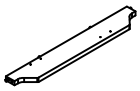	1	1
3	9x60.5cm	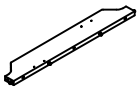	1	1
4	5x60.5cm		2	1
5	11x106cm	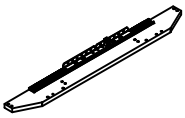	2	1
6	63.5x125cm	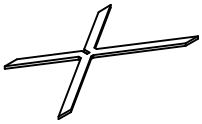	1	2
7	63.5x125cm		1	2
8	75x90cm	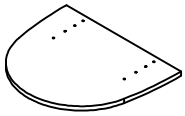	1	1
9	75x90cm	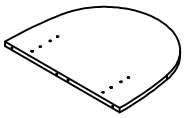	1	1
10	40x90cm	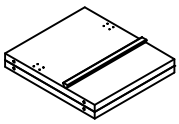	1	1

NEXT

NEW BRONX OVAL 6-8 EXTENDING DINING TABLE
509022
Assembly instructions

Fixtures and fittings supplied (actual size)

Ref	Dimensions	Qty	Spare Qty
B3	Ø15 x 12mm	22	2
B12	Ø7.5 x 33mm	22	2
V68	Ø6 x 30mm	8	1
V77	Ø8 x 55mm	1	1
Y27	Ø6 x 20mm	16	2
S41	Ø4 x 16mm	16	2

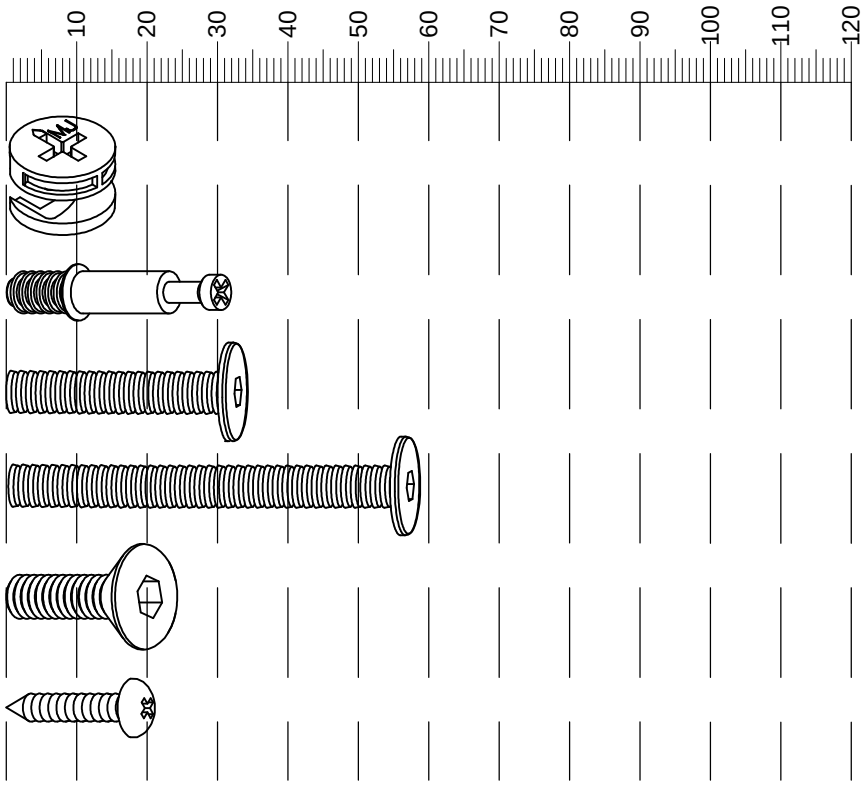

Fixtures and fittings supplied (not to scale)

Ref	Dimensions	Qty	Spare Qty	Visual
T4	N/A	2	N/A	
F16	N/A	2	N/A	
F17	N/A	2	N/A	

NEXT

NEW BRONX OVAL 6-8 EXTENDING DINING TABLE
509022
Assembly instructions

1

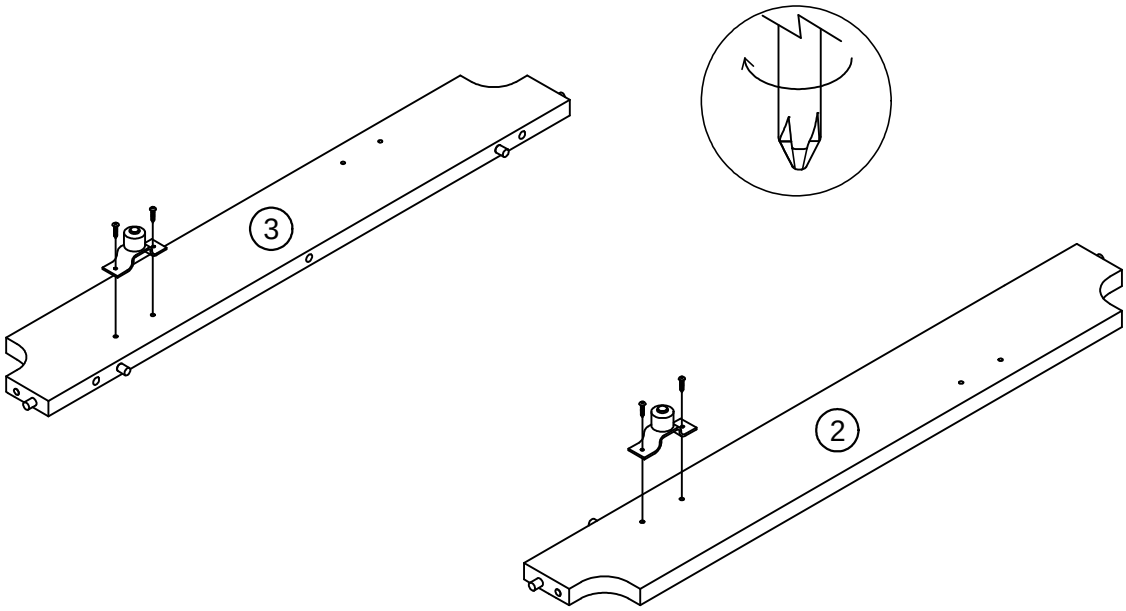

S41	Ø4 x 16mm	4	PH2 not supplied
F17	N/A	2	

2

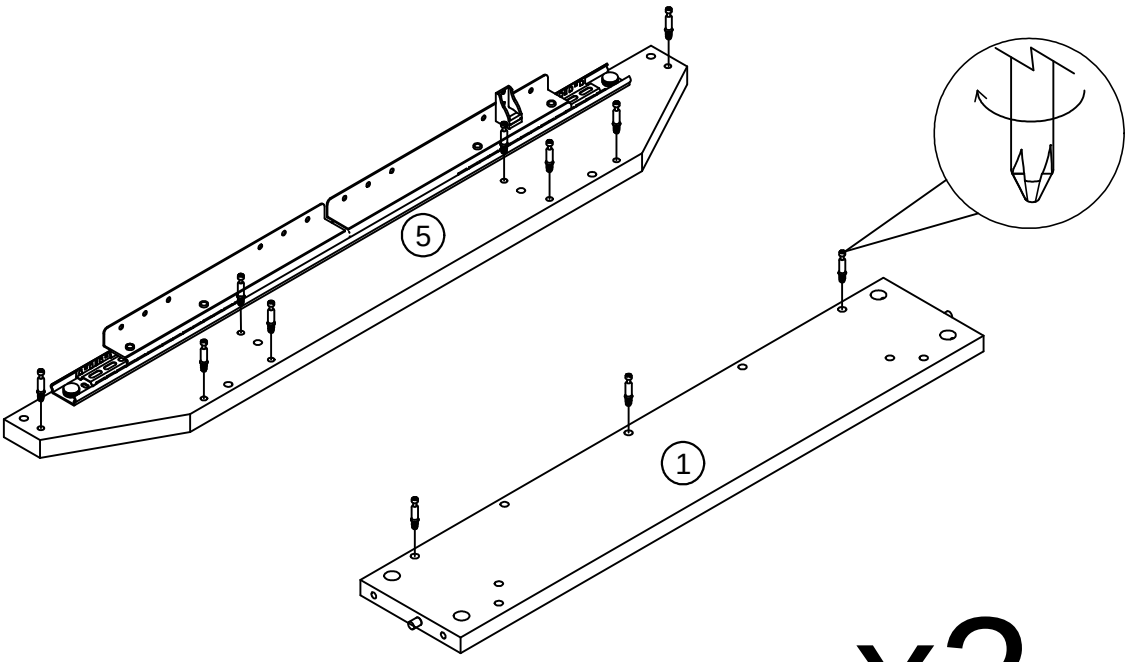

x2

B12	Ø7.5 x 33mm	22	PH2 not supplied

3

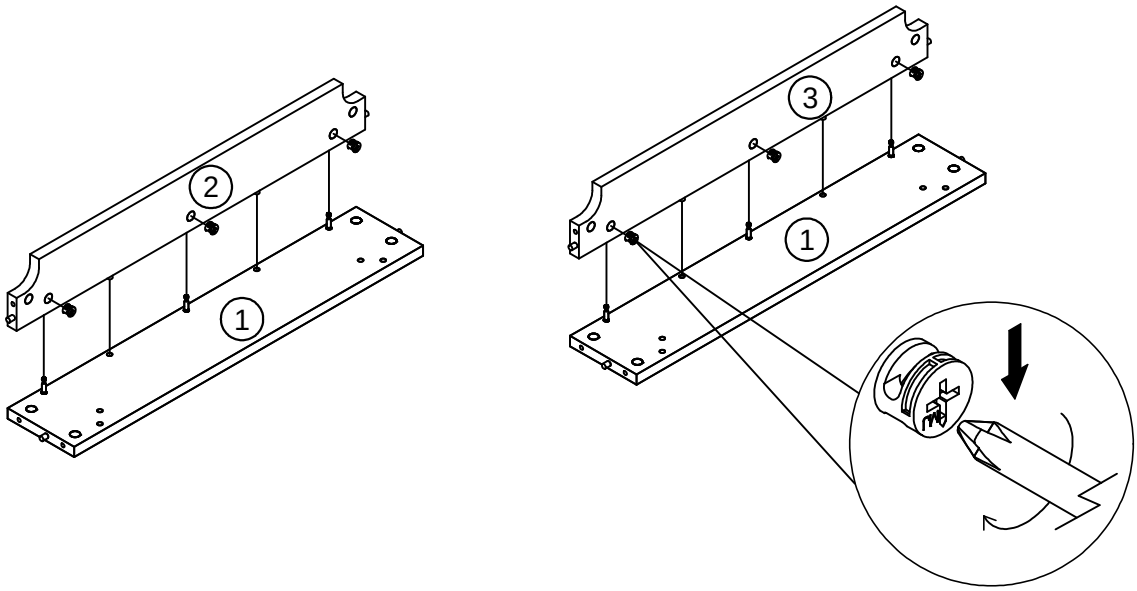

B3	N/A	6	PH2 not supplied

4

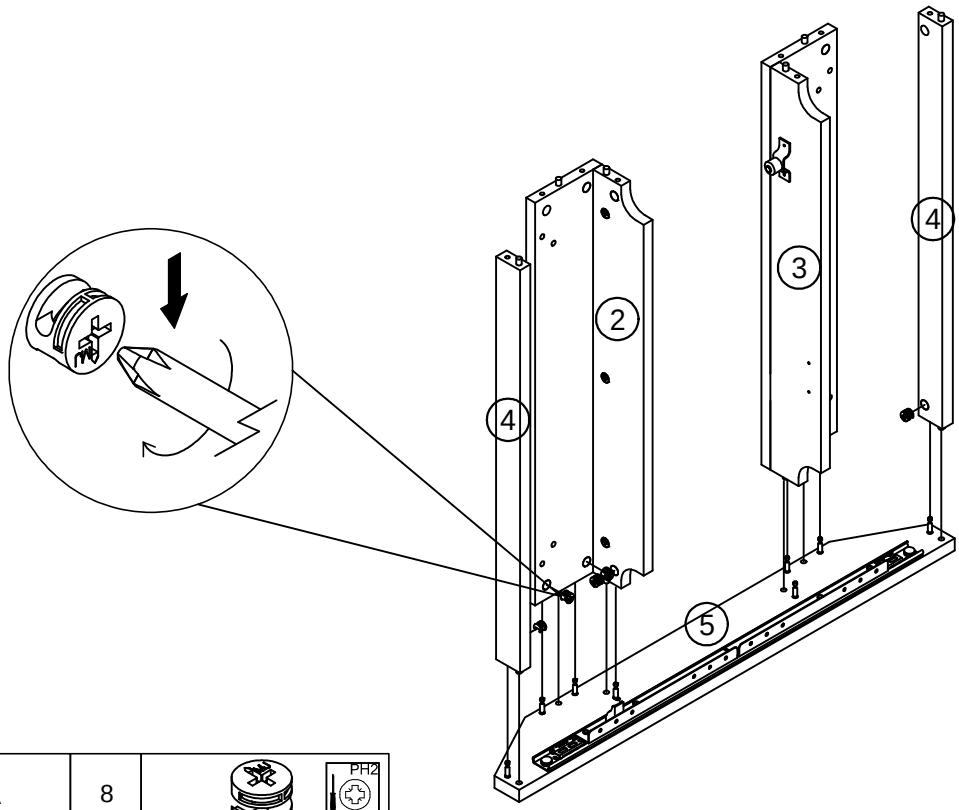

B3	N/A	8	PH2 not supplied

5

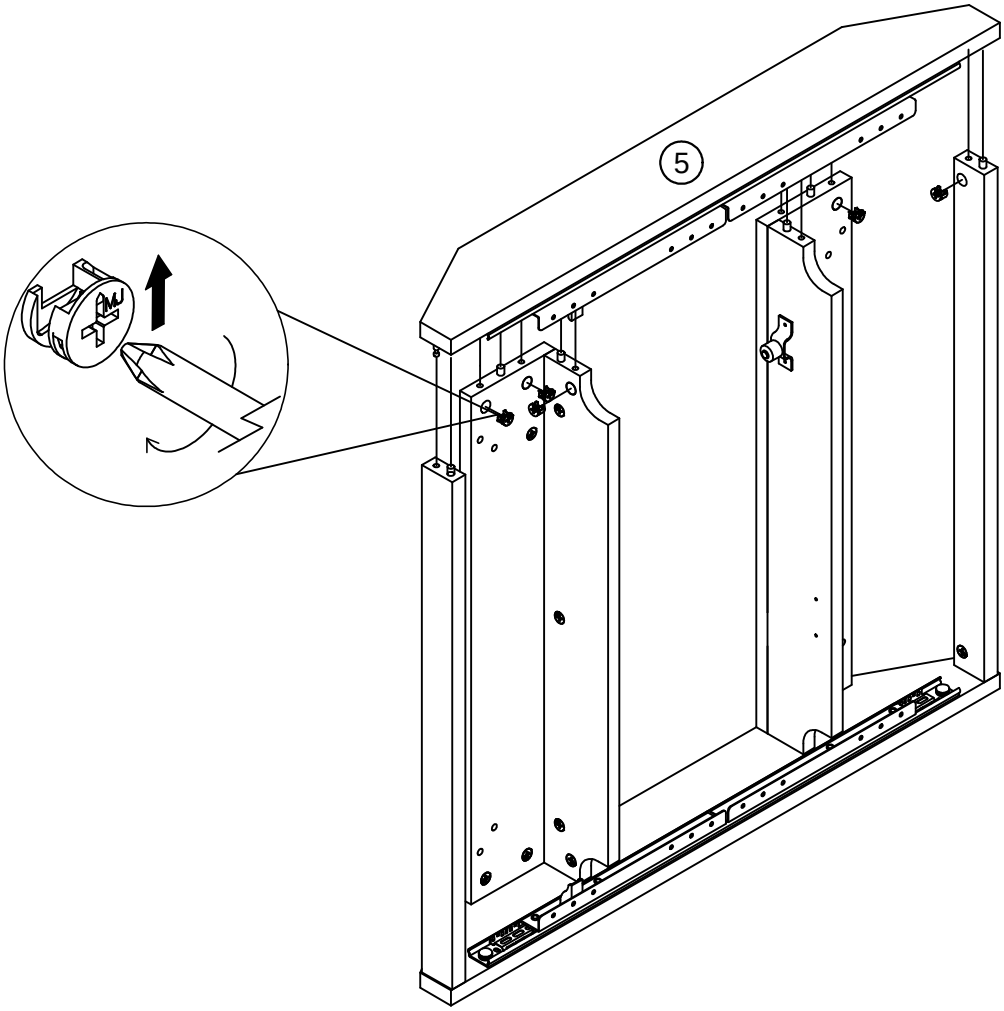

B3	N/A	8	PH2 not supplied

6

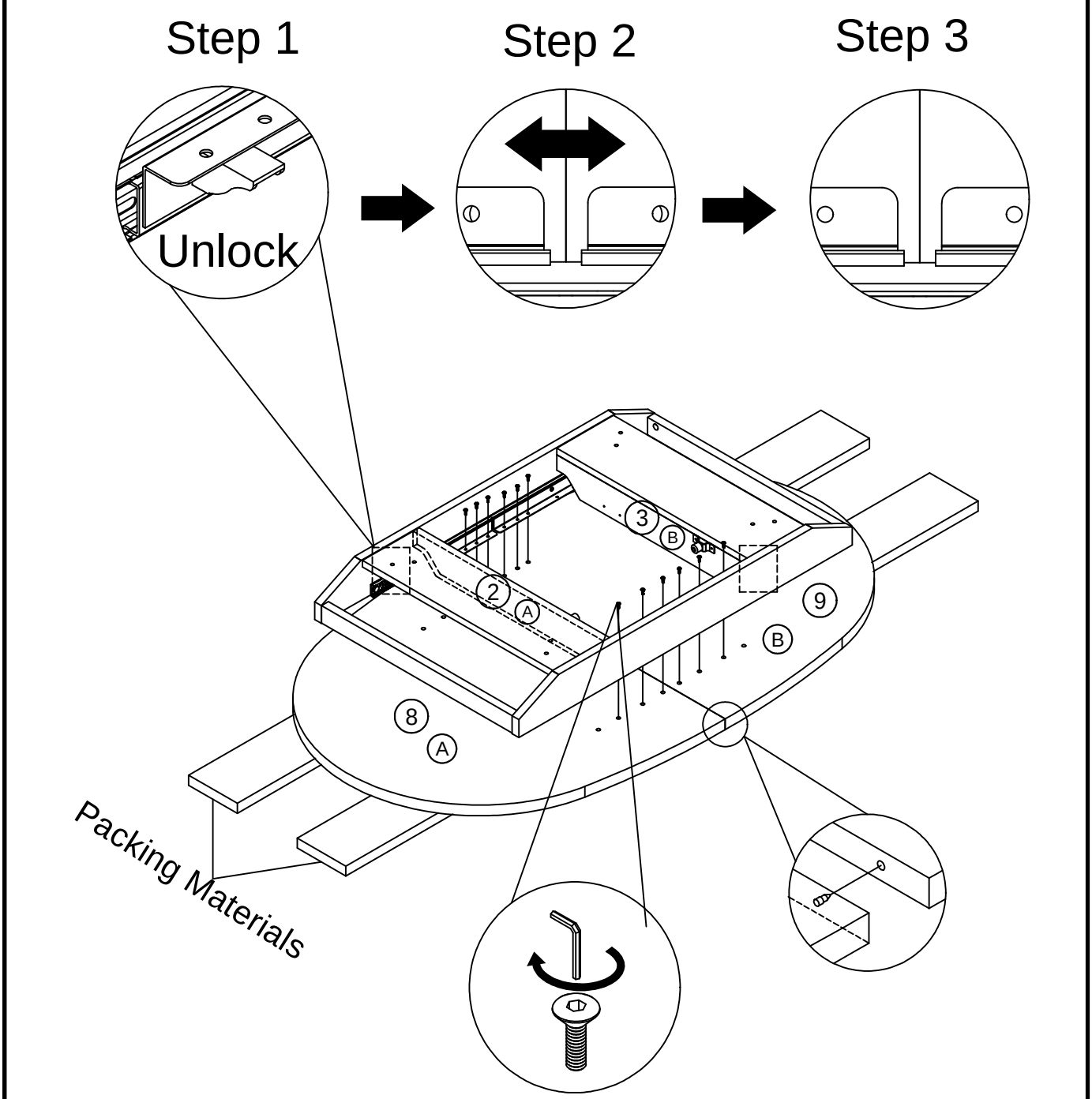

Y27	Ø6 x 20mm	12	
T4	N/A	2	

7

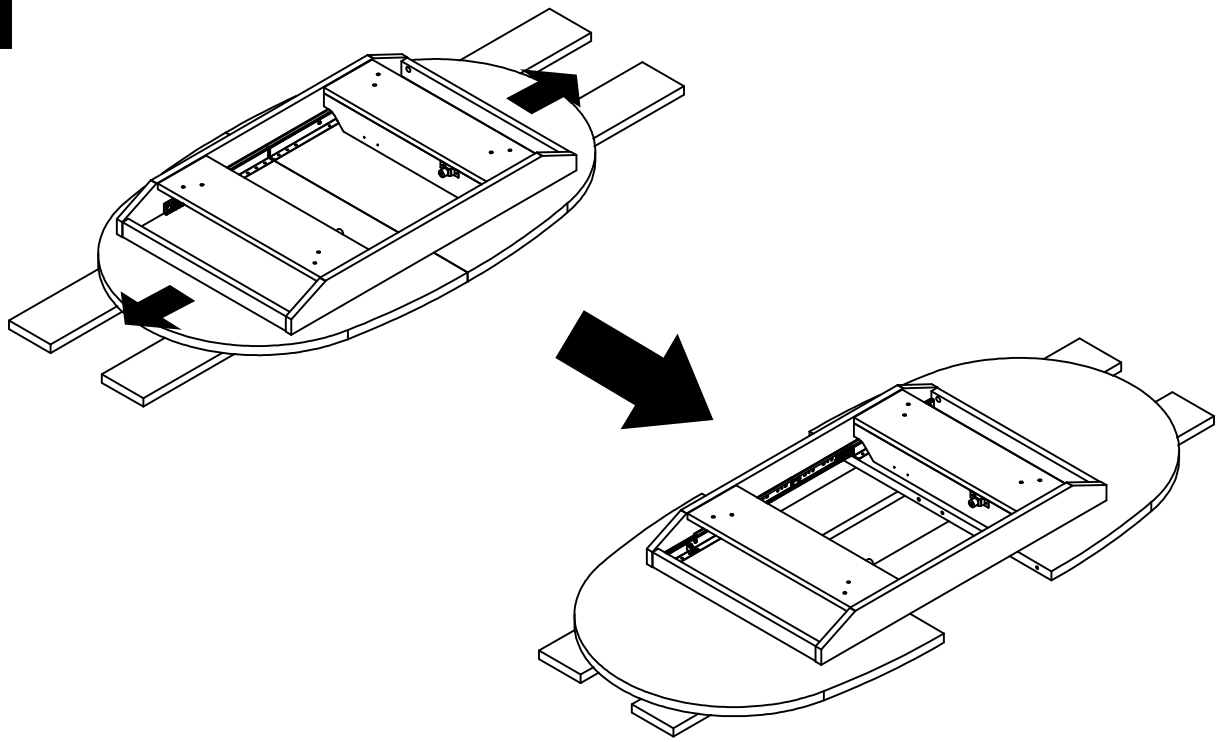

8

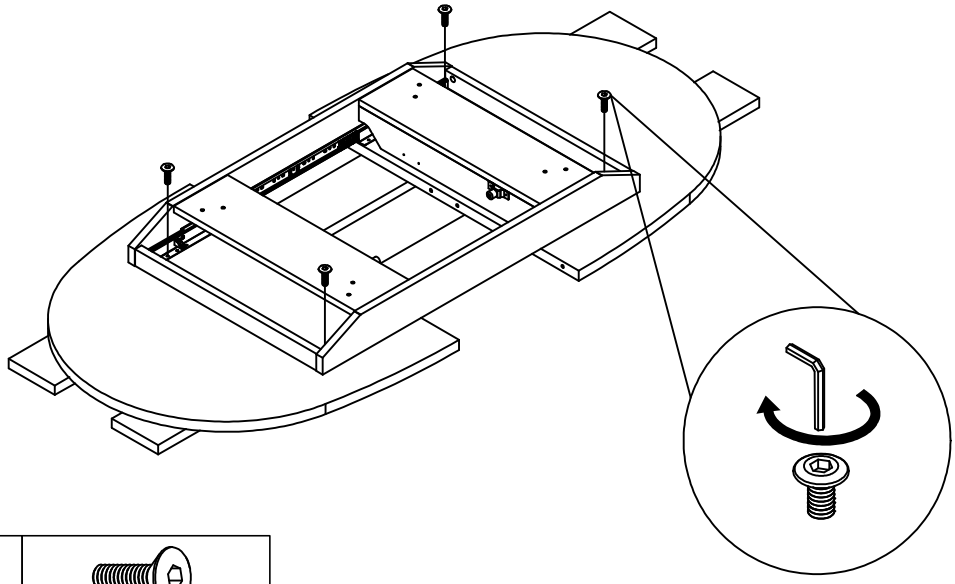

Y27	Ø6 x 20mm	4	
T4	N/A	2	

9

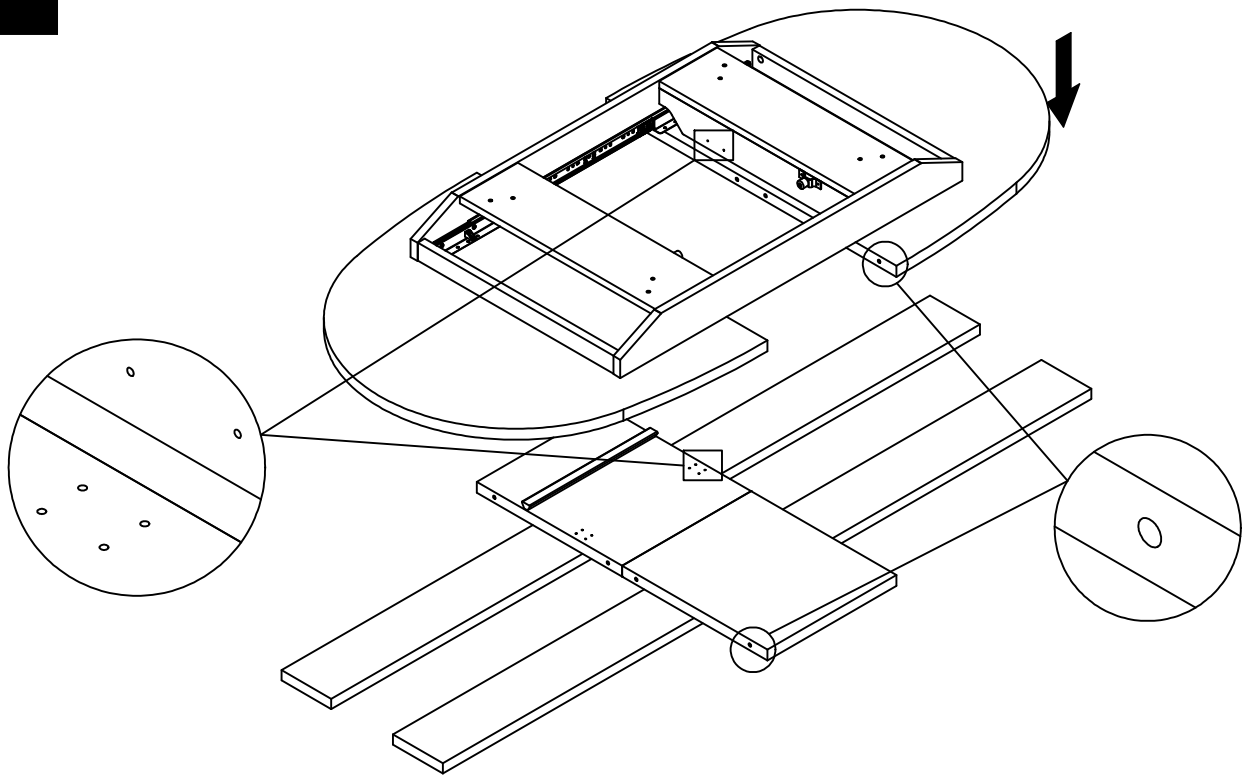

Highlight: Please make sure that thetop panel is fully extended before assembled with middle top panel.

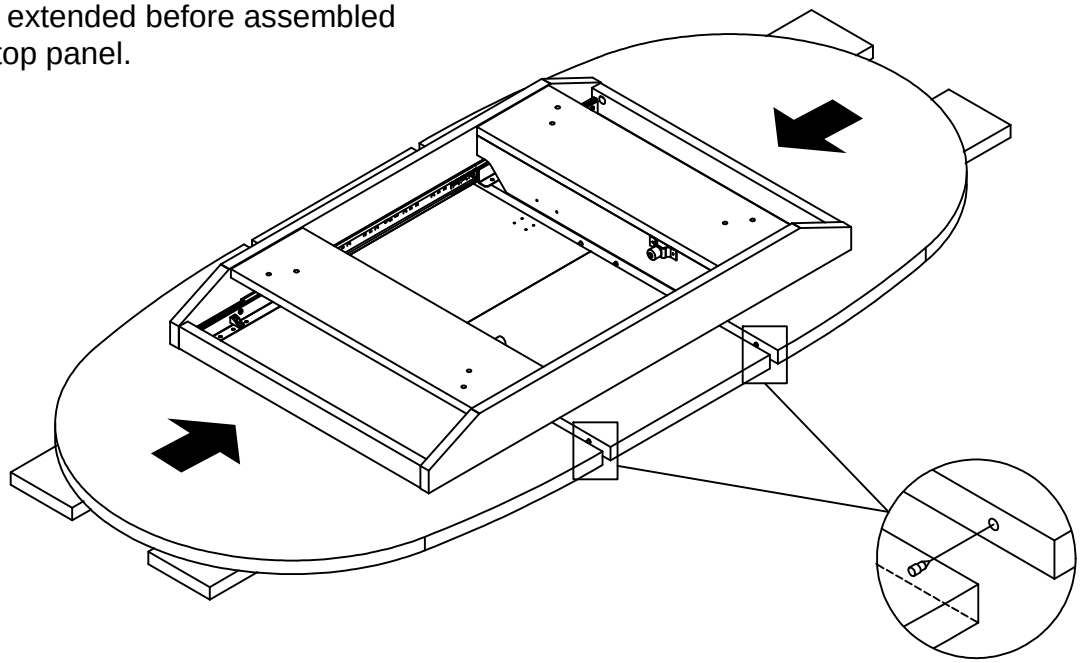

10

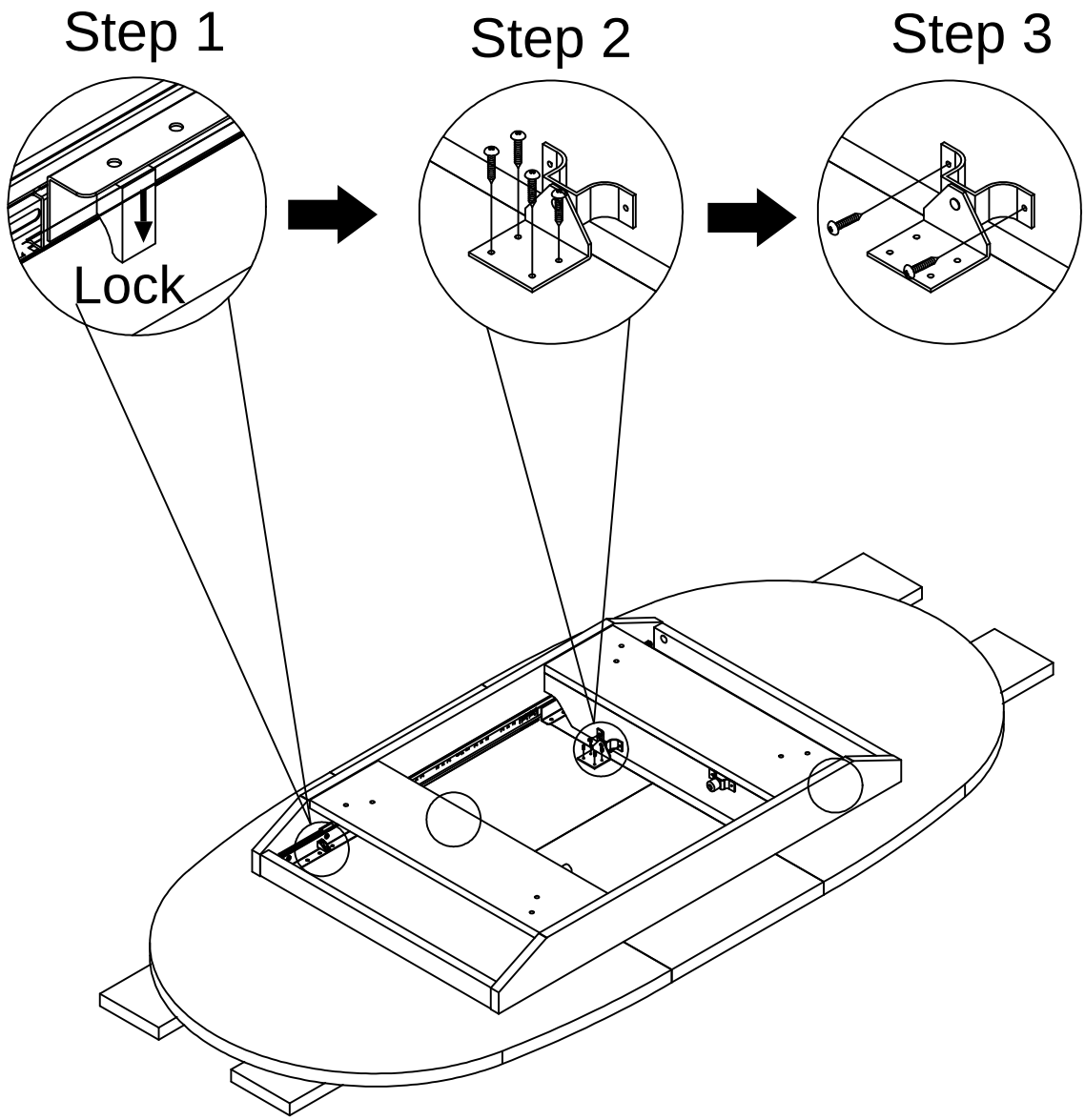

S41	Ø4 x 16mm	12	PH2 not supplied
F16	N/A	2	

11

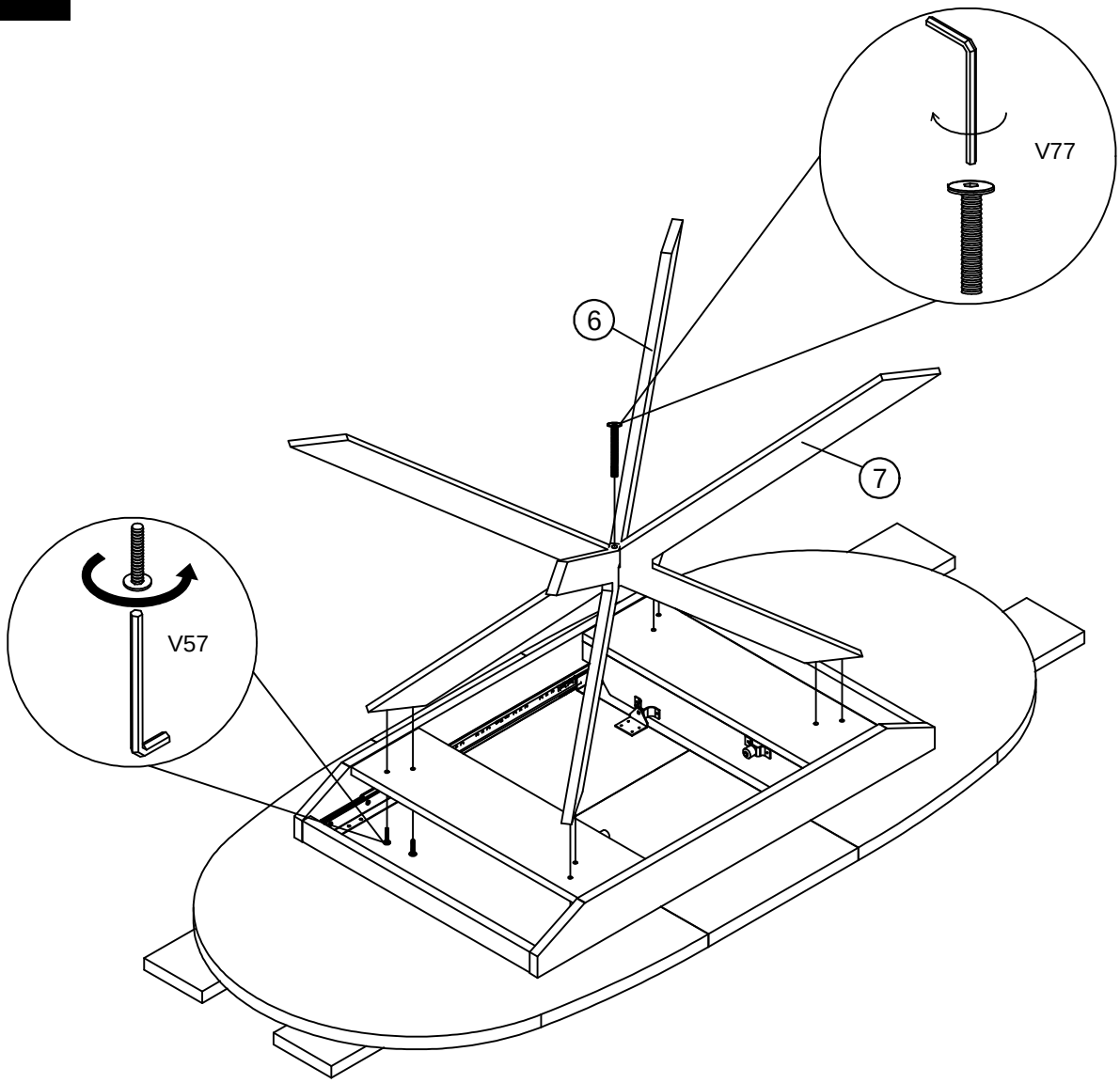

V77	Ø8 x 55mm	1	
V68	Ø6 x 30mm	8	
T4	N/A	2	

12

Note: Please do not lift the table by the tabletop, It must be lifted using the apron underneath the tabletop.

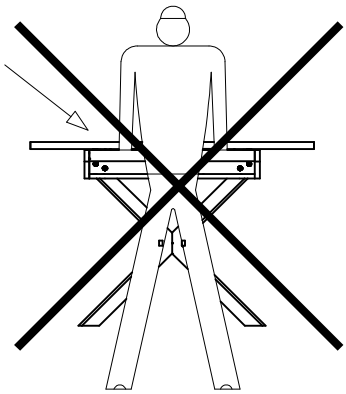

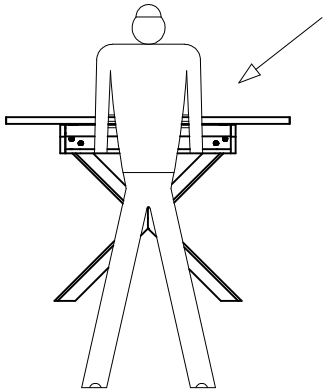

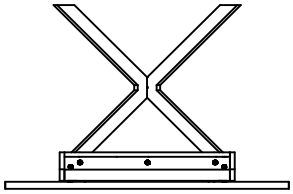

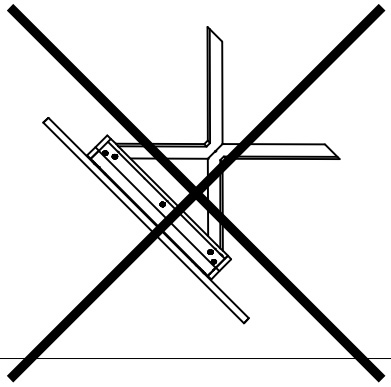

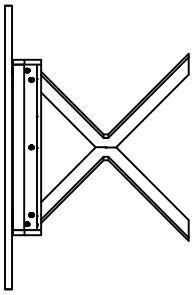

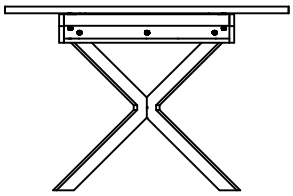

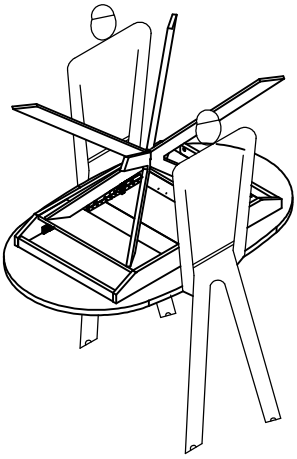

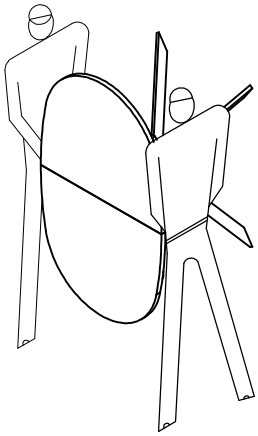

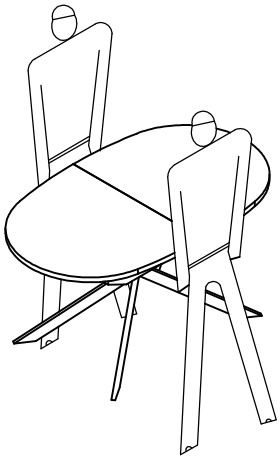

13

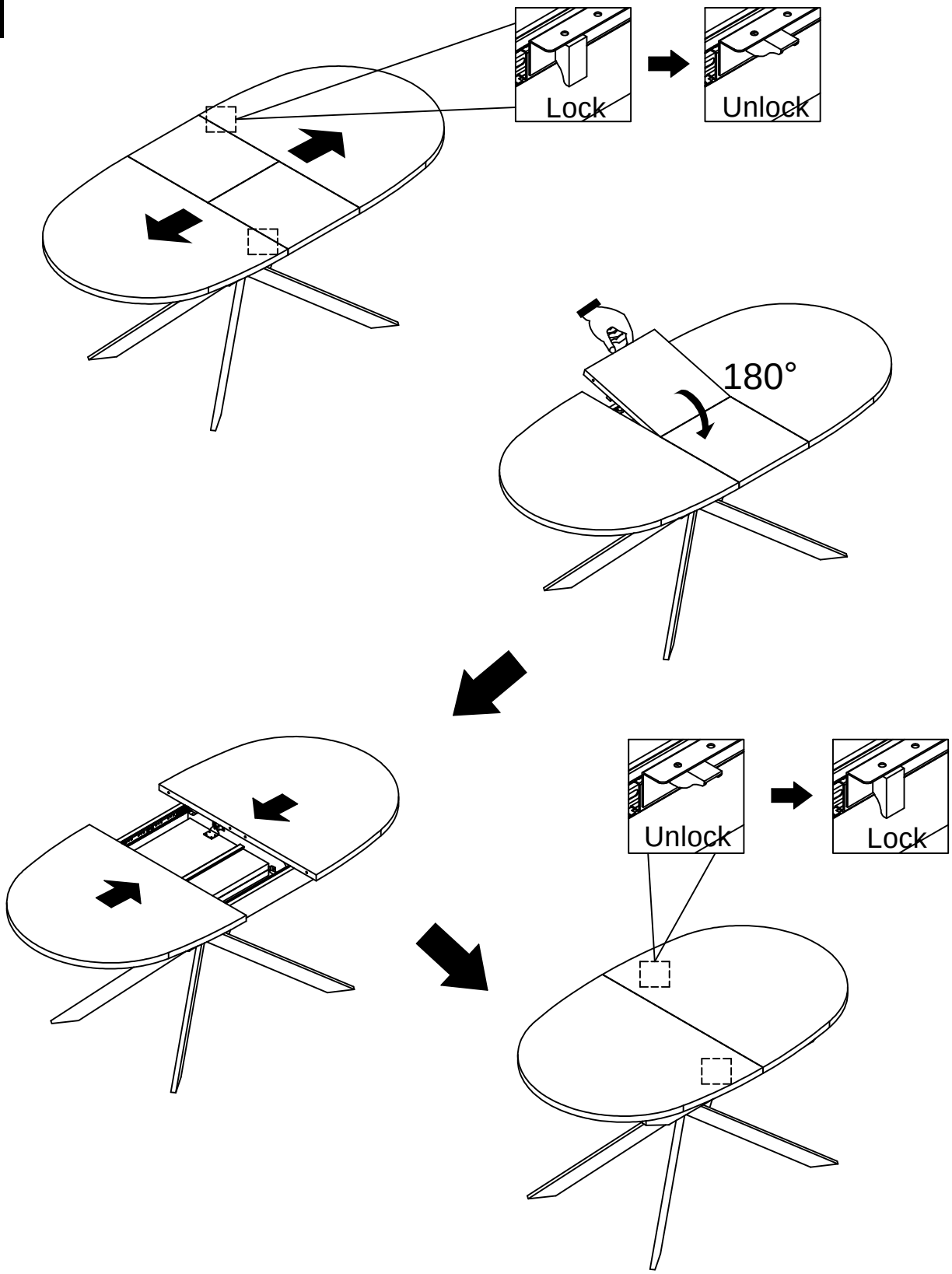

14

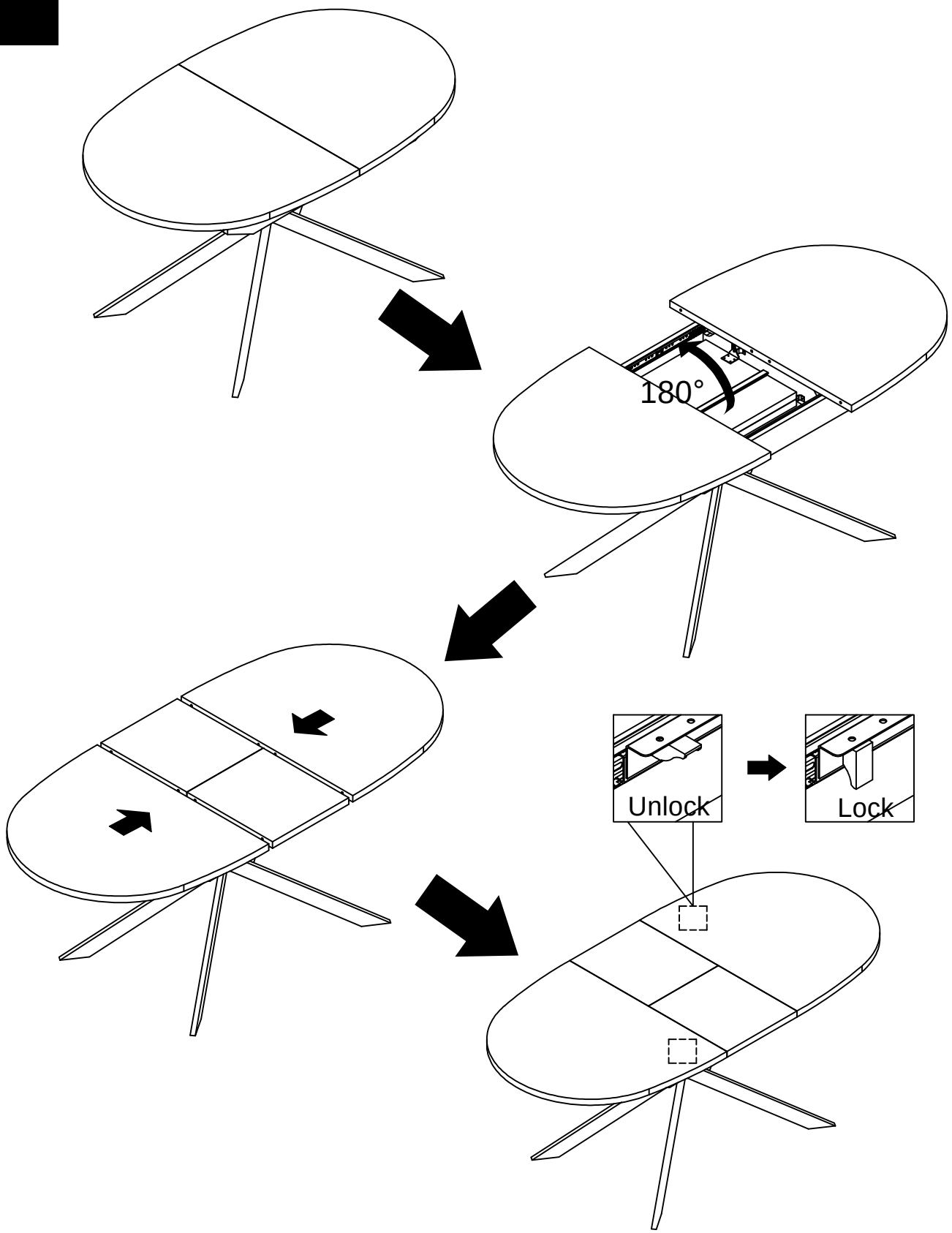

NEW BRONX OVAL 6-8 EXTENDING DINING TABLE
509022

Actual product size
H77.5 x W190 x D90 cm
H77.5 x W150 x D90 cm

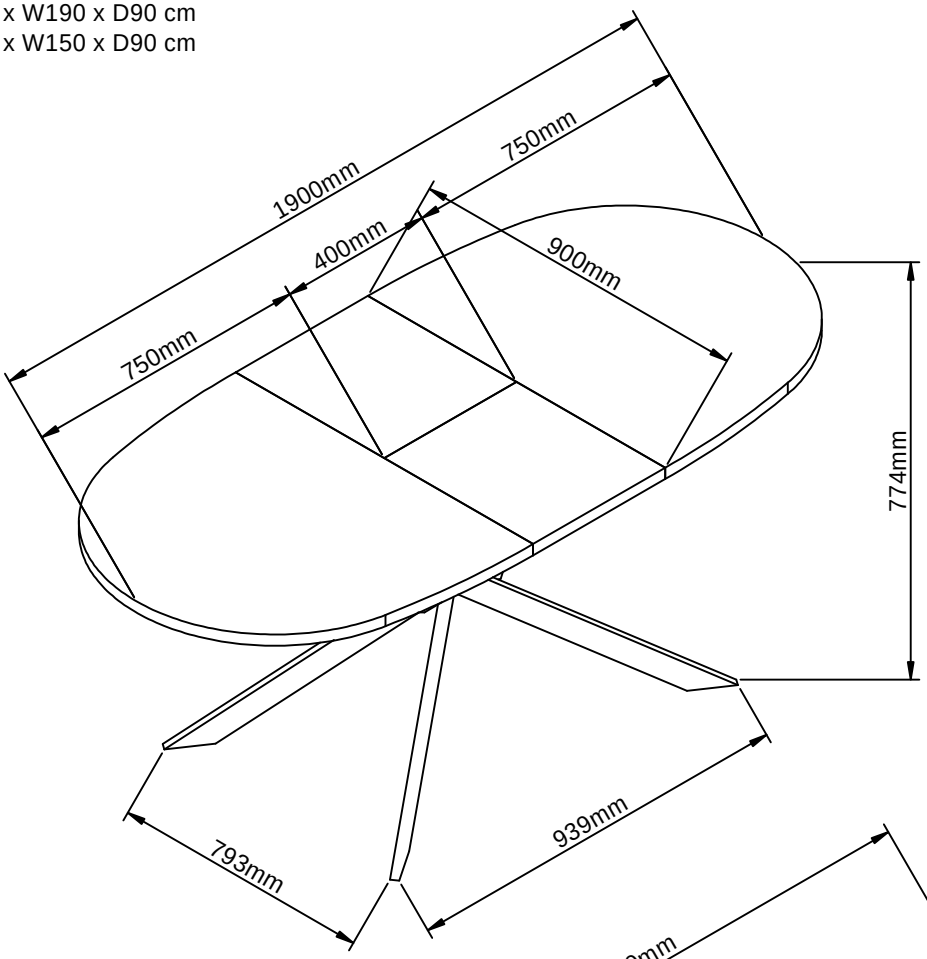

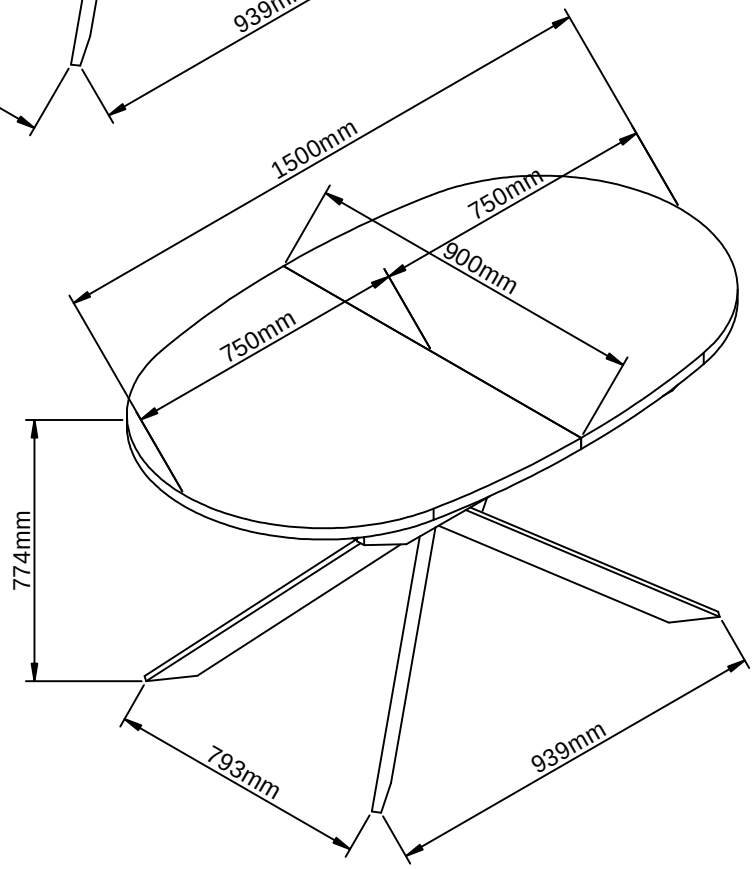

Produced in China for Next Retail Ltd.
509022-2025-V1.

NEXT

NEW BRONX OVAL 6-8 EXTENDING DINING TABLE
509022

Warnings

We suggest you retain these instructions for future reference.

Keep fittings out of children's reach and keep children well away from construction area.

This product should only be used on firm level ground.

Please periodically check all fittings and re-tighten as necessary.

Please do not sit or stand on your furniture.

Avoid exposing the furniture to excessive heat or direct sunlight as this can cause deterioration of the colour.

Unwrap all packaging materials and place the components on top of the carton box or on a clean floor to protect it from damage

Missing parts

If you are missing any fixtures and fittings for your product. Please contact our customer service team on 0333 777 8999 and they will be happy to arrange for a replacement to be sent to you free of charge.

Home service technicians

If you have a fault with your product, please contact our customer service team on 0333 777 8999. If you have had the product for 28 days or less you may be offered a replacement,refund or for a fully trained home service technician to visit your home to assess the fault and repair the product where possible. If you have had the product for more than 28 days we will send an independant home service technician to review and repair the product where possible and recommend further action.

You can write to us at

Home Customer Services
Next Retail Ltd.
Desford Road,
Leicester,
LE19 4AT

To view our full furniture range please visit www.next.co.uk

Produced in China for Next Retail Ltd.
509022-2025-V1.