MADE

Kain
TV Stand
Support de télévision
Televisiestandaard
Fernsehständer
Soporte de televisión

GB - Recommendations for the continual safe use of this product are stated on the final page of these instructions. Please retain for future reference.

FR - Les conseils d'utilisation de ce produit sont indiqués sur la dernière page de ces instructions. Veuillez les conserver pour vous y référer si besoin.

NL - Aanwijzingen voor veilig gebruik van dit meubel worden toegelicht op de laatste pagina van deze Instructies. Bewaar deze folder goed.

DE - Auf der letzten Seite dieser Anleitung findest du Hinweise für eine langfristig sichere Anwendung dieses Produktes. Bitte bewahre sie gut auf.

ES - Las recomendaciones para el uso continuado de este producto figuran en la última página de estas instrucciones. Por favor, consérvalas para futuras consultas.

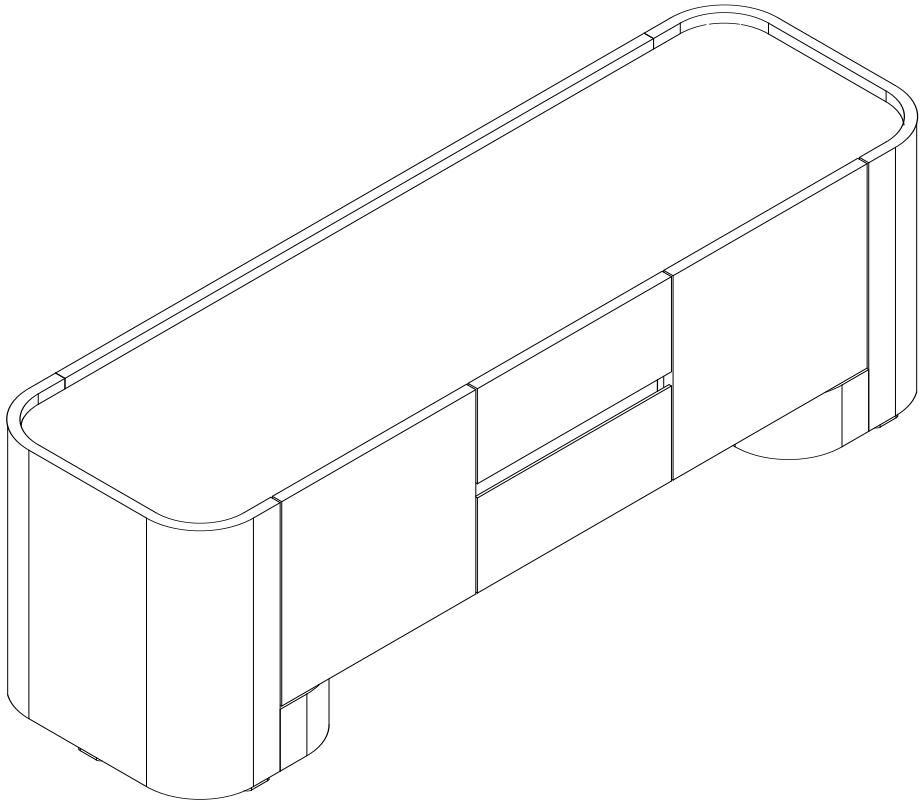

Kain TV Stand - W55206
Made in China

SAFETY DISCLAIMER

GB

• A safety strap / bracket is included with this item.
Please ensure the strap / bracket is attached to the product and the wall to ensure it remains stable at all times during use.
• The unit must only be used on a level floor.

FR

• Une sangle / un support de sécurité est inclus dans cet article.
Assurez-vous que la sangle / le support soit fixé au produit et au mur pour s'assurer qu'il reste stable en permanence pendant l'utilisation.
• Le produit doit être utilisé à hauteur de plancher.

NL

• Dit product is inclusief veiligheids riempje / haakje.
Zorg ervoor dat het riempje / haakje aan het product en de muur bevestigd wordt zodat het stabiel blijft bij gebruik.
• Dit meubel dient alleen op een even vloer gebruikt te worden.

DE

• Dieses Produkt enthält einen Sicherheitsriemen mit Schlaufe.
Der Riemen und die Schlaufe müssen am Produkt und der Wand befestigt werden, damit das Produkt immer stabil steht.
• Stellen Sie das Produkt nur auf einem ebenen Unter-grund auf.

ES

• Incluye una cinta / soporte de seguridad.
Asegúrate de que la cinta / soporte esté adherida al producto y a la pared para garantizar que permanezca estable en todo momento durante su uso.
• El producto solo debe usarse en un suelo nivelado.

Nr	Box 1/1
1	1
2	1
3	1
4	1
5	1
6	1
7	1
8	2
9	1
10	1
11	2
12	2
13	2
14	2
15	2
16	1
17	1

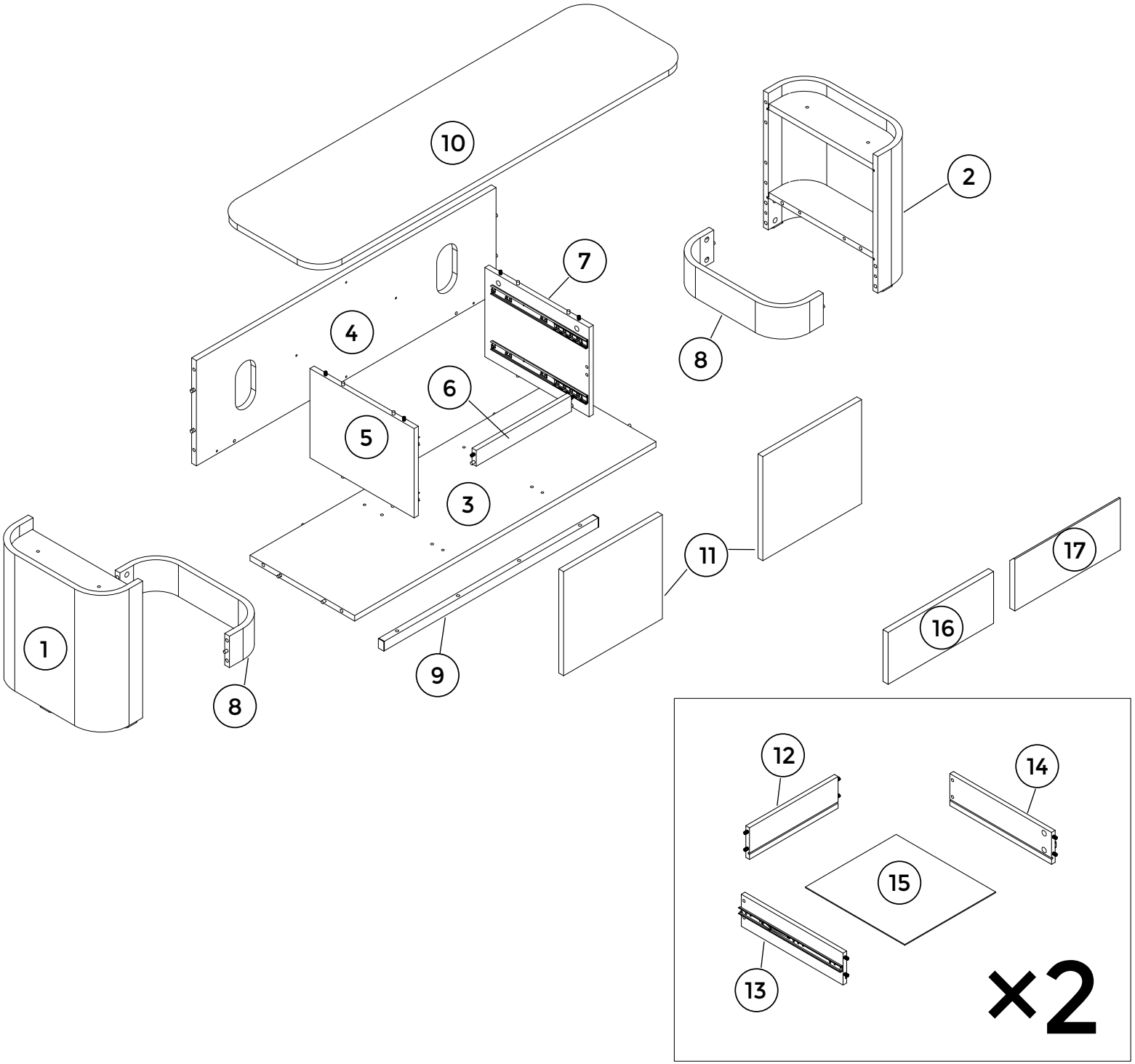

Fixtures and Fittings Supplied			
Ref	Dimensions	Qty.	Spare Qty.
V36	Ø6 x 30 mm	4	N/A
B3	Ø15 x 12 mm	28	N/A
Y8	Ø6 x 50 mm	10	N/A
S41	Ø4 x 15 mm	2	N/A
B12	Ø7.5 x 33 mm	4	N/A
V68	Ø6 x 40 mm	4	N/A
U139	Ø4.5 x 15 mm	8	N/A
U143	Ø4 x 15 mm	8	N/A
B15	Ø6 x 49.5 mm	12	N/A

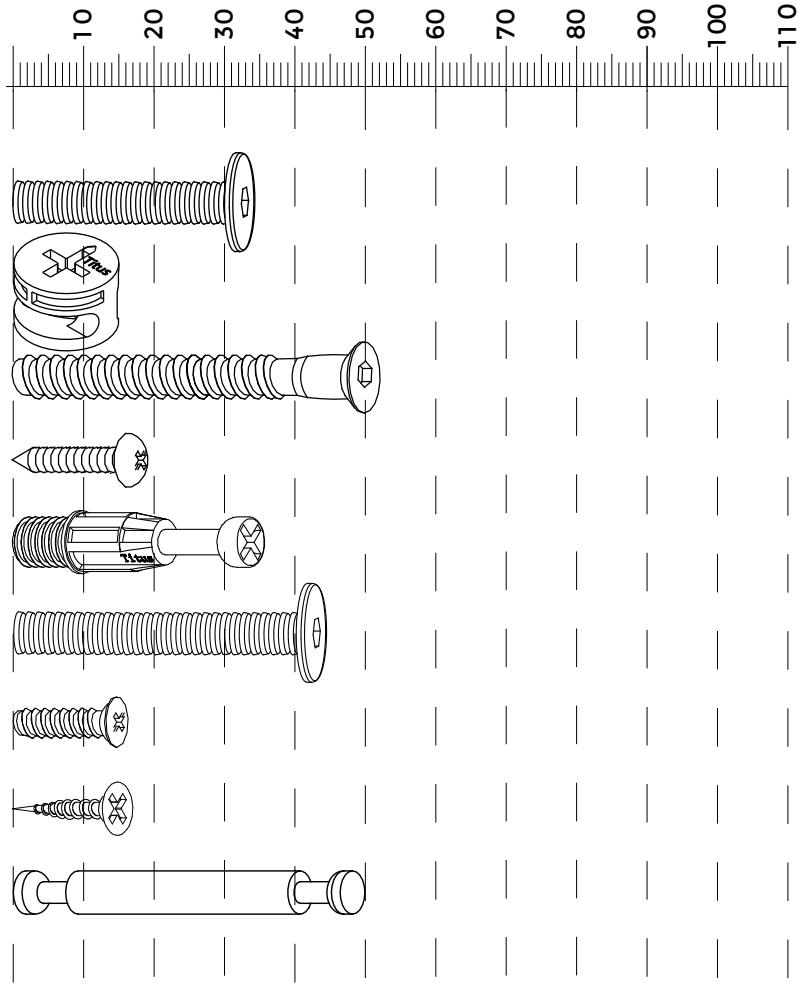

Fixtures and Fittings Supplied (Not To Scale)			
Ref	Qty.	Spare Qty.	Visual
T1	2	N/A	
T39	2	N/A	

C19	4	N/A	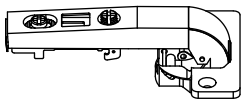
O1	8	N/A	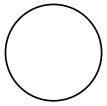

X2 00:45

1

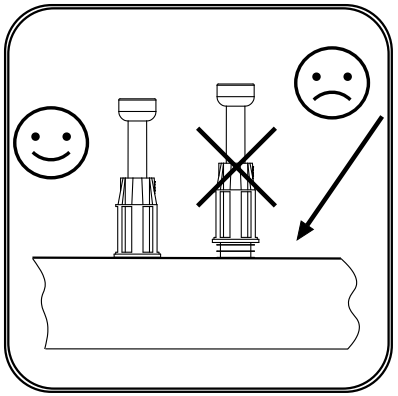

B12

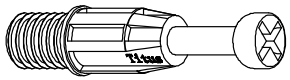

X4 Ø7.5 x 33 mm

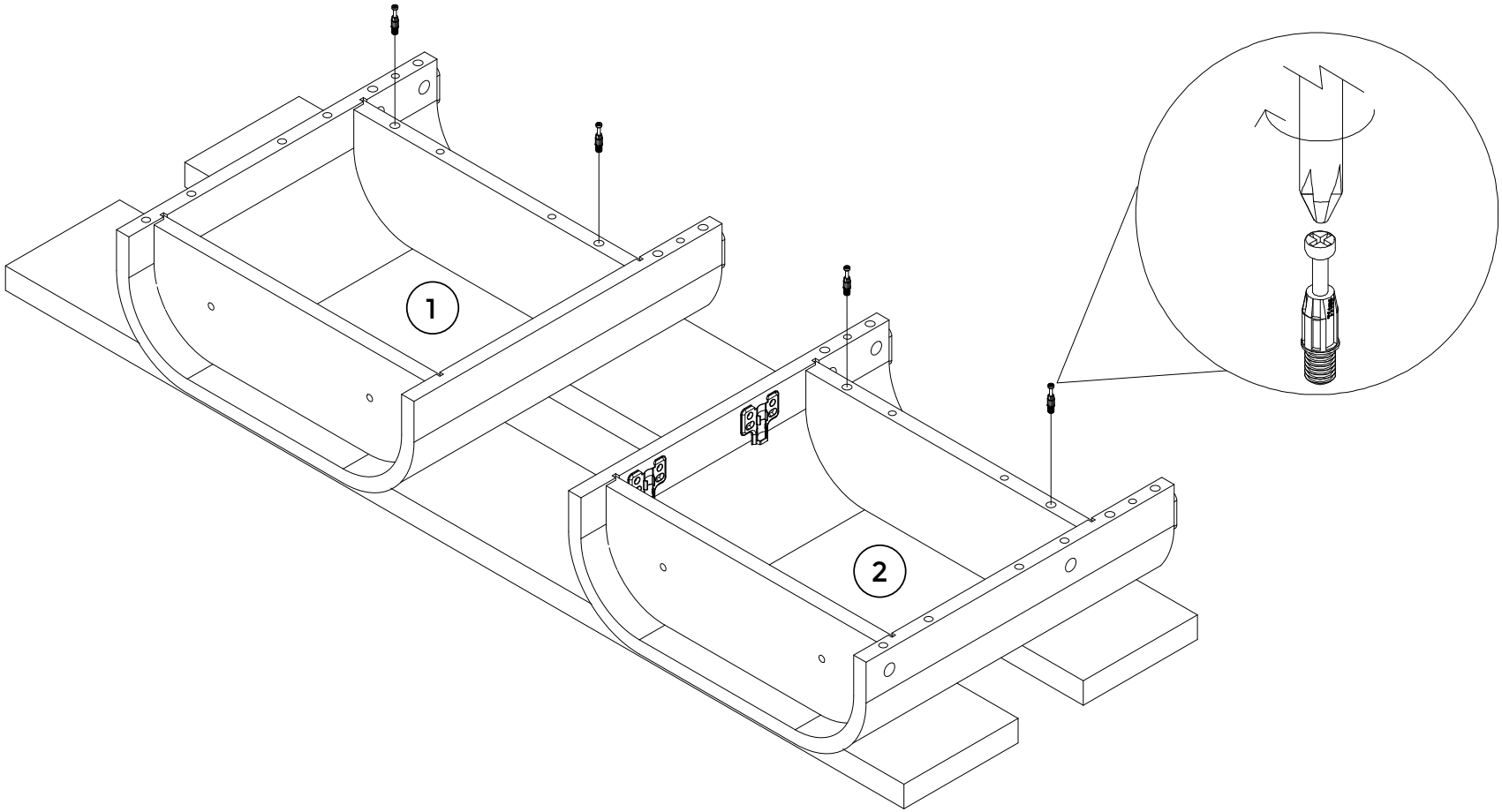

2

B15	B3
	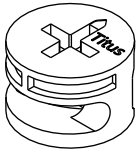
X12 Ø6 x 49.5 mm	X12 Ø15 x 12 mm

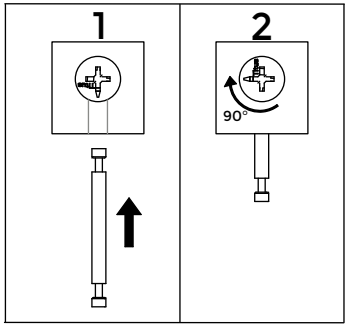

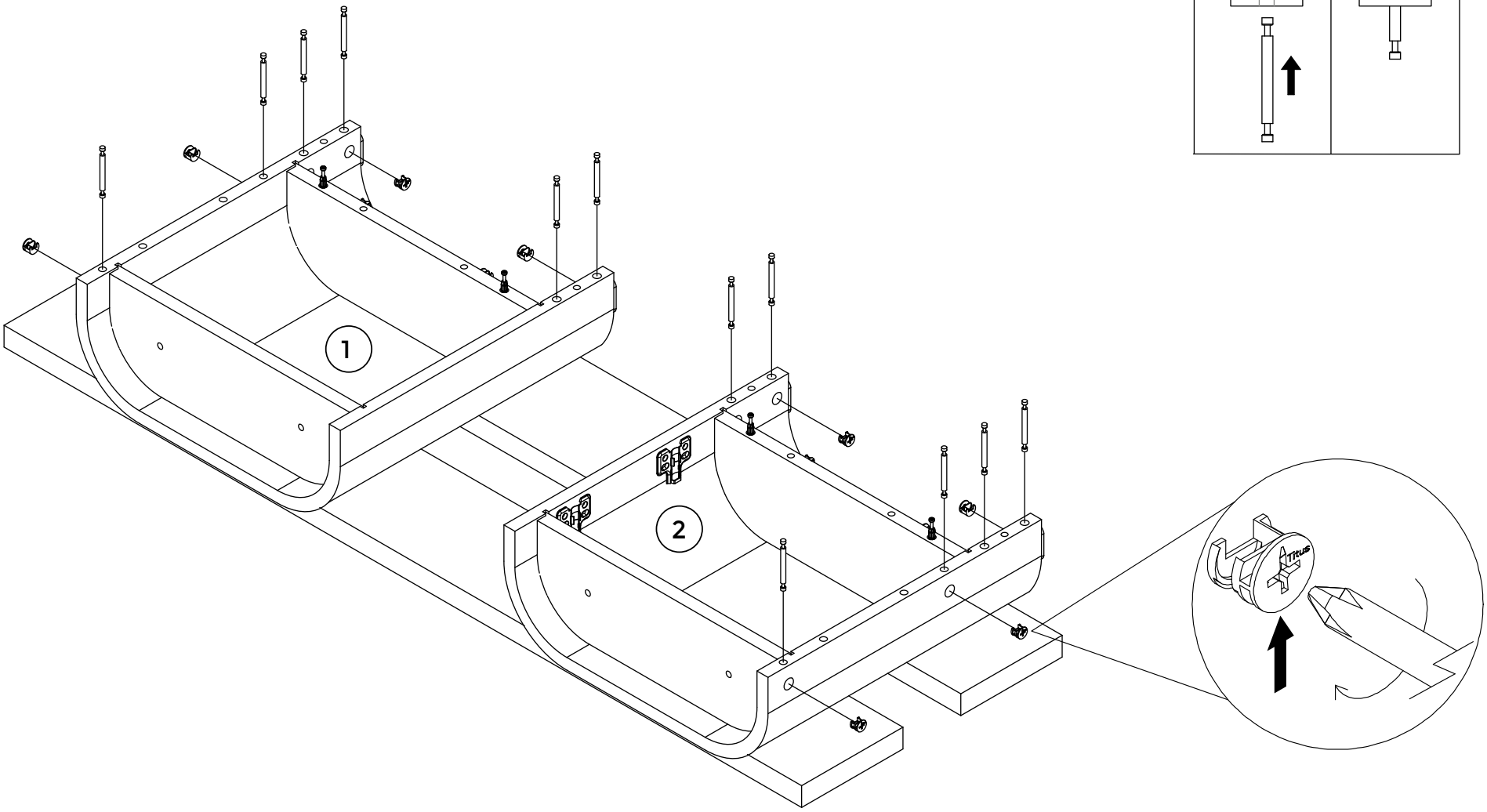

3

B3	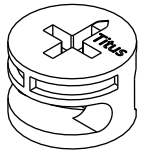
X2	Ø15 x 12 mm

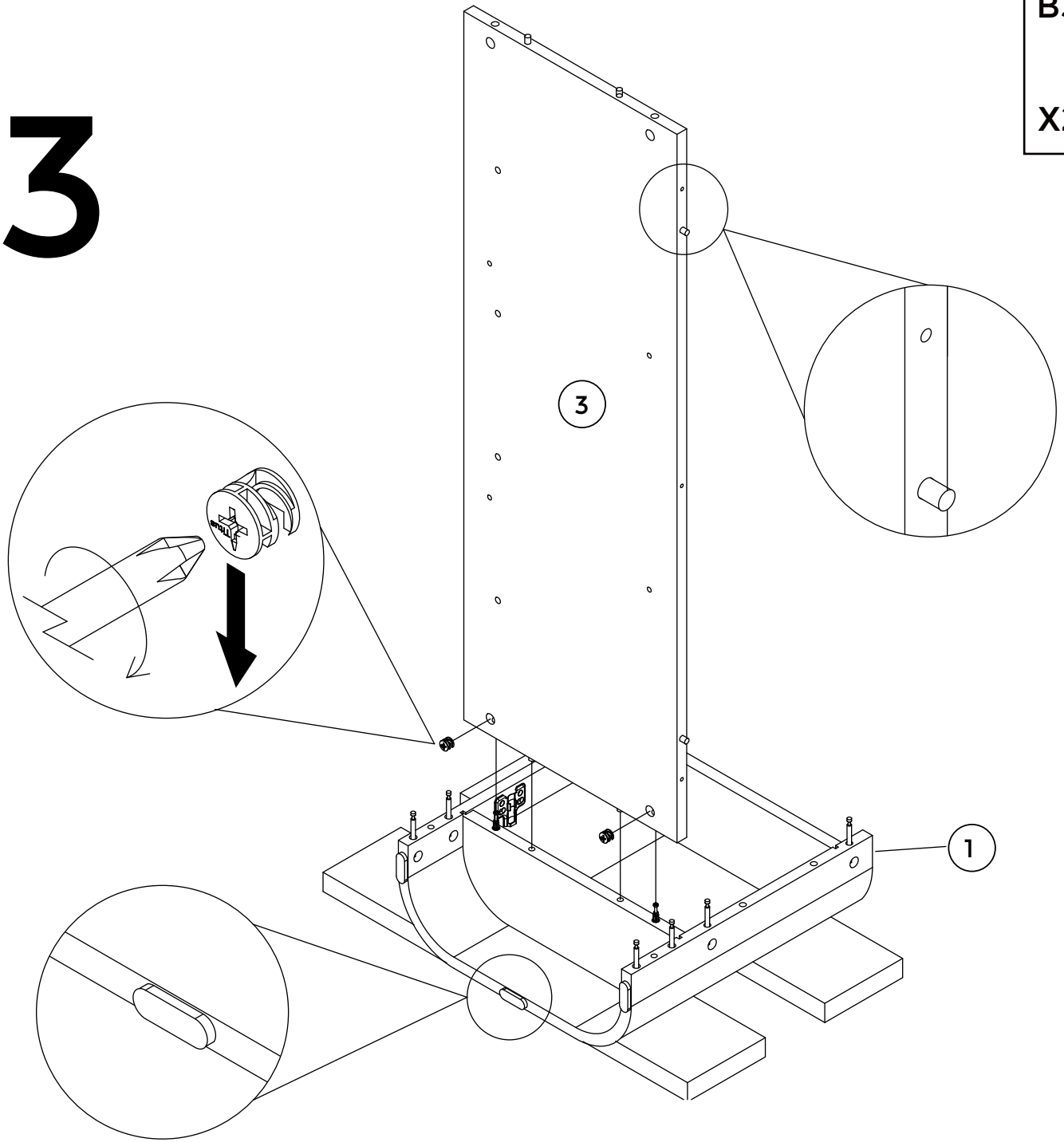

4

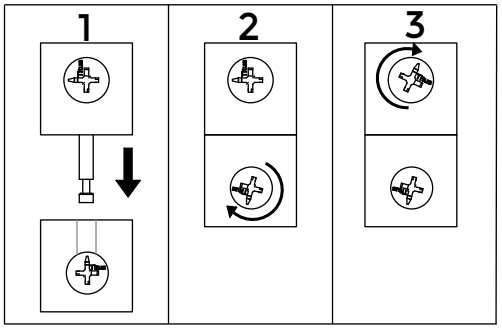

Y8 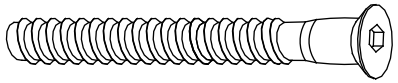 X3 Ø6 x 50 mm	B3 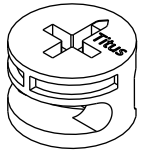 X2 Ø15 x 12 mm
T1 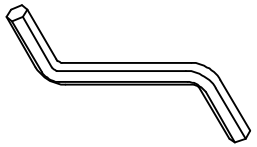 X2	

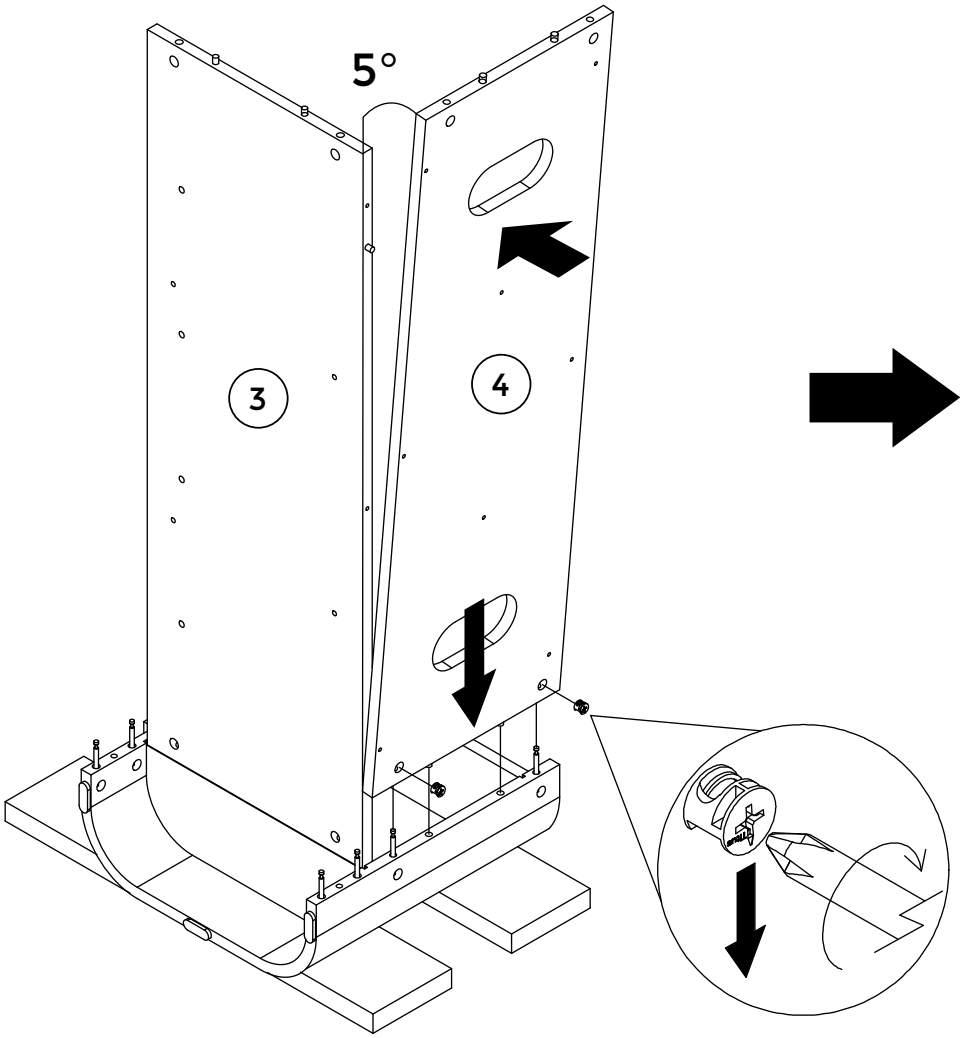

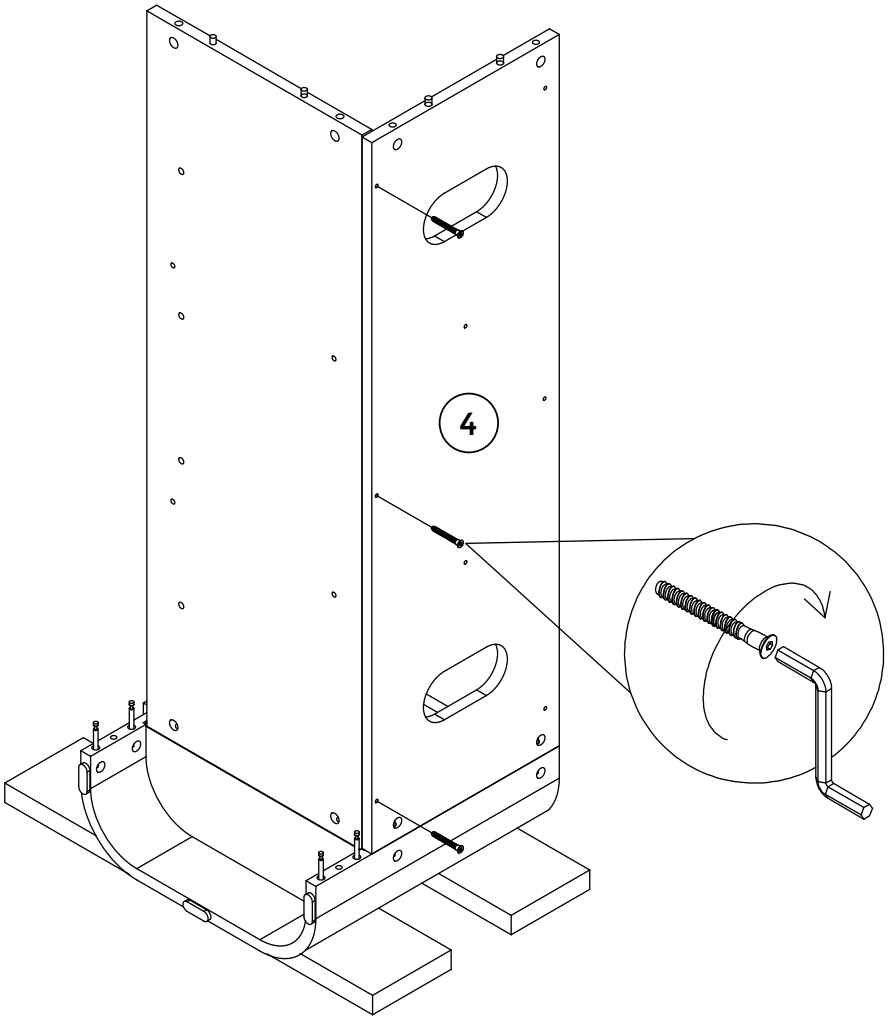

5

T1	Y8
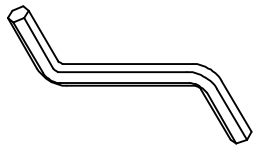	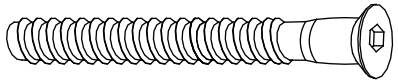
X2	X2 Ø6 x 50 mm

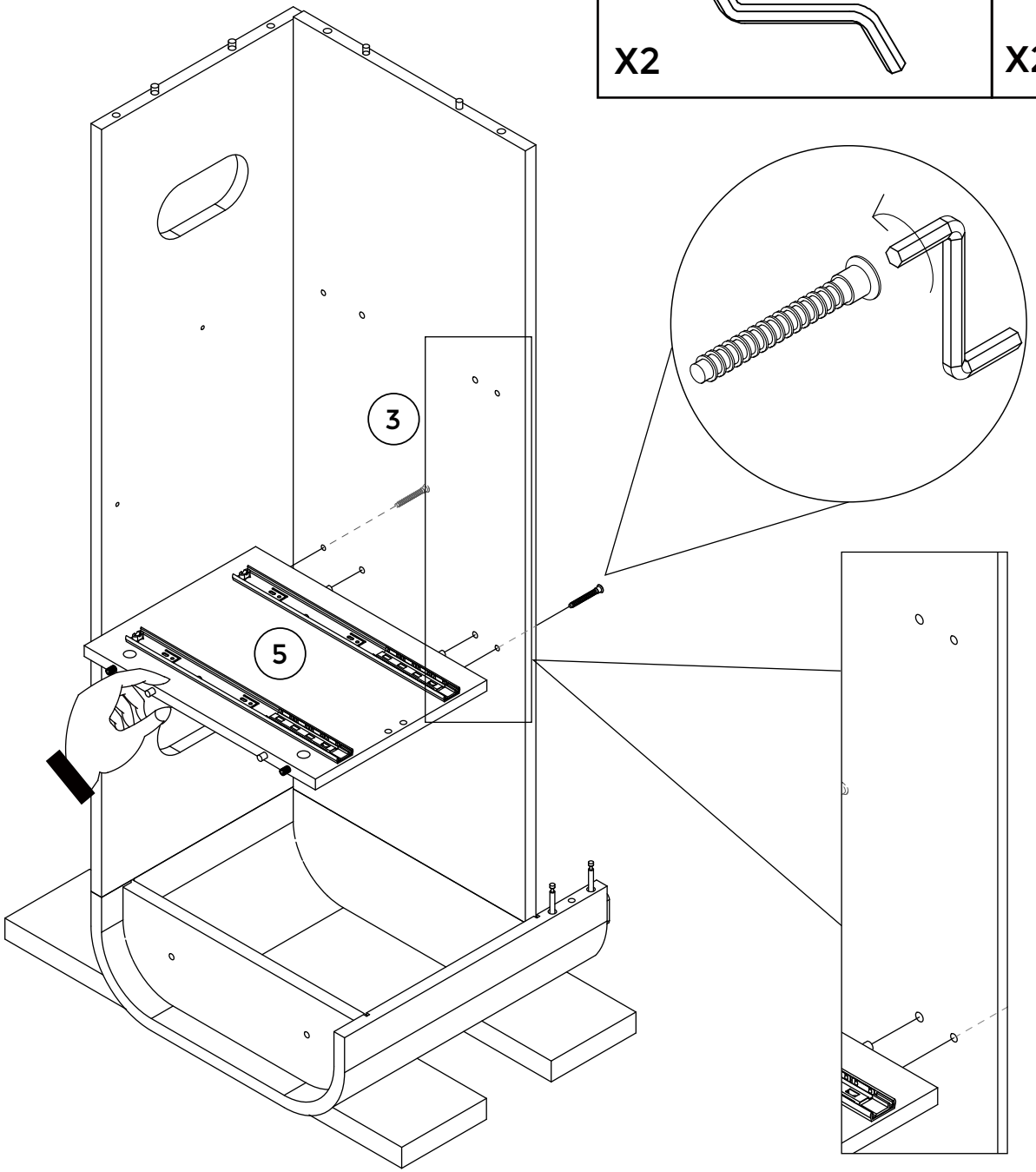

6

T1 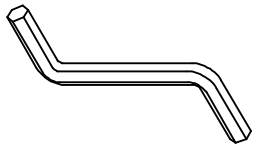 X1	Y8 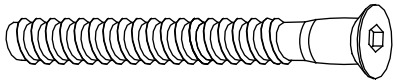 X1 Ø6 x 50 mm

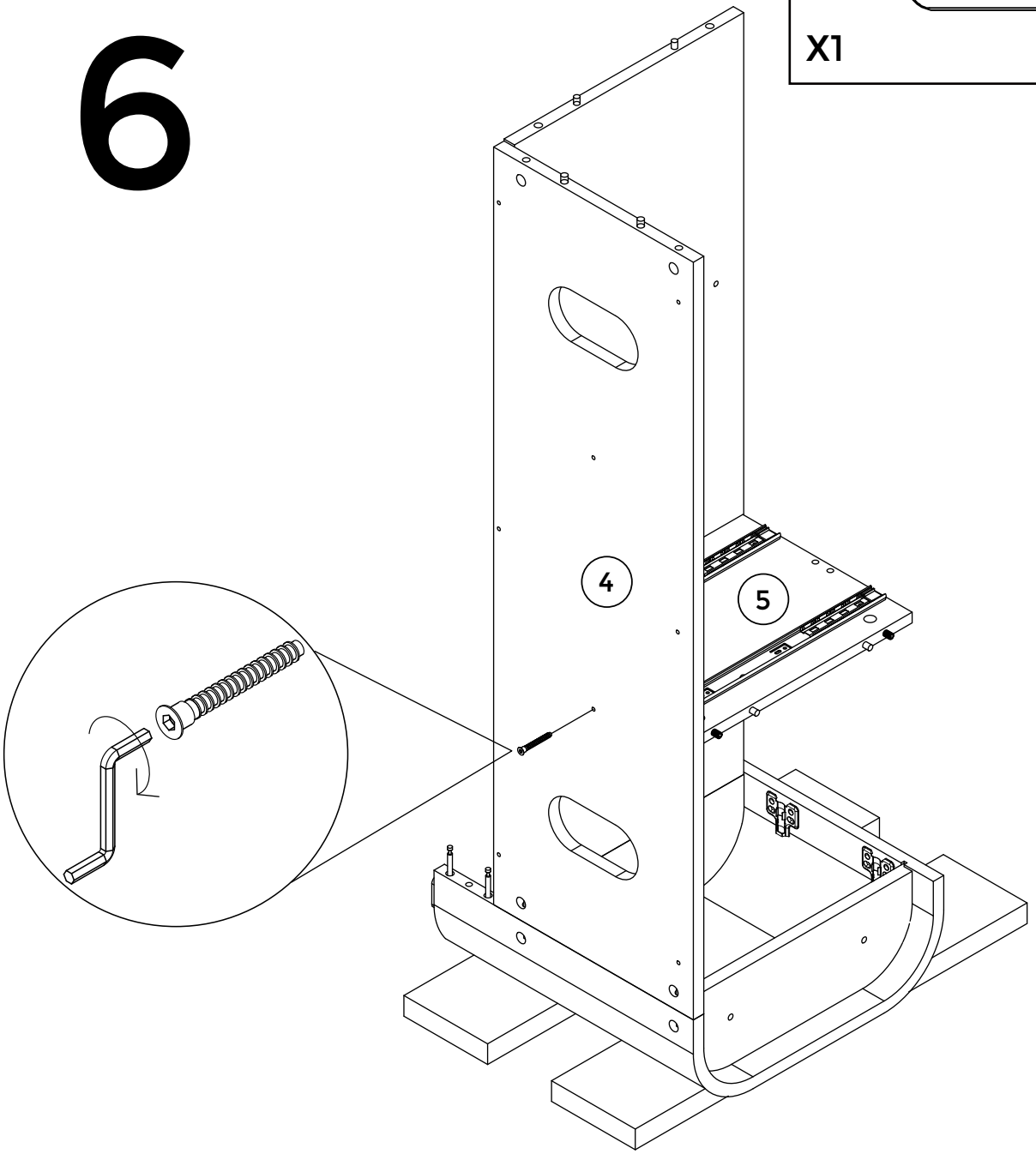

7

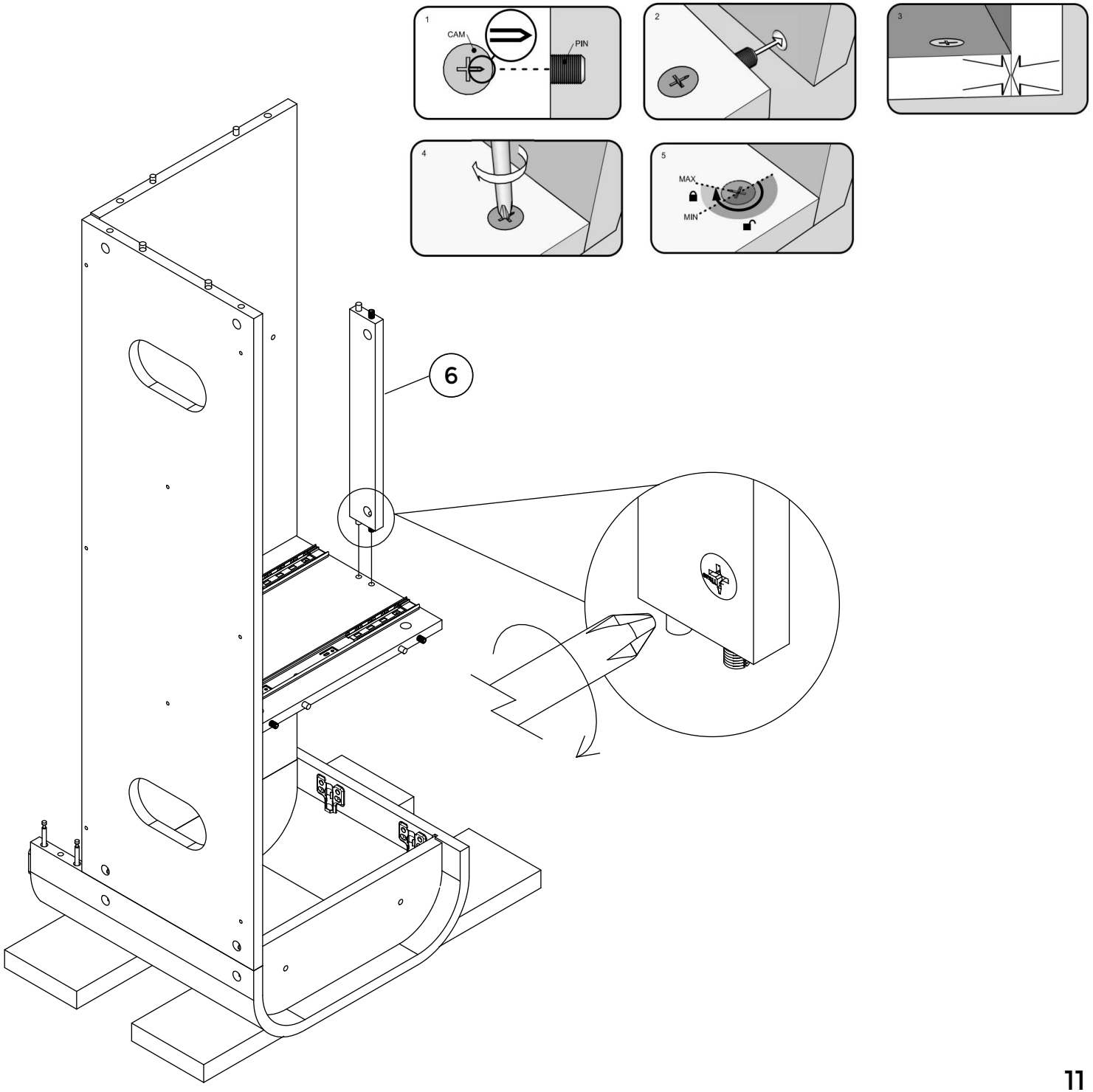

8

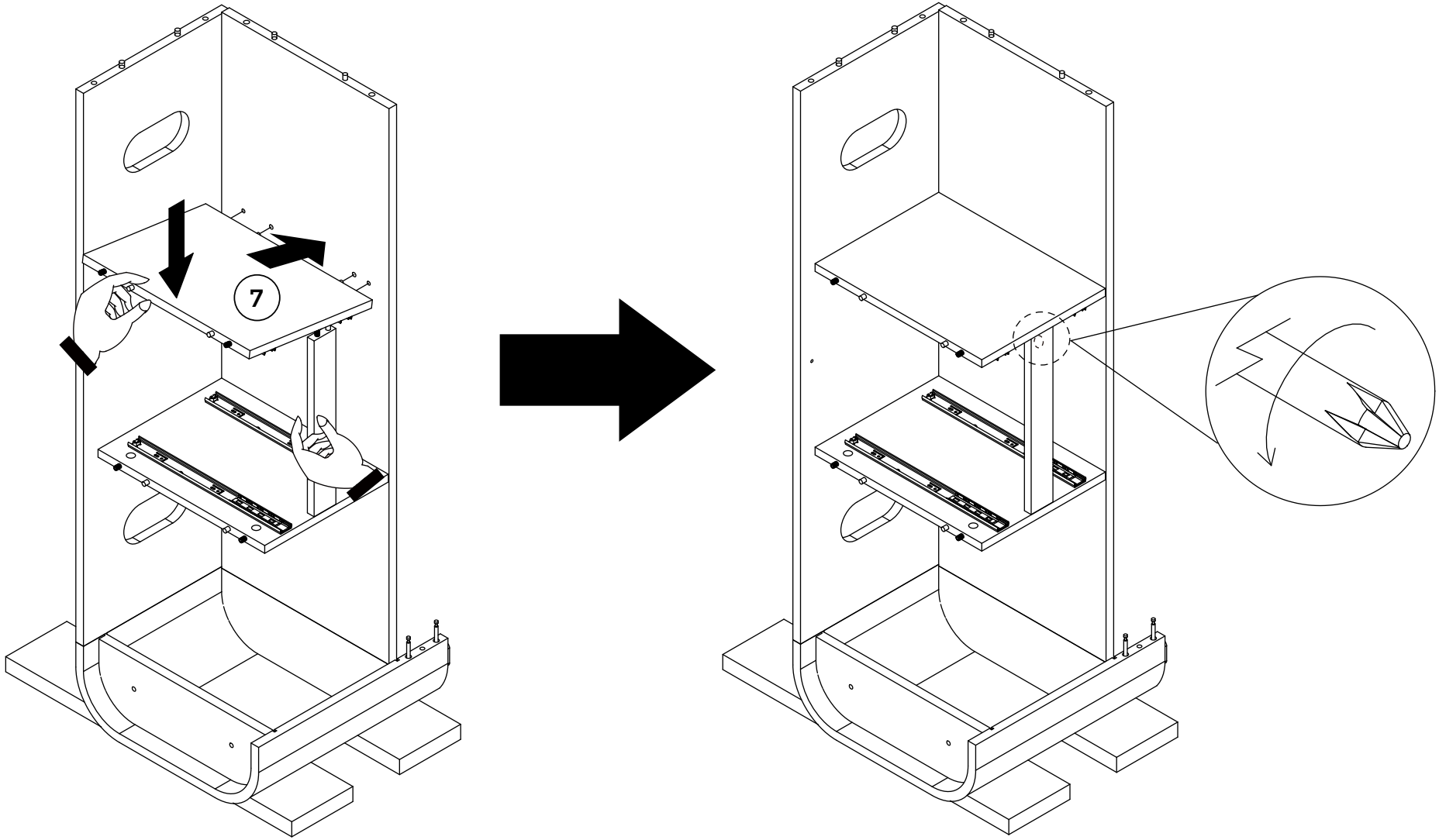

9

T1 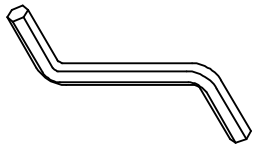 X2	Y8 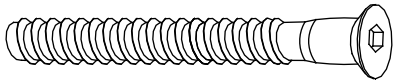 X3 Ø6 x 50 mm

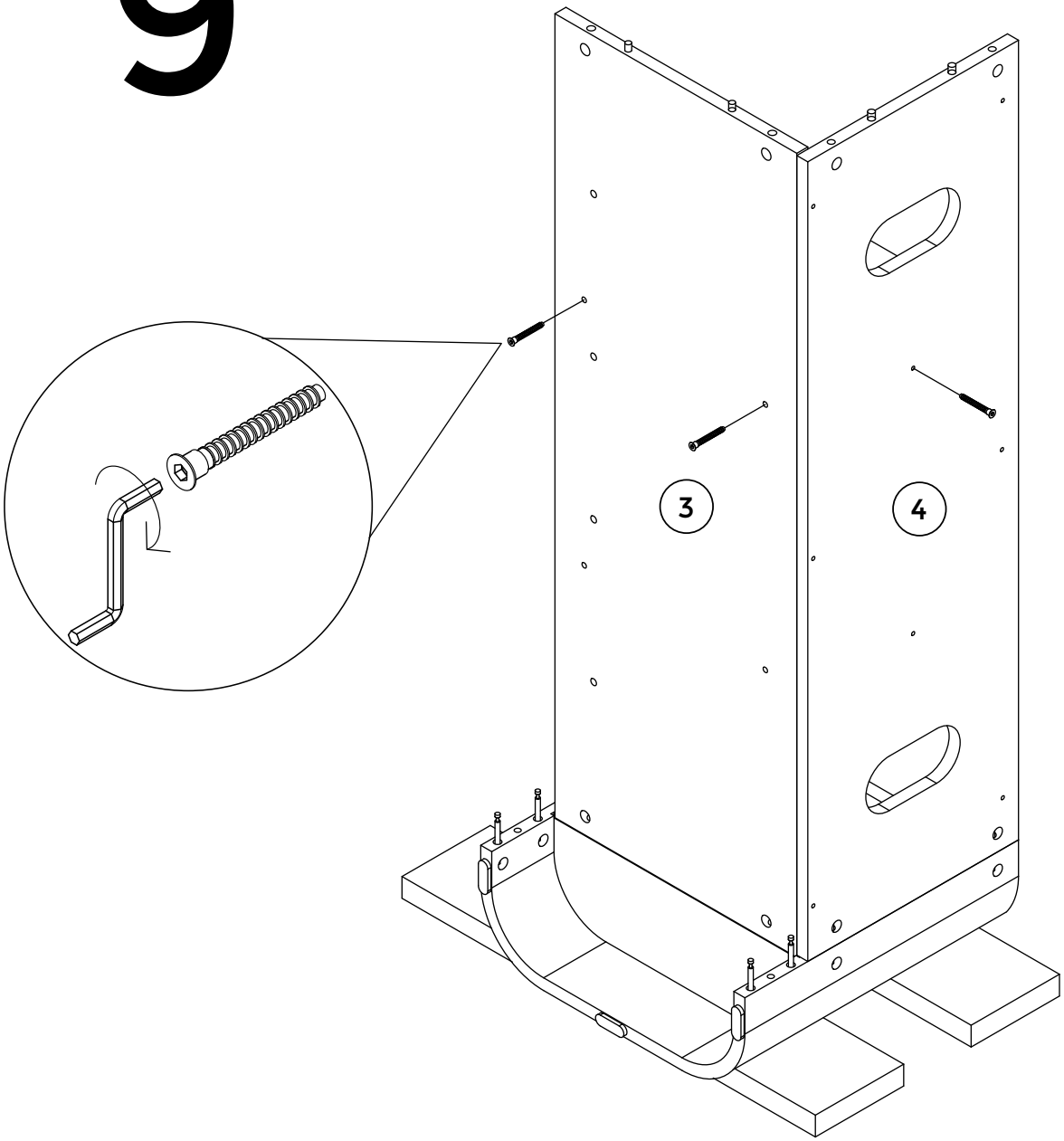

10

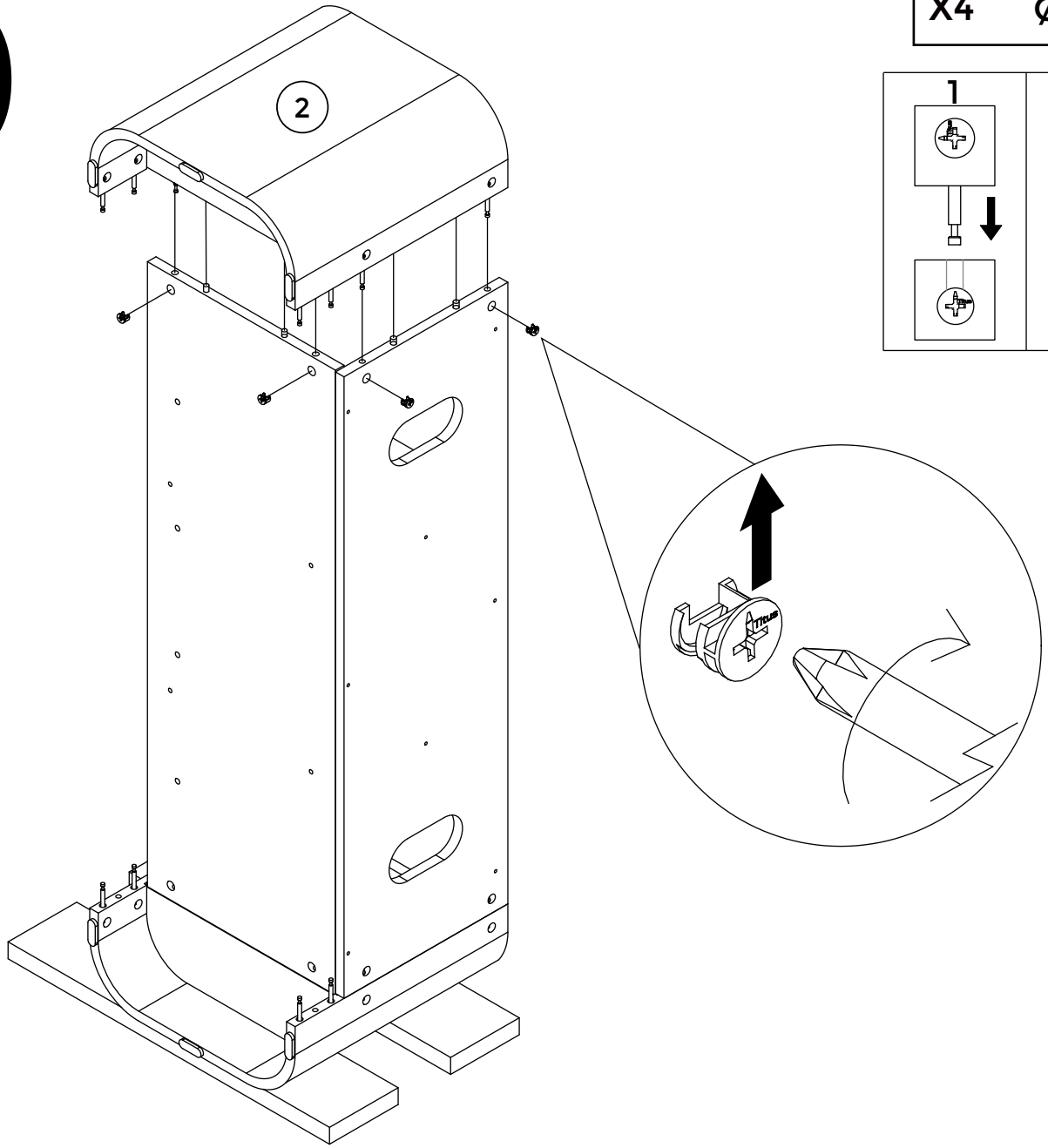

B3

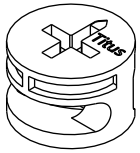

X4 Ø15 x 12 mm

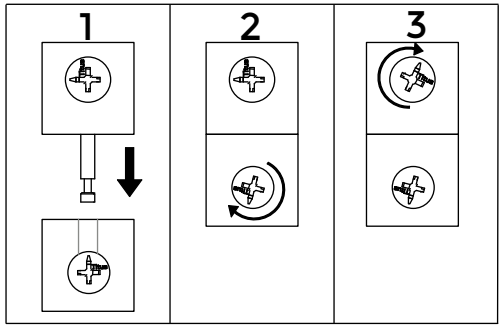

11

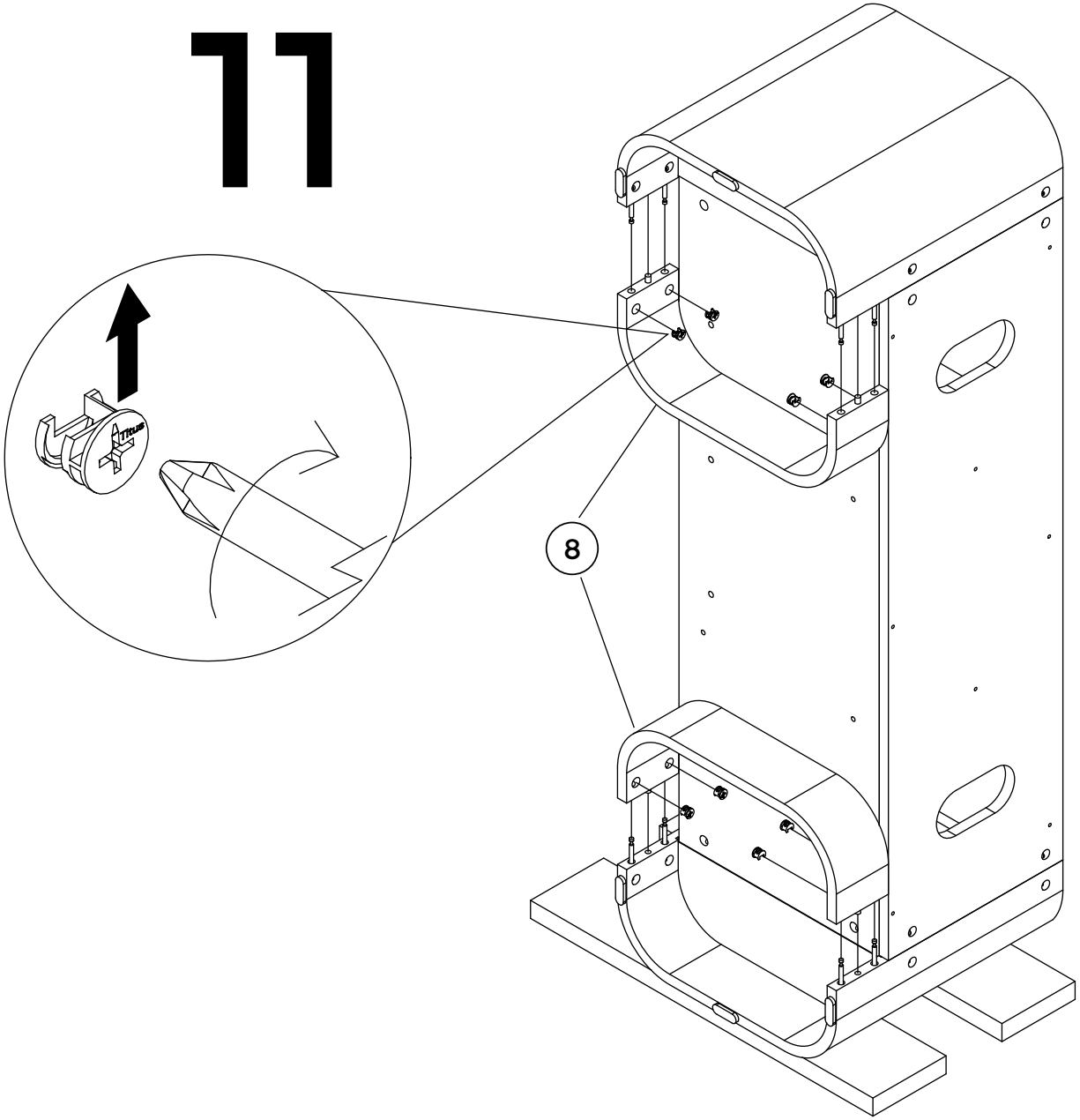

B3

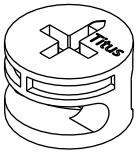

X8 Ø15 x 12 mm

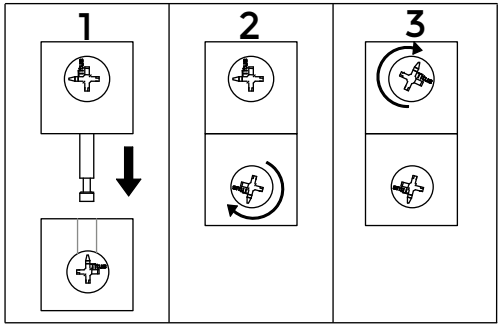

12

T1 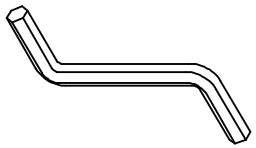 X2	V68 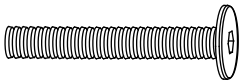 X4 Ø6 x 40 mm

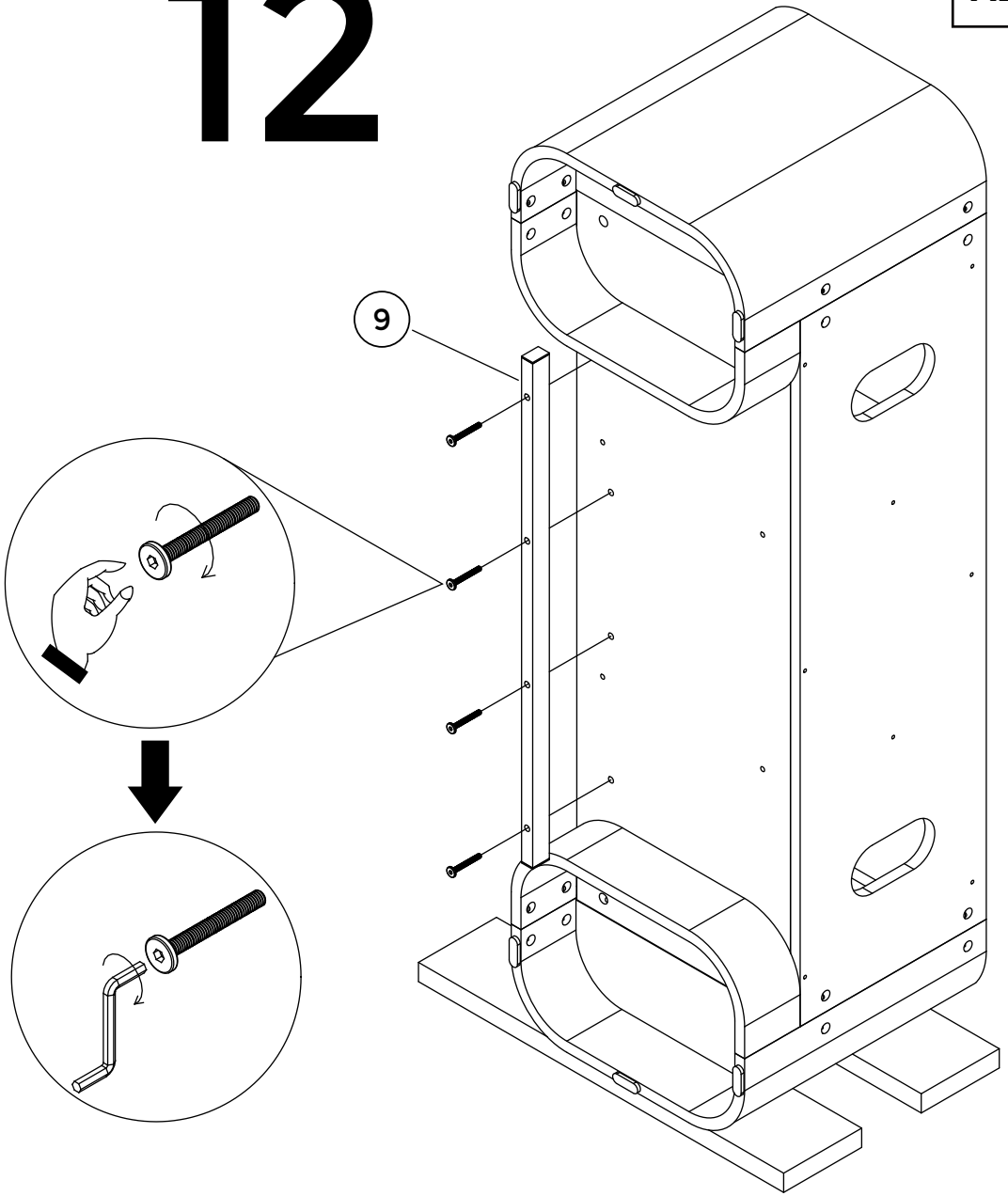

13

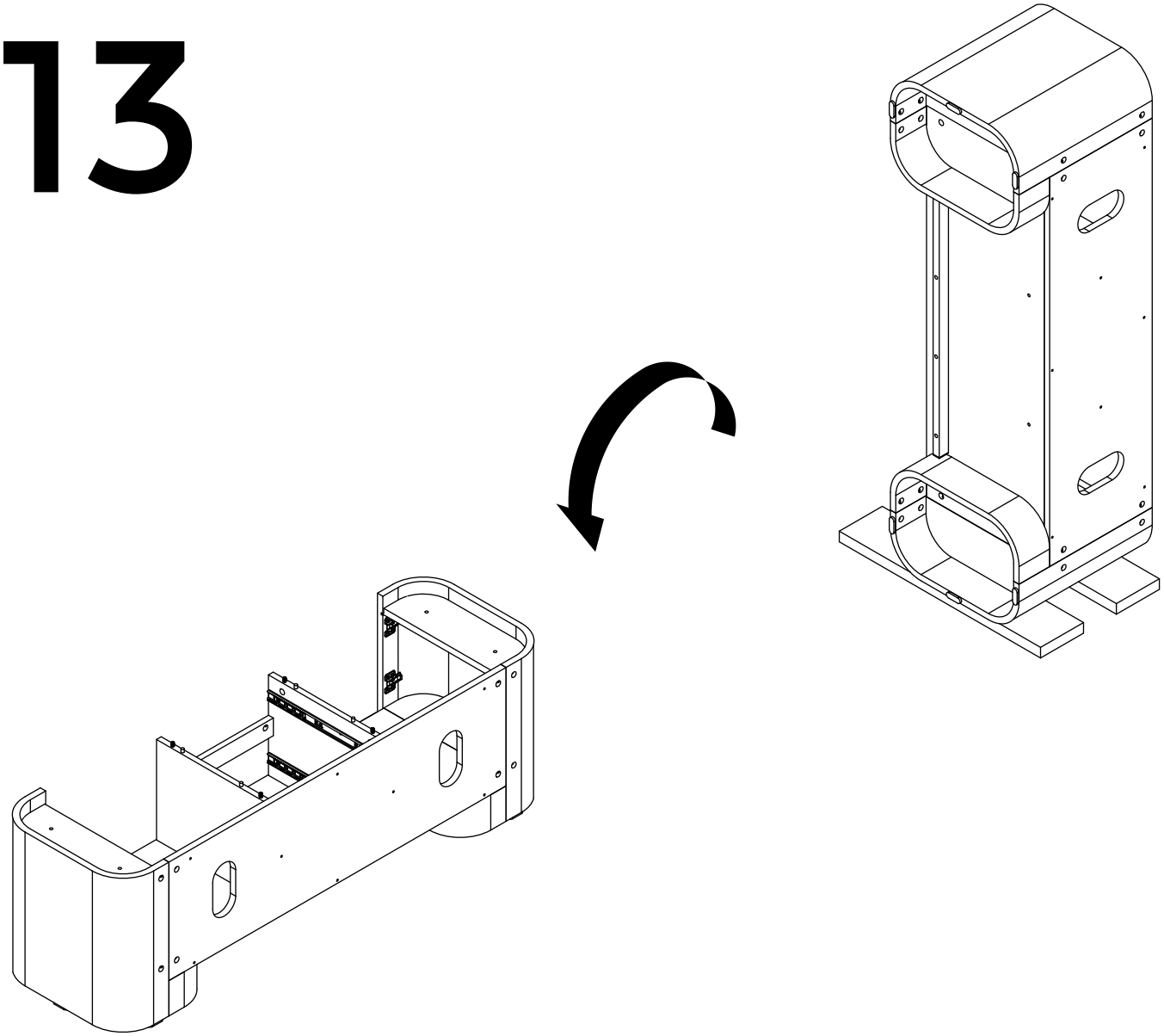

C19	U139
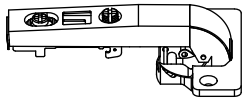	
X4	X8 Ø4.5 x 15 mm

14

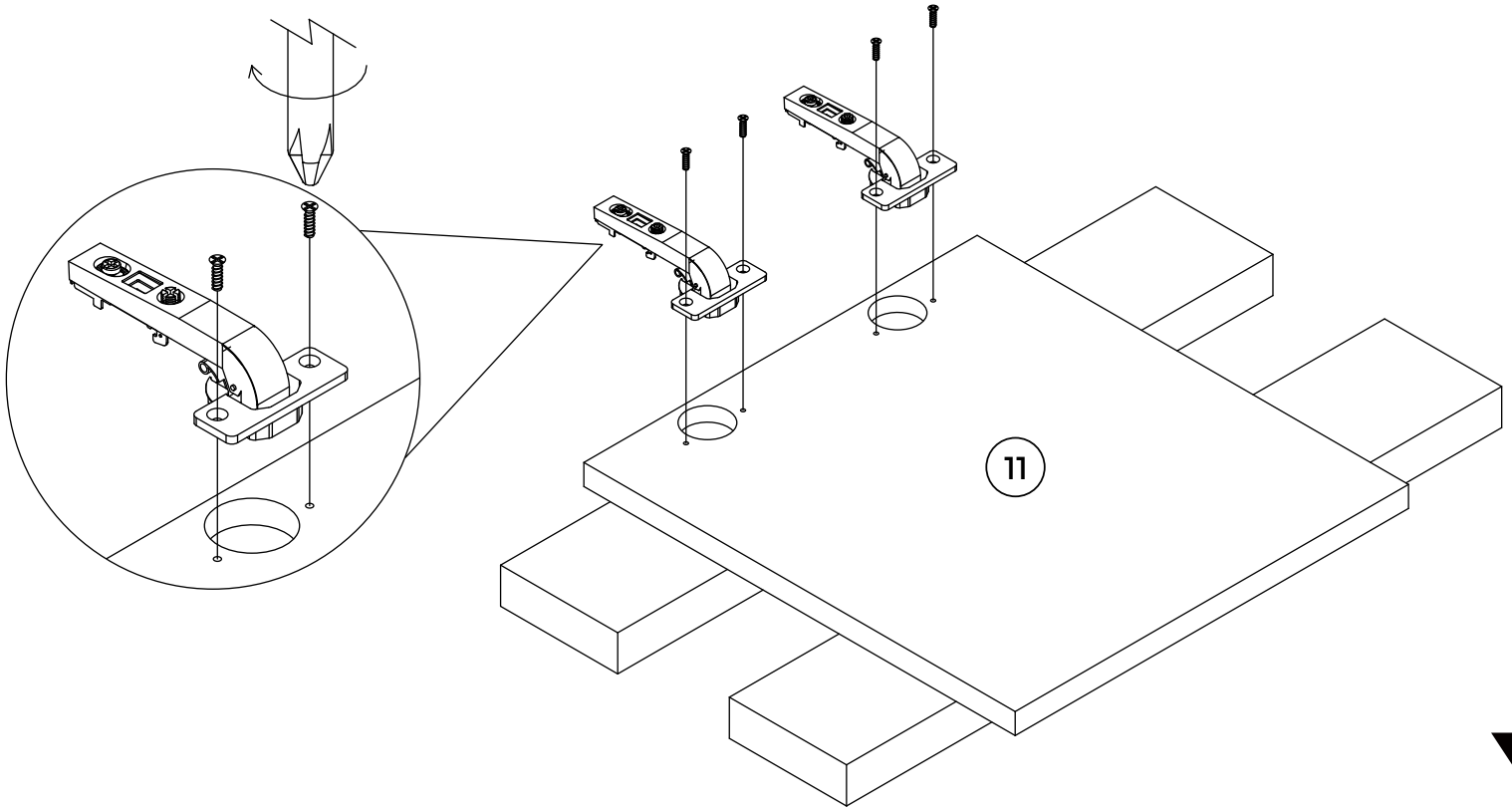

X2

15

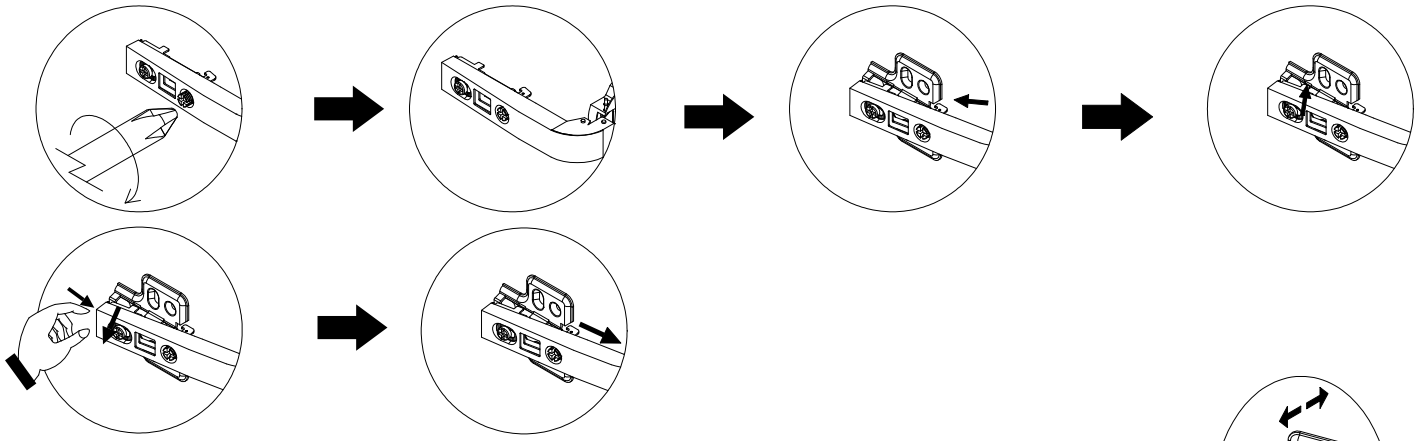

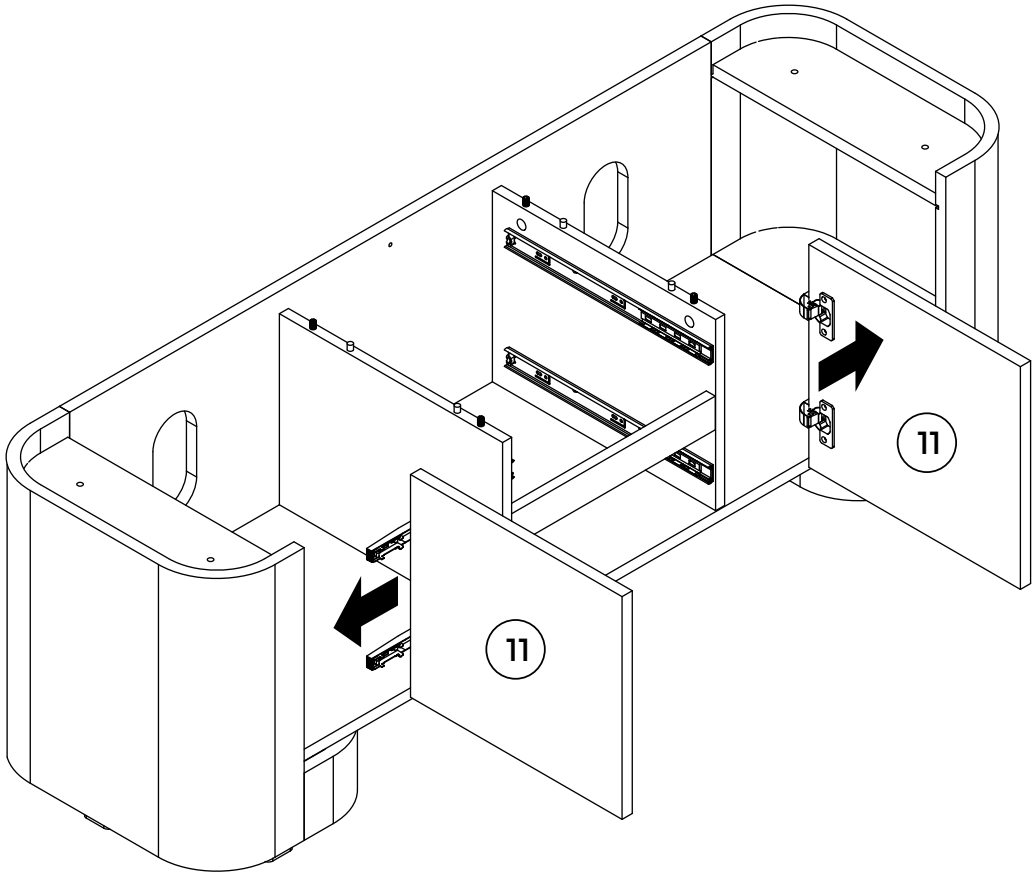

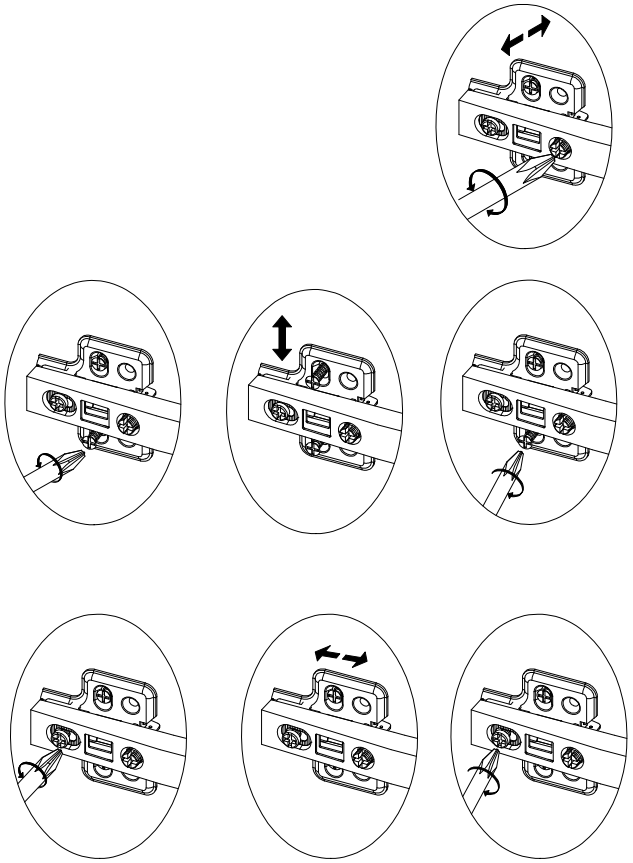

16

U143

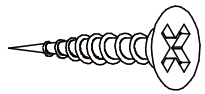

X8 Ø4 x 15 mm

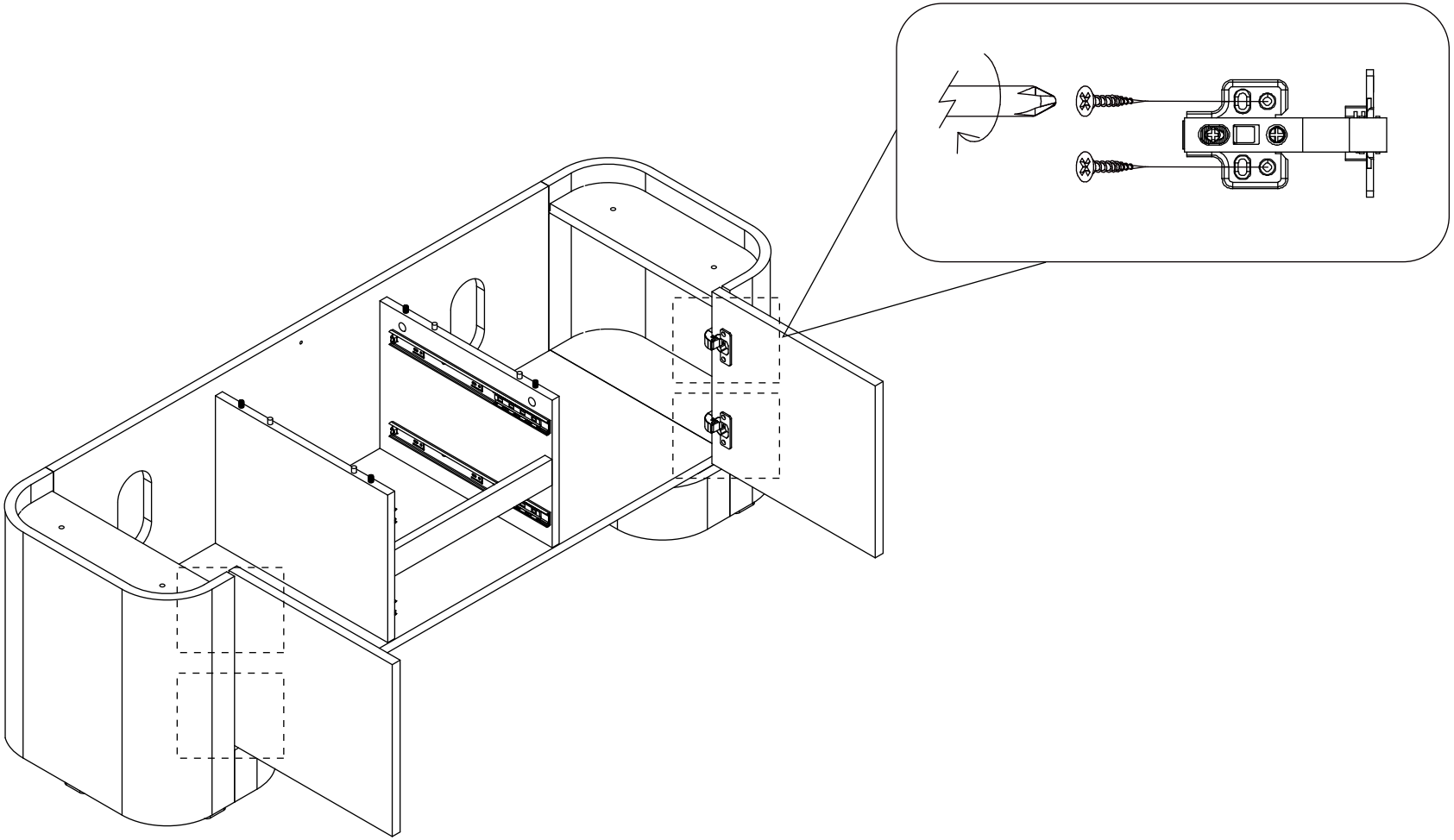

17

T1 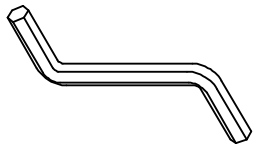 X2	V36 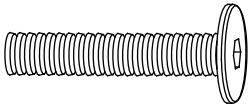 X4 Ø6 x 30 mm

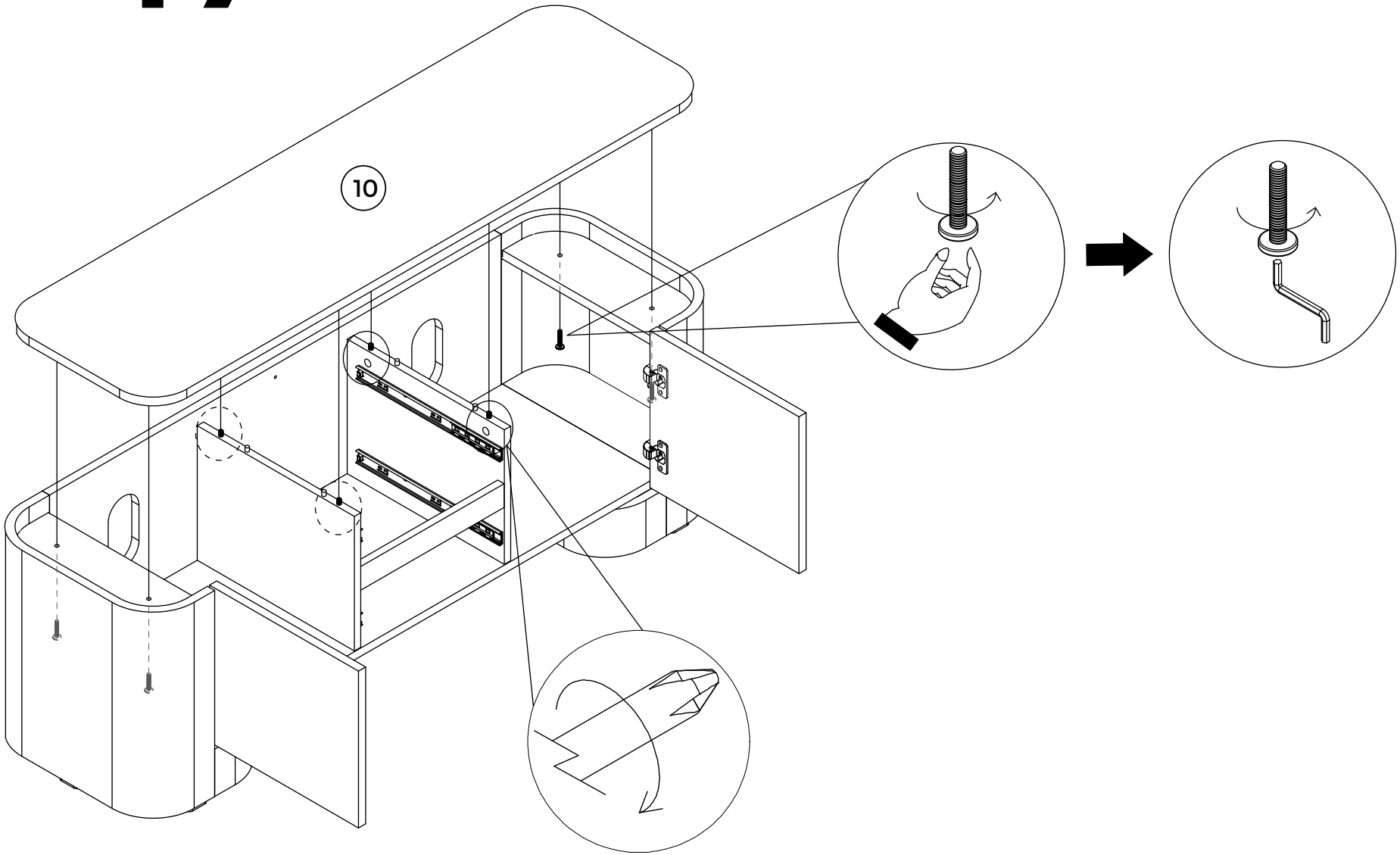

18

T1 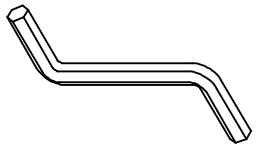 X1	Y8 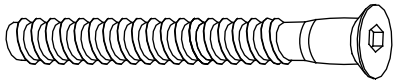 X1 Ø6 x 50 mm

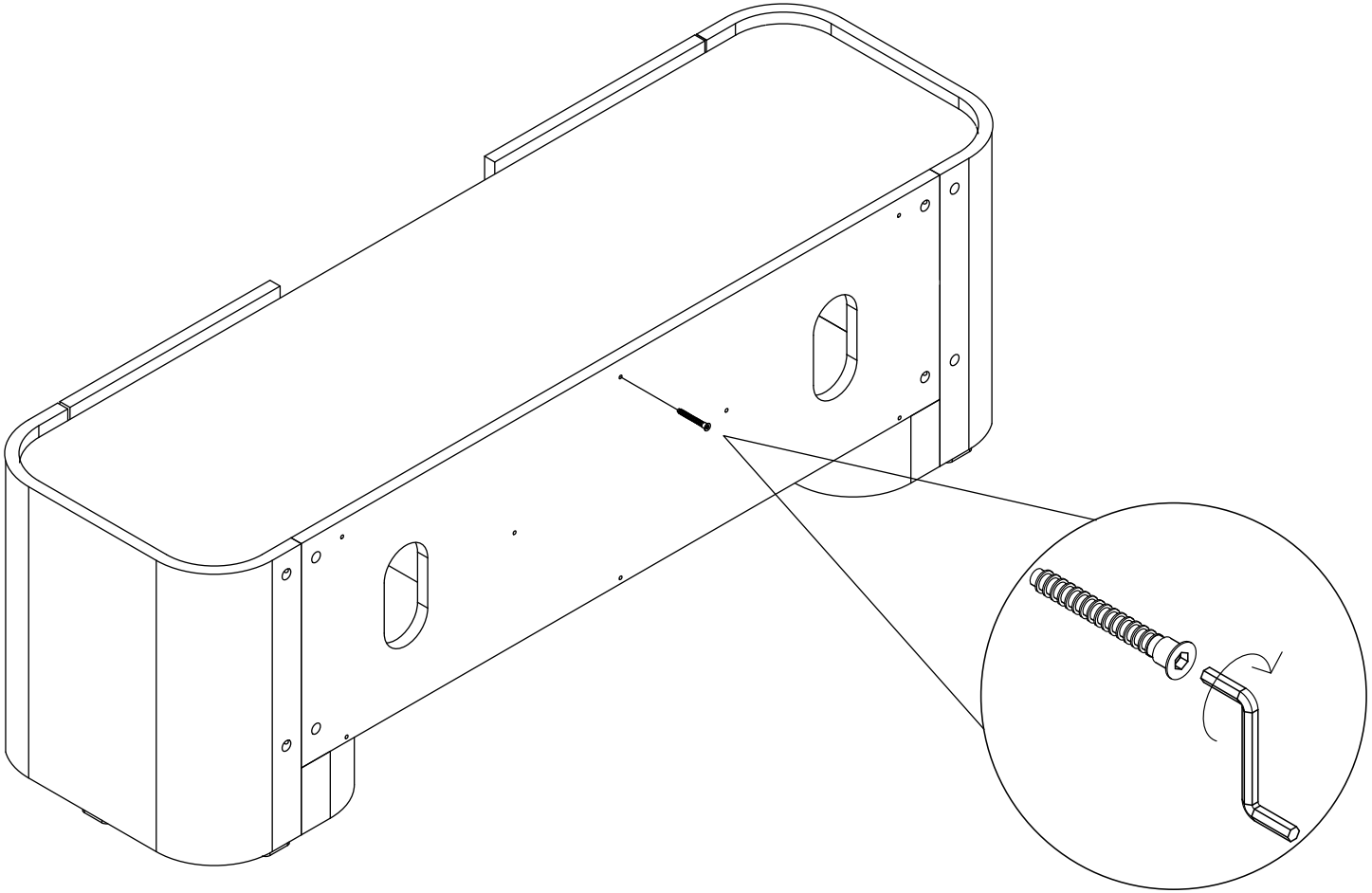

S41	T39
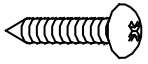	
X2 Ø4 x 15 mm	X2

19

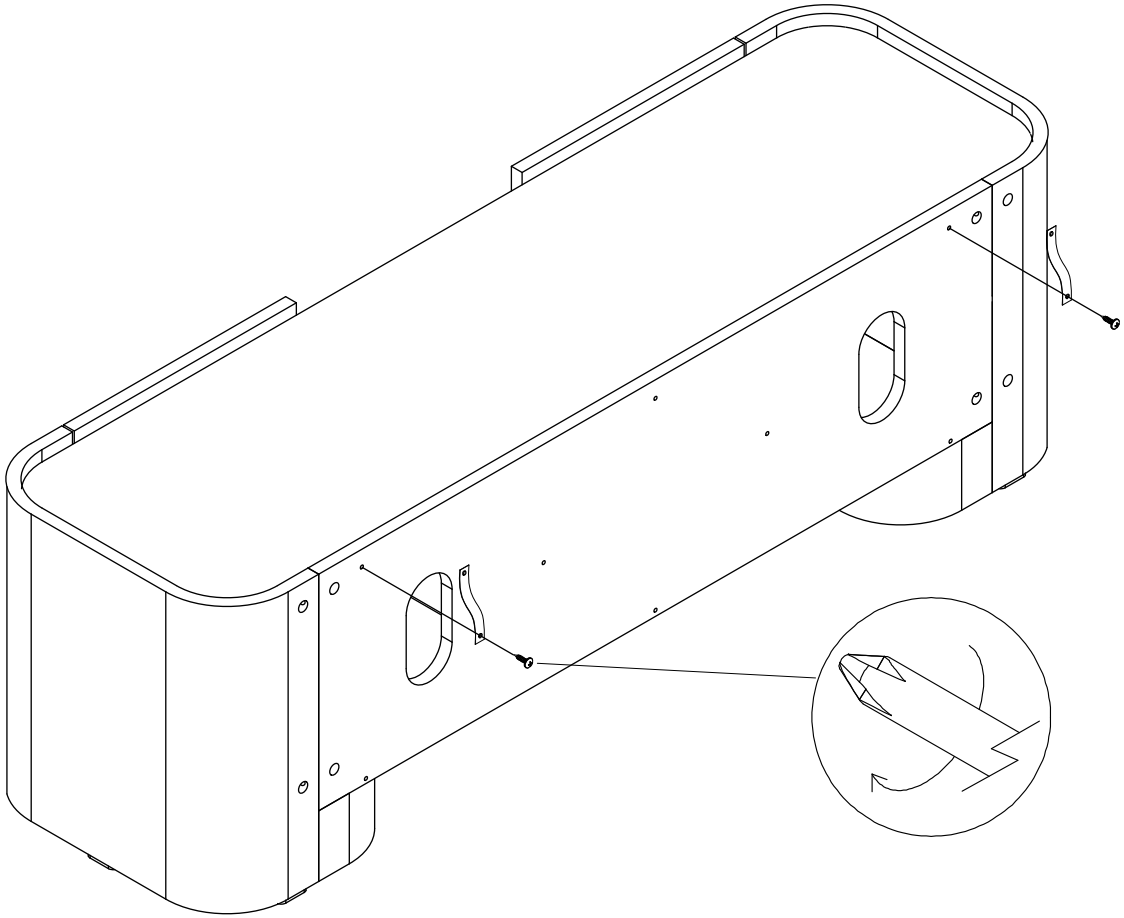

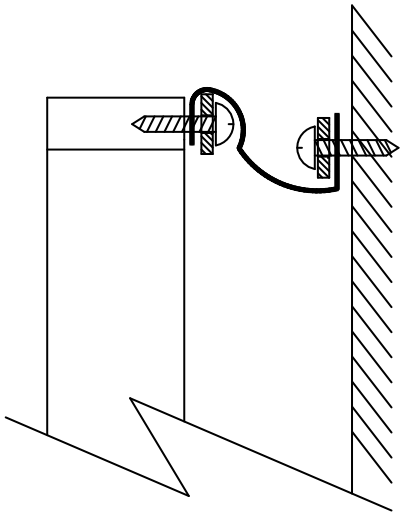

20

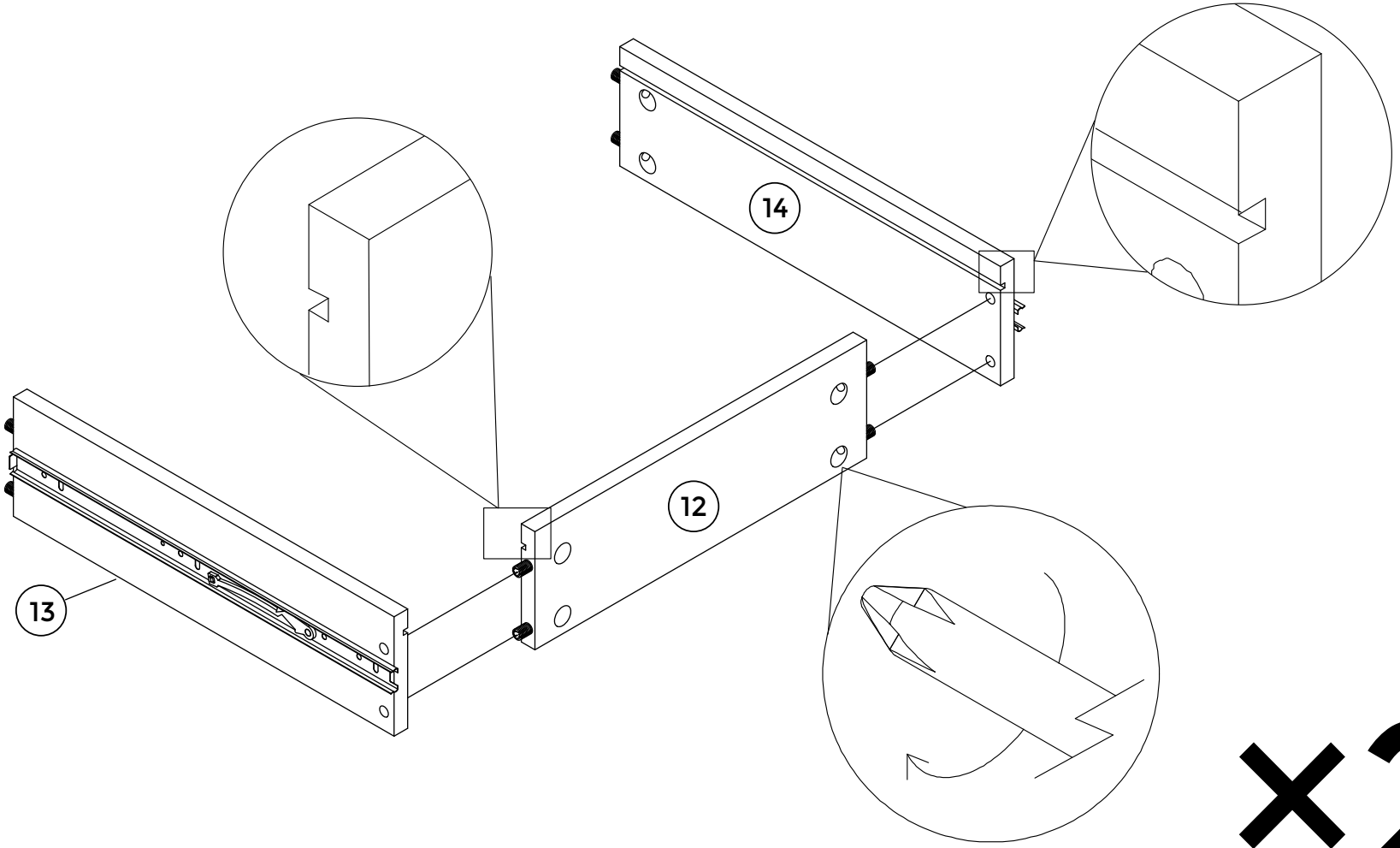

×2

21

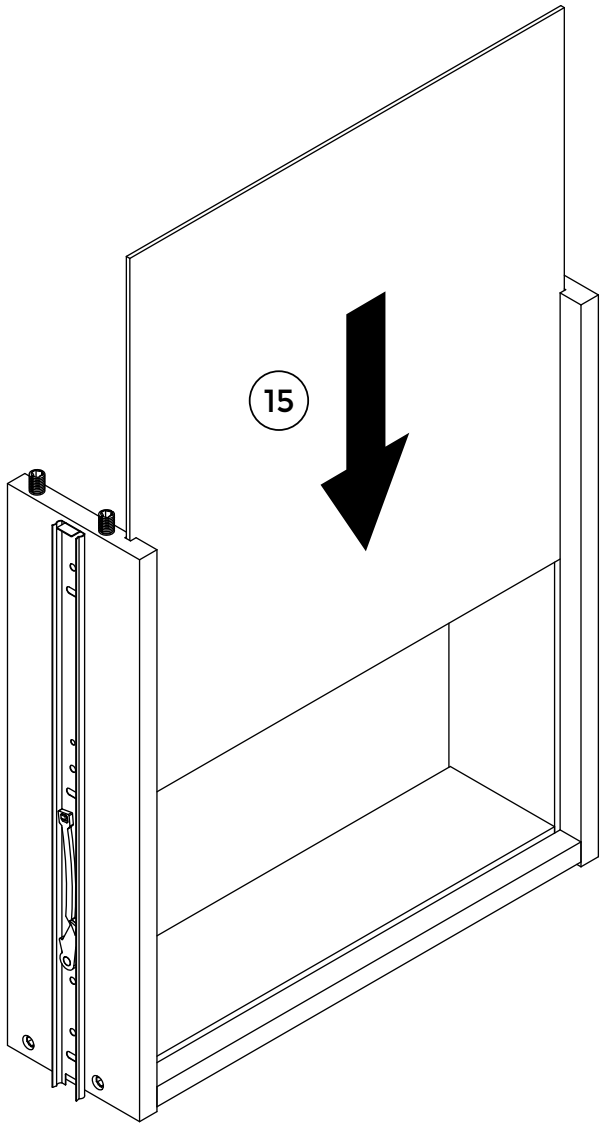

×2

22

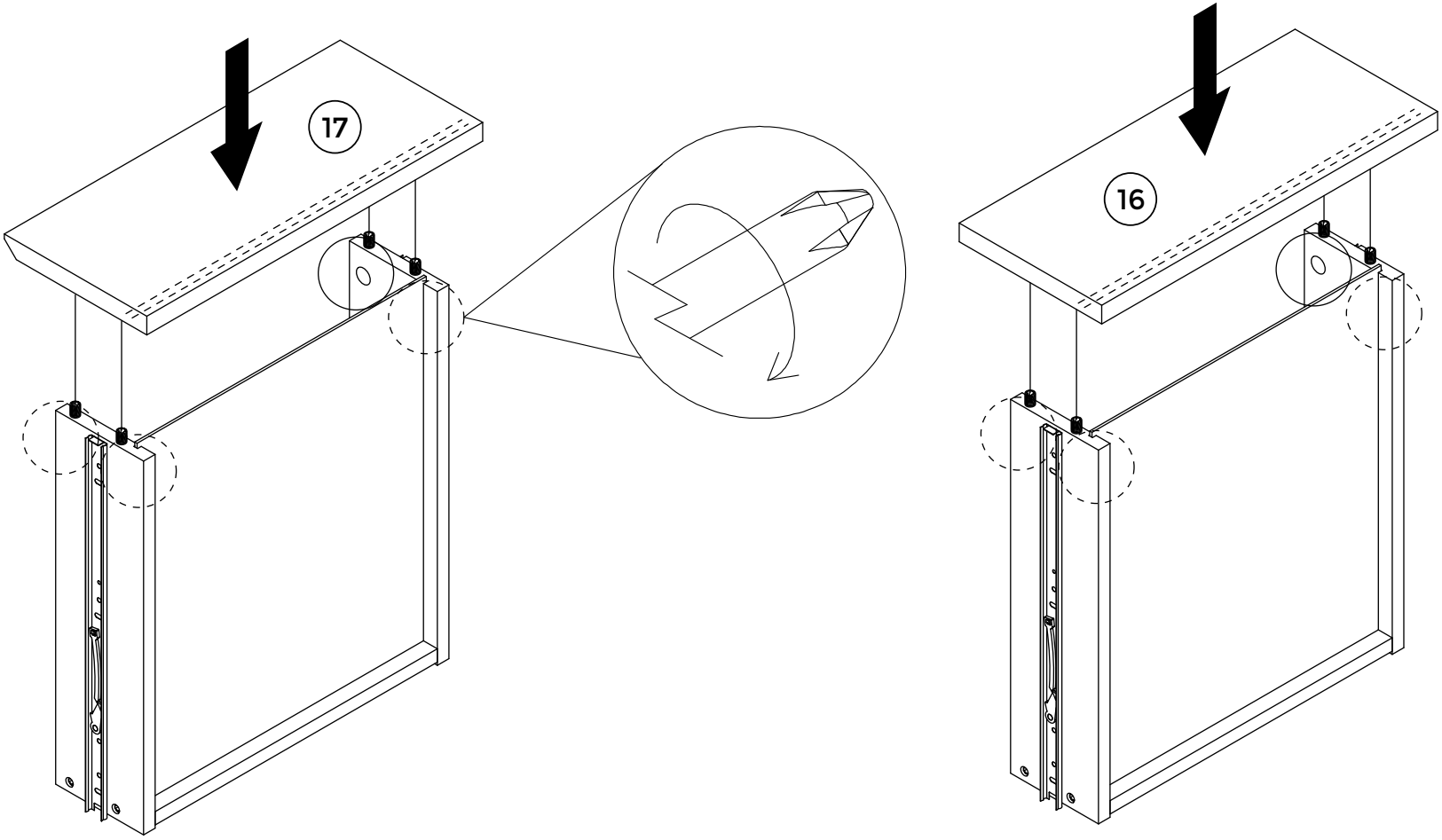

23

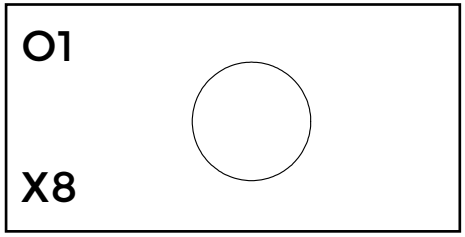

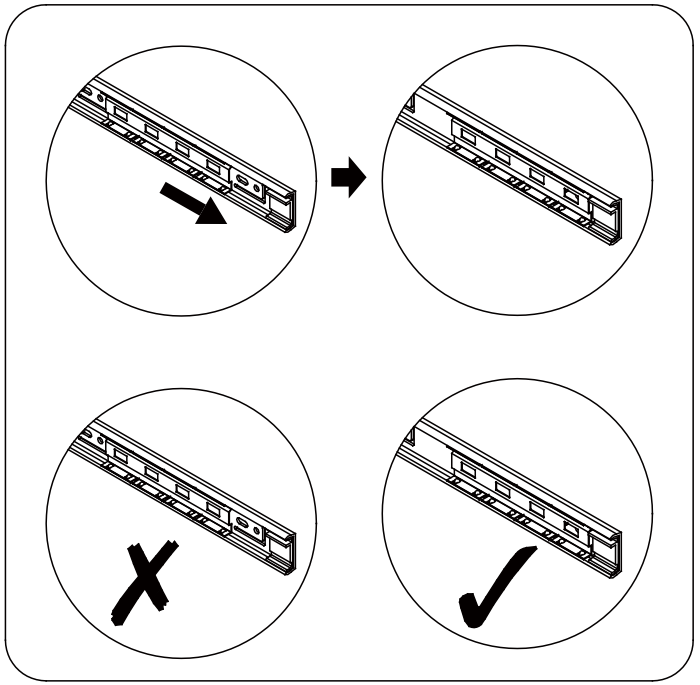

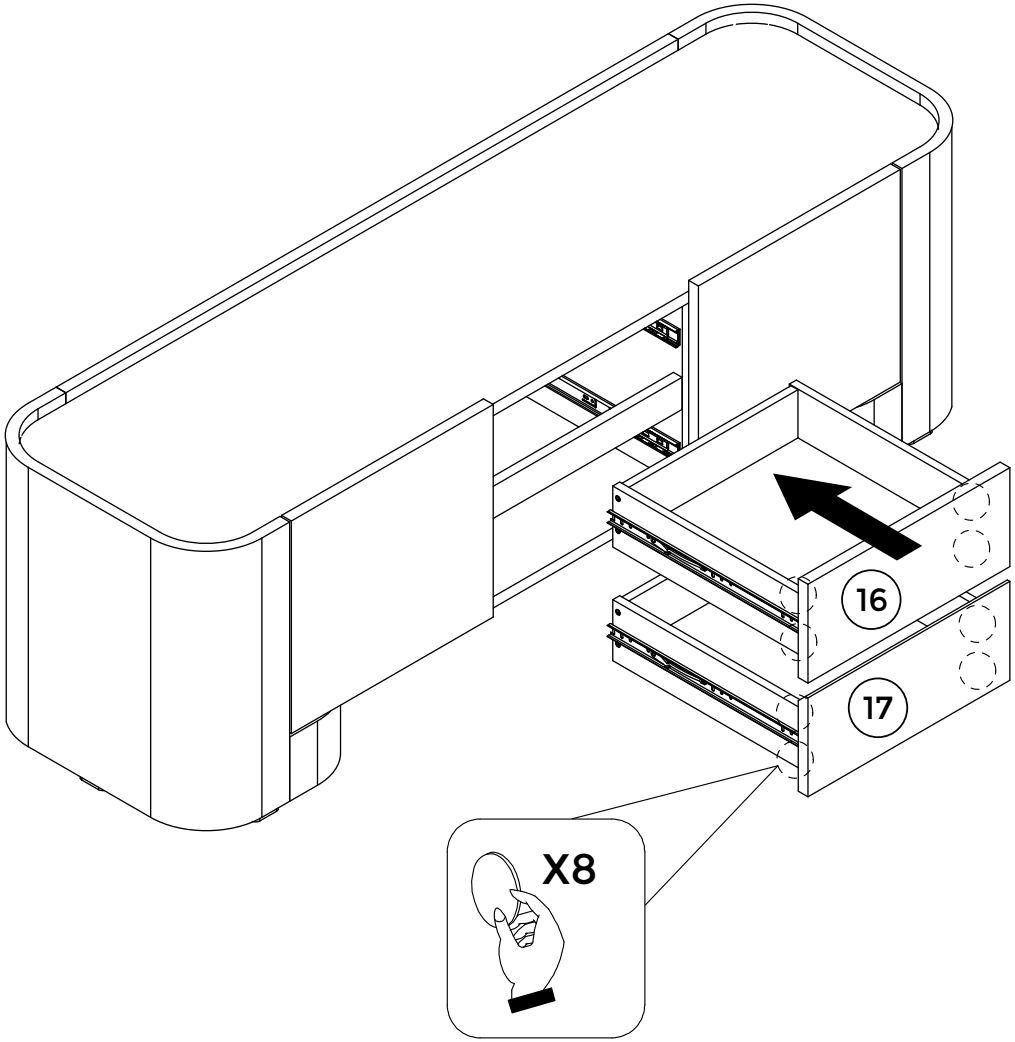

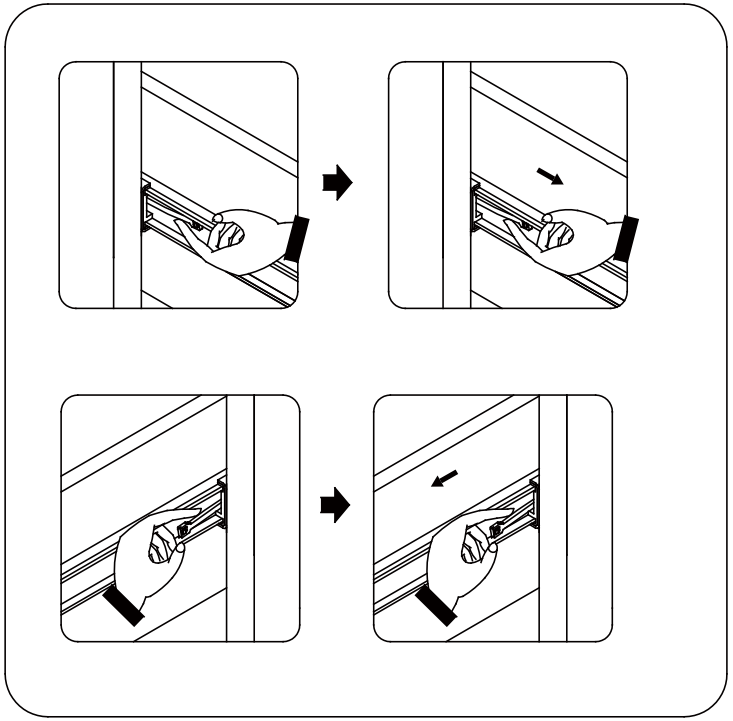

24

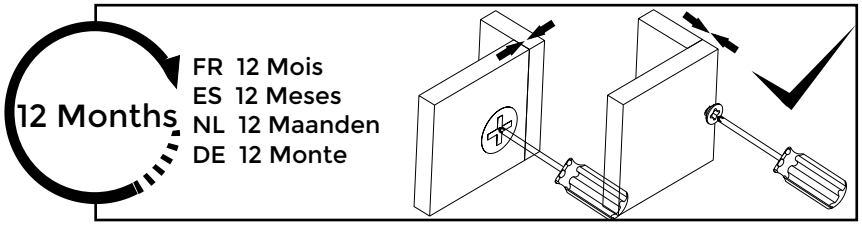

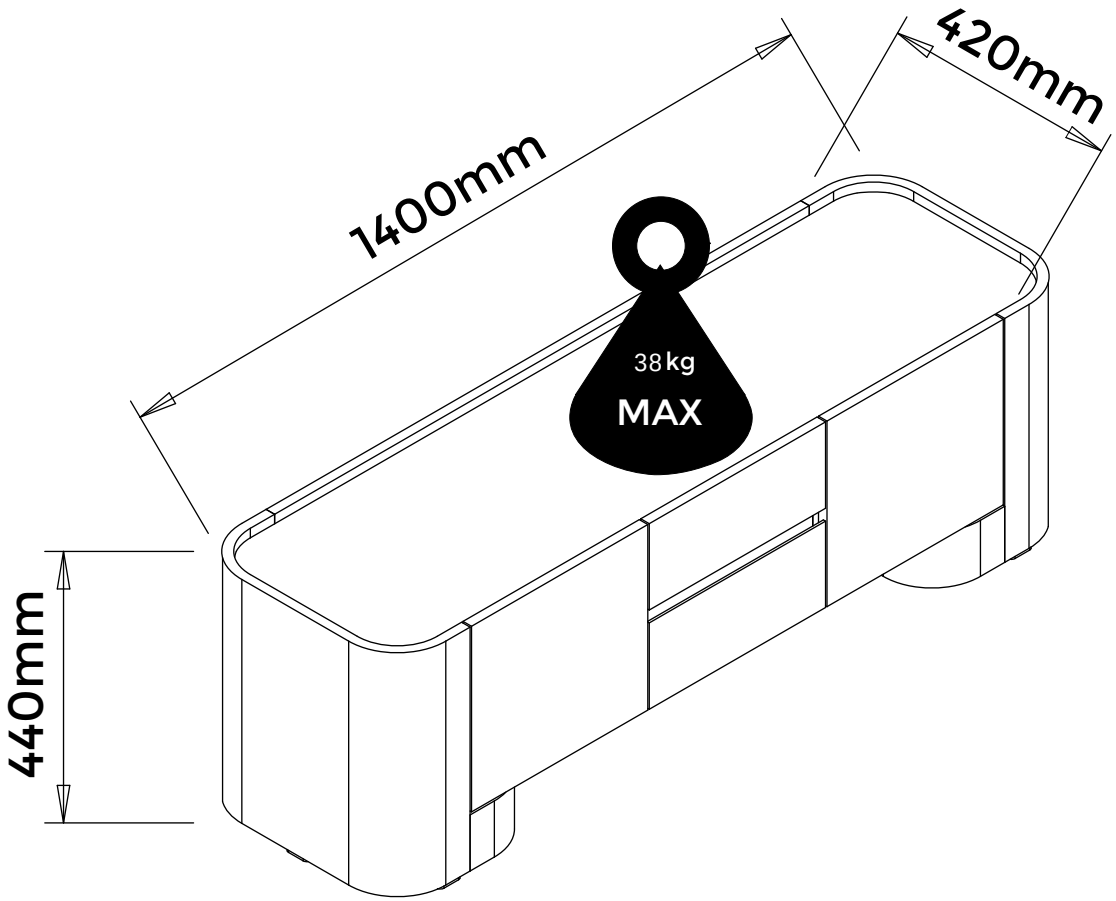

GB The unit must be fitted with the wall attachment and be secured prior to use. The unit must only be used on a level floor.

FR Le produit doit etre equipe de la fixation murale et etre fixe au mur avant toute utilisation. Le produit doit etre utilise r hauteur de plancher.

ES La unidad debe estar equipada con el accesorio de pared y asegurarse antes de su uso. La unidad solo debe usarse en un piso nivelado.

NL Het meubel dient voor bebruik gemonteerd te worden aan de wand met het bijgeleverde materiaal. Dit meubel dient alleen op een even vloer gebruikt te worden.

DE Bringen Sie zuerst die Wandhalterung an und befestigen Sie das Produkt an der Wand, bevor Sie es verwenden. Stellen Sie das Produkt nur auf einem ebenen Untergrund auf.