Care and Safety Information

- We suggest you retain this information for future reference
- We suggest you spend a short time reading through this leaflet before you start
- Keep fittings out of children's reach and keep children well away from construction area
- Please periodically check all fittings and re-tighten as necessary
- This product should only be used on firm level ground
- Avoid exposing the furniture to excessive heat or direct sunlight as this can cause damage to the materials and deterioration of the colour
- When moving furniture never drag the pieces across the floor, as this will cause damage to the joints.
- Do not use silicone based furniture polish. Silicone in furniture polishes can break down the finish

For products including Glass -

- If the glass is chipped or broken, stop using the product and consult the supplier
- When cleaning glass panels use a damp cloth with washing up liquid or soft soap if necessary.
- Do not use washing powders or any other substances containing abrasives since these substances scratch glass panel.

SAFETY DISCLAIMER

If a safety strap / bracket is included with this item -

- Please ensure the strap / bracket is attached to the product and the wall to ensure It remains stable at all times during use.
- You will need to source suitable fixings for your wall type. If in doubt, please consult a qualified tradesperson.
- The unit must only be used on a level floor.

HOME SERVICE TECHNICIANS

If you have a fault with your product, Please contact our customer service team on 0333 777 8999.

If you have had the product for 28 days or less you may be offered a replacement, refund or for a fully trained home service technician to visit your home to assess the fault and repair the product where possible. If you have had the product for more than 28 days we will send a dependant home service technician to review and repair the product where possible and recommend further action.

If you are missing any fixtures and fittings for your product or you are not satisfied with your purchase. Please contact the retailer for more information.

You can write to us at -

Home Customer Services
Next Retail Ltd.
Desford Road,
Leicester,
LE194AT

Or visit -

zendesk.next.co.uk/hc/en-gb

Avertissement concernant la sécurité
Prendre soin De vos meubles

FR

- Nous vous remercions de prendre connaissance de ce livret et des instructions qu'il contient avant de commencer et de les conserver pour référence ultérieure
- Garder les équipements hors de portée des enfants et ne pas les laisser à proximité de la zone d'assemblage
- Vérifier soigneusement que vous êtes en possession de toutes les pièces avant de commencer l'assemblage
- S'assurer que le produit est entièrement assemblé comme illustré et que toutes les fixations sont complètement serrées avant utilisation
- Vérifier régulièrement toutes les fixations et resserrer si nécessaire
- Cet article doit seulement être utilisé sur une surface plane et stable
- Éviter d'exposer le mobilier à une source de chaleur excessive ou aux rayons directs du soleil, ceci pouvant endommager le matériel et en altérer la couleur
- Si vous deviez déplacer le meuble, ne jamais le trainer sur le sol, car ceci endommagerait les joints
- Ne pas utiliser de vernis pour meuble à base de silicone. Le silicone présent dans les vernis pour meuble peut altérer la finition

Pour les produits contenant du verre -

- Si le verre est ébréché ou cassé, il est impératif de cesser d'utiliser l'article et de consulter le détaillant immédiatement
- Pour nettoyer les panneaux en verre, utiliser un chiffon humide imprégné de savon doux ou liquide si nécessaire
- Ne pas utiliser de poudre à laver ou tout autre produit contenant des composants abrasifs car cela pourrait rayer les panneaux en verre

AVERTISSEMENT CONCERNANT LA SÉCURITÉ

Si une bride / un crochet de sécurité est inclus avec l'article -

- S'assurer que la bride / le crochet est à la fois attaché à l'article et au mur pour que celui-ci reste stable à tout moment pendant l'utilisation
- Il sera nécessaire de vous procurer les fixations appropriées pour votre type de mur. Veuillez consulter un spécialiste du secteur au moindre doute
- Cet article ne doit être posé que sur un sol plan

S'il manque des accessoires à votre produit ou si vous n'êtes pas satisfait(e) de votre achat, veuillez contacter le vendeur pour plus d'informations.

Vous pouvez nous écrire à l'adresse suivante -

NEXT Retail(Ireland)Ltd,
13-18 City Quay,
Dublin 2,
DO2 ED7O,
Irlande

Ou rendez-vous sur -
https://nextdirect.zendesk.com/hc/en-ie

LAURA ASHLEY
SINCE 1953

FR
Donnez ou recyclez vos meubles.
Association ou Magasin ou Déchèterie
https://quefaireedemesdechets.fr

Sicherheitshinweis
Pflege Ihrer Möbel

DE

- Wir empfehlen, dieses Merkblatt und die Anleitungen vor der Montage kurz durchzulesen und für den späteren Gebrauch aufzubewahren.
- Bewahren Sie alle Teile außerhalb der Reichweite von Kindern auf und halten Sie Kinder vom Montagebereich fern.
- Überprüfen Sie vor der Montage sorgfältig, ob alle Teile vorhanden sind.
- Vergewissern Sie sich, dass das Produkt wie abgebildet vollständig zusammengebaut ist und alle Befestigungen vor dem Gebrauch fest angezogen sind.
- Überprüfen Sie regelmäßig alle Teile und ziehen Sie Befestigungen bei Bedarf nach.
- Dieses Produkt darf nur auf einem festen, ebenen Untergrund verwendet werden.
- Vermeiden Sie es, die Möbel übermäßiger Hitze oder direktem Sonnenlicht auszusetzen, da dies die Materialien beschädigen und die Farbe beeinträchtigen kann.
- Ziehen Sie die Möbel nicht über den Boden, wenn Sie sie bewegen, da dadurch Verbindungsstellen beschädigt werden können.
- Verwenden Sie keine Möbelpolitur auf Silikonbasis. Silikon in Möbelpolituren kann die Oberfläche angreifen.

Bei Produkten mit Glaselementen -

- Wenn das Glas Sprünge oder Bruchstellen aufweist, verwenden Sie das Produkt nicht weiter und kontaktieren Sie umgehend den Händler.
- Verwenden Sie zum Reinigen von Glaselementen ein feuchtes Tuch mit, sofern erforderlich, Spülmittel oder Seife.
- Verwenden Sie keine Waschmittel oder andere Substanzen, die Scheuermittel enthalten, da diese das Glas zerkratzen können.

SICHERHEITSHINWEIS

Wenn der Artikel mit einem Sicherungsgurt/einer Sicherungshalterung ausgestattet ist -

- Stellen Sie sicher, dass der Sicherungsgurt/die Sicherungshalterung am Produkt und an der Wand befestigt ist, um die durchgehende Stabilität während der Nutzung zu gewährleisten.
- Hierzu müssen Sie geeignete Befestigungen für Ihren Wandtyp besorgen. Wenden Sie sich im Zweifelsfall an einen qualifizierten Handwerker.
- Das Produkt darf nur auf einem ebenen Untergrund verwendet werden.

Falls Zubehörteile für Ihr Produkt fehlen oder Sie mit Ihrem Kauf nicht zufrieden sind, kontaktieren Sie bitte den Händler für weitere Informationen.

Sie erreichen uns schriftlich unter:

NEXT Retail(Ireland)Ltd,
13-18 City Quay,
Dublin 2,
DO2 ED7O,
Ireland

Oder besuchen Sie -
https://nextdirect.zendesk.com/hc/en-ie

Barcombe

SIDEBOARD

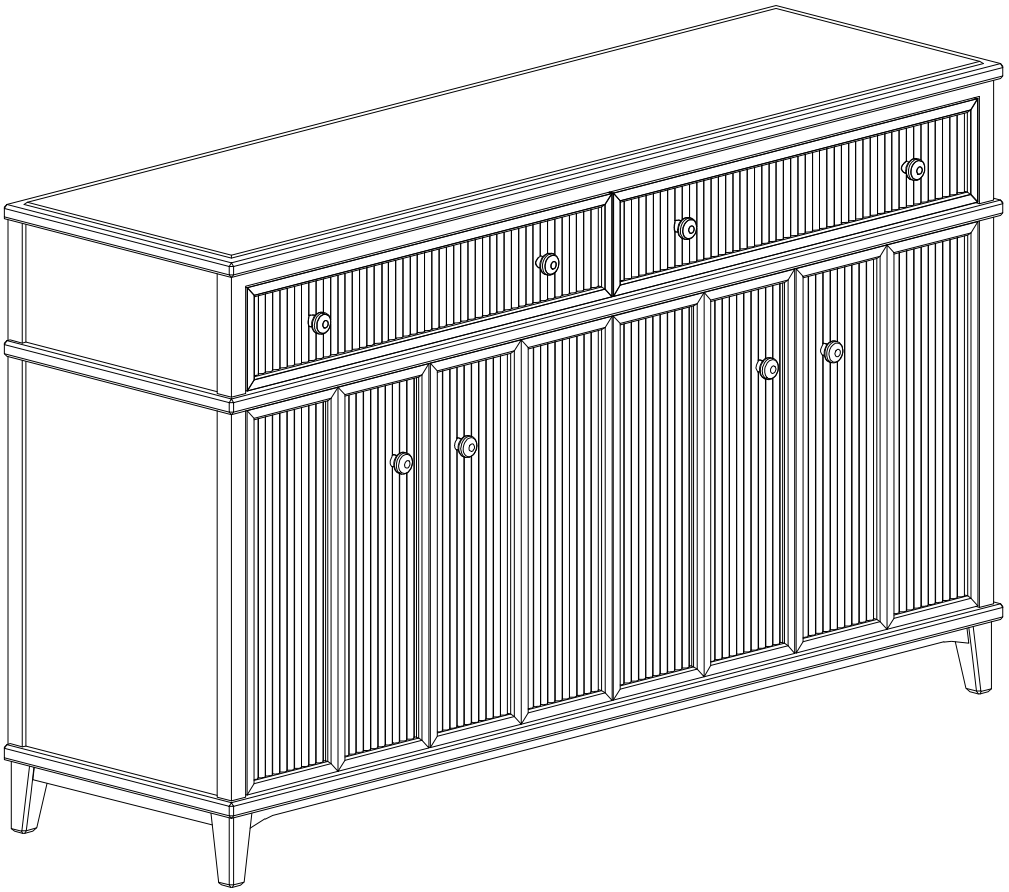

LAURA ASHLEY

SINCE 1953

lauraashley.com

Manufactured under licence by NEXT plc.

BEFORE YOU START

Do

- We suggest you spend a short time reading through this leaflet before you start.
- When you are ready to start, make sure that you have the right tools and plenty of space.
- Unwrap all packaging materials and place the components on a clean surface to protect it from damage.
- We recommend that the packaging is used to protect the surfaces during assembly.
- Carefully check that you have all the parts before beginning assembly.
- Due to the size of the product we recommend that it is assembled in the room intended for use.
- Ensure the product is fully assembled as illustrated and all fixings fully tightened before use.
- Wipe occasionally with a soft cloth slightly dampened with water. Then buff with a dry clean soft cloth.
- Wood will mellow and change colour over time, we recommend that ornaments and items placed on the surface are moved regularly for the first few months to prevent uneven mellowing.

Do Not

- Do not drag or pull your furniture.
- Do not use silicone based furniture polish. Silicone in furniture polishes can break down the finish.
- Never allow any kind of liquid to remain on your furniture. Absorption can cause wood to warp or finishes to delaminate.
- Do not place hot items (e.g. hot drinks) directly on to the wood surface.
- Please make sure you use a placement or coaster.

Warnings

- We suggest you retain these instructions for future reference.
- Keep fittings out of children's reach and keep children well away from the construction area.
- This product should only be used on firm, level ground.
- Please periodically check all fittings and re-tighten as necessary.
- Please do not sit or stand on your furniture.
- Avoid exposing the furniture to excessive heat or direct sunlight as this can cause deterioration of the colour.
- Unwrap all packaging materials and place the components on top of the carton box or on a clean floor to protect it from damage.

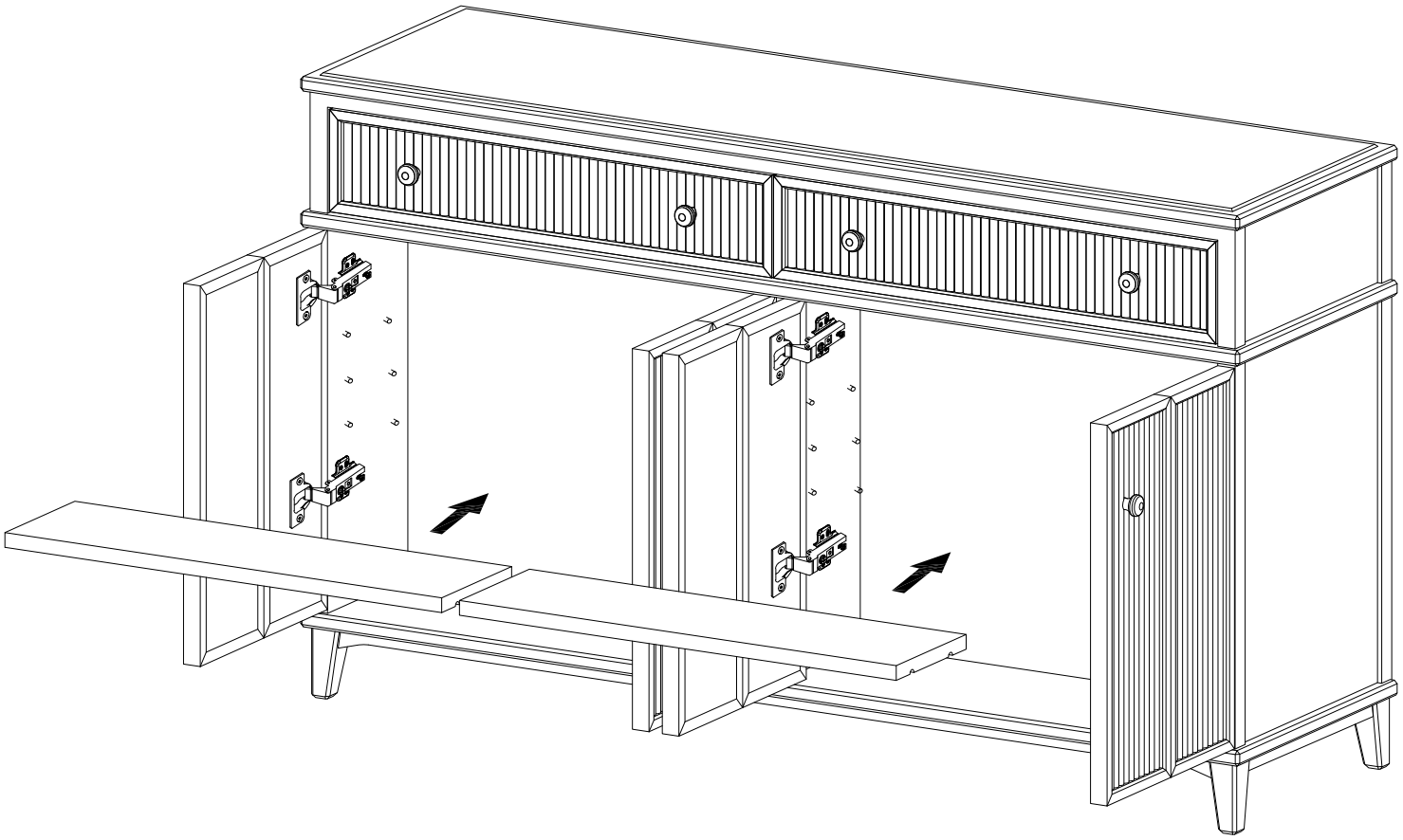

LAURA ASHLEY
SINCE 1953

lauraashley.com

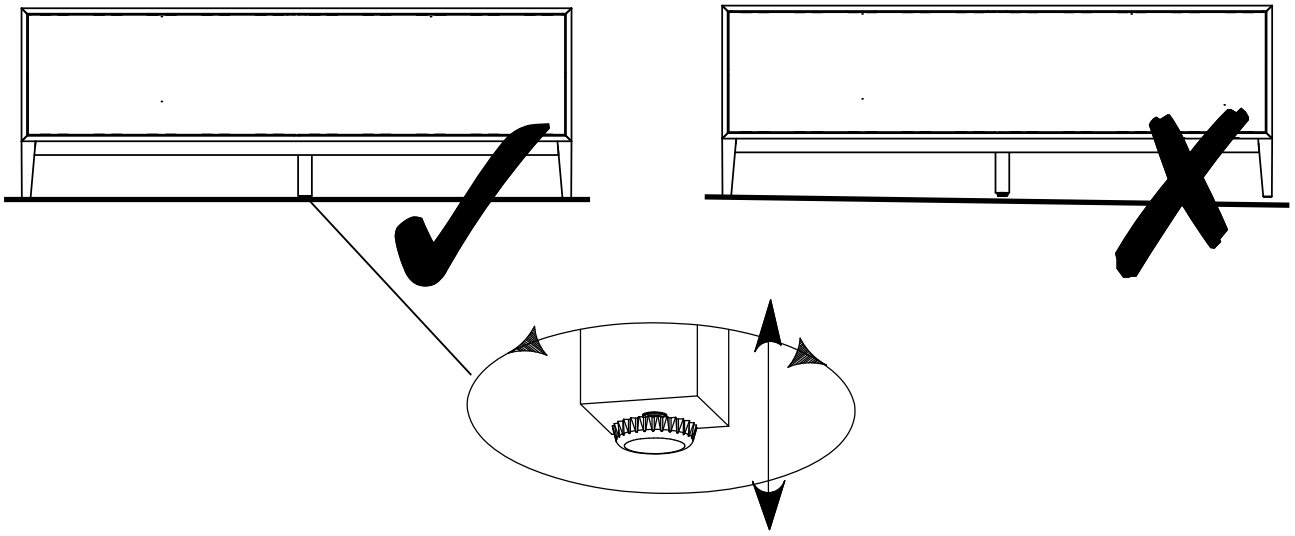

WARNING
WALL STRAP INFORMATION

- We recommend the use of the wall attachment bracket/strap provided for safety reasons.
- Installation shall be carried out exactly according to the manufacturer's instructions.
- The wall strap is only intended to be used with the product that it is supplied with.
- Never attempt to modify or change the wall attachment strap in any way.
- Never use any other fittings for attaching the strap to your furniture than those supplied.
- Secure the other end of the strap to the wall with an appropriate screw and wall plug for your wall type (not provided).
- Warning: Always ensure intended wall area to be drilled is free from hidden electrical wire, water and gas pipes.
- If in doubt please consult a qualified trades person.

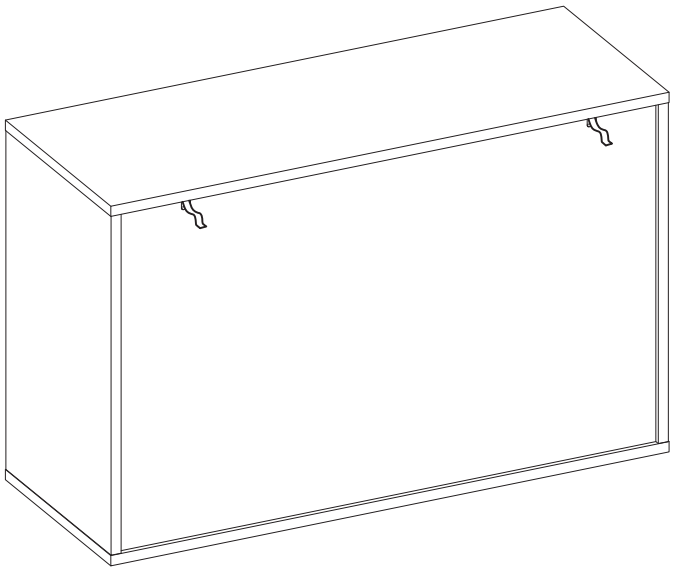

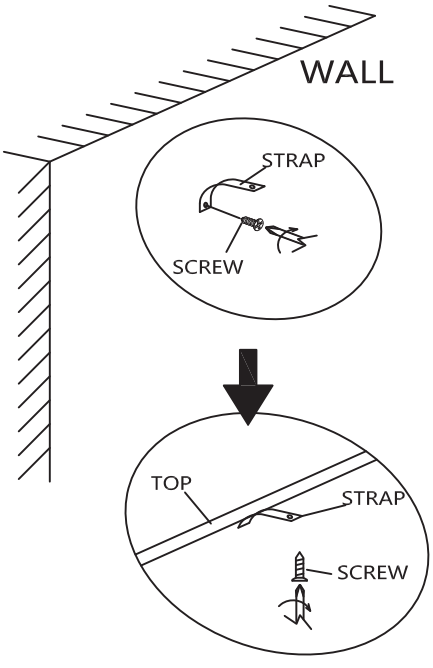

Barcombe

SIDEBOARD

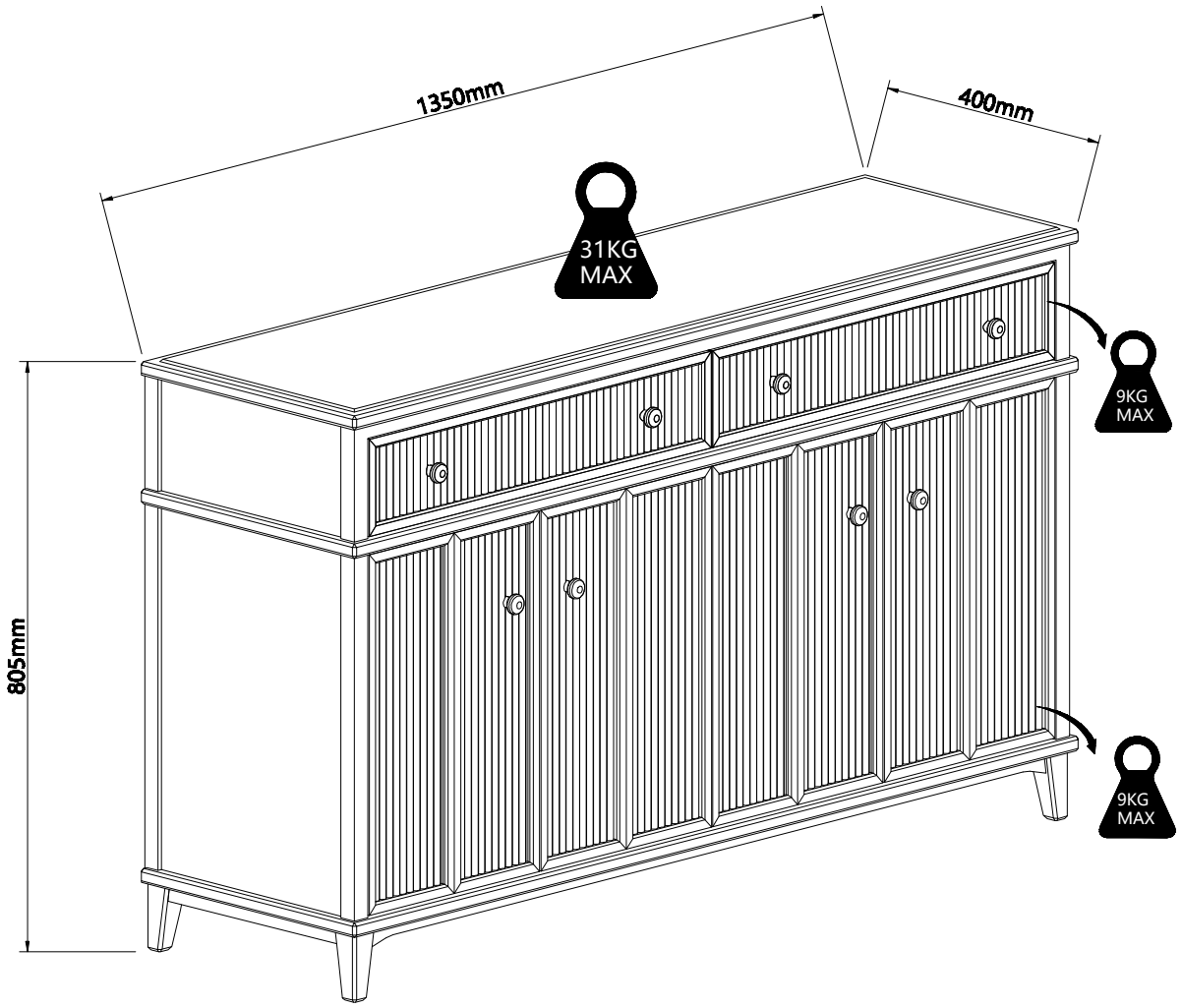

⚠ Check regularly that all assembly fastenings are properly tightened and re-tighten when necessary.

LAURA ASHLEY
SINCE 1953